Bella bino

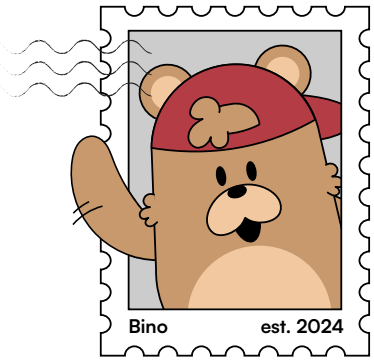


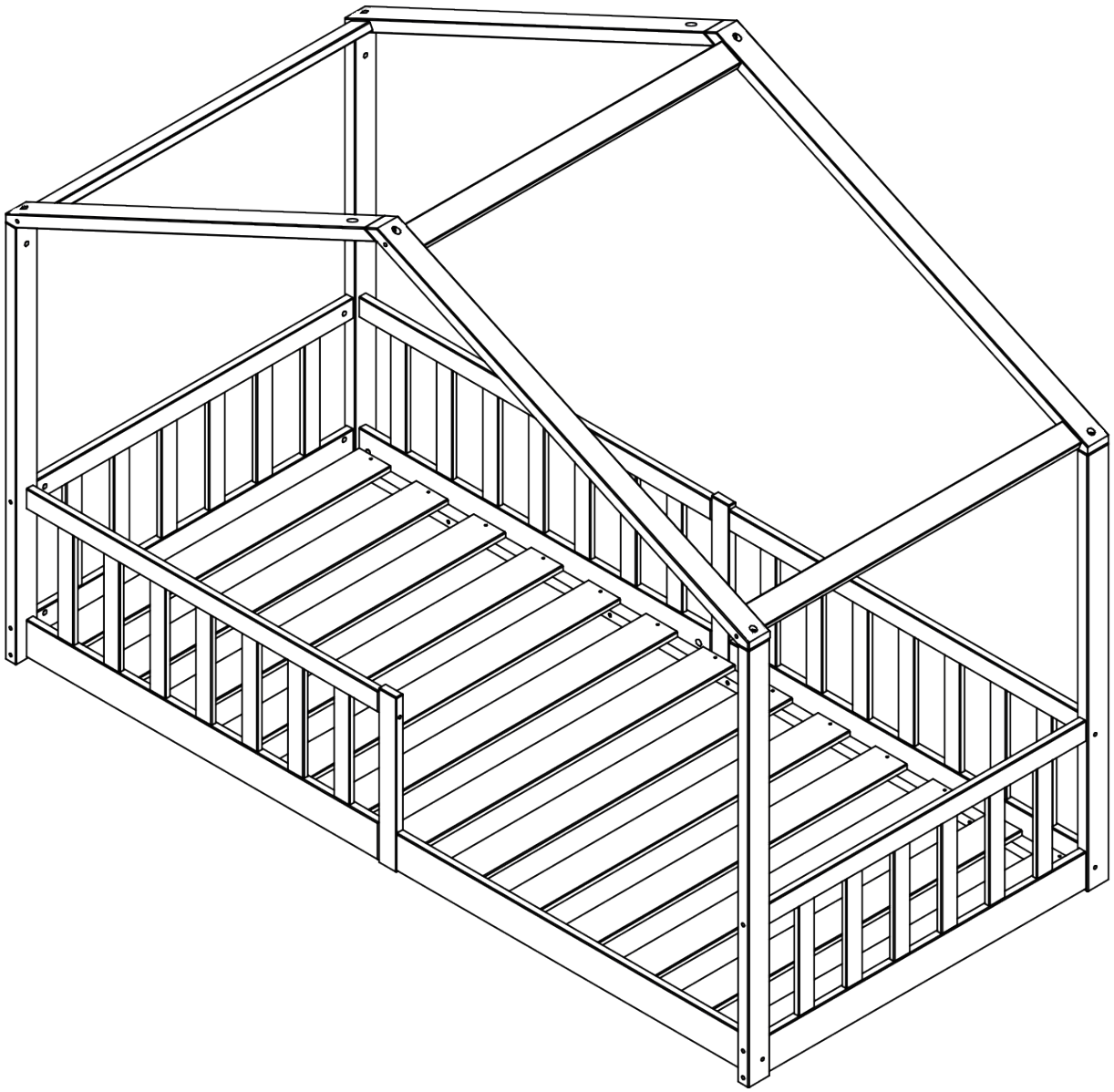

# Hausbett 'Bia'

90 x 200 cm

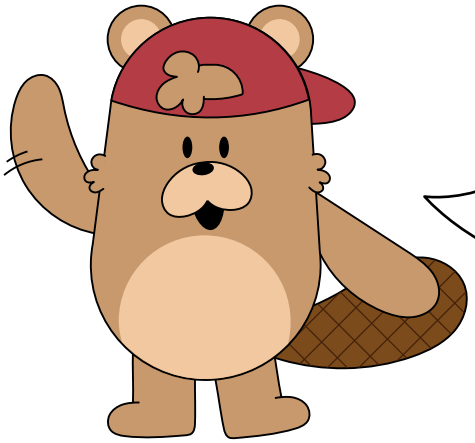

# Hey,

ich freue mich, dass Du Dich für mein Produkt entschieden hast. Beachte die kommenden Hinweise, um den Aufbau problemlos zu gestalten.

**Viel Spaß mit Deinem Produkt!**

# 50%

weniger Fehler beim Aufbau durch sorgfältiges Lesen der Anleitung

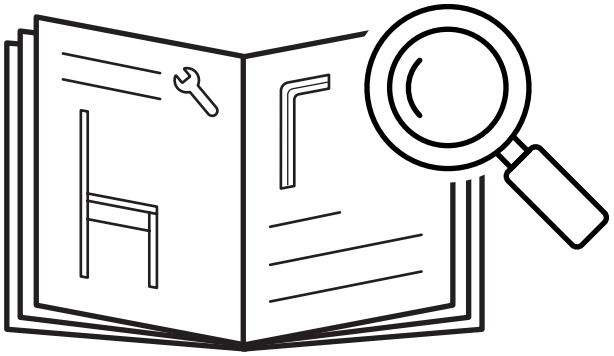

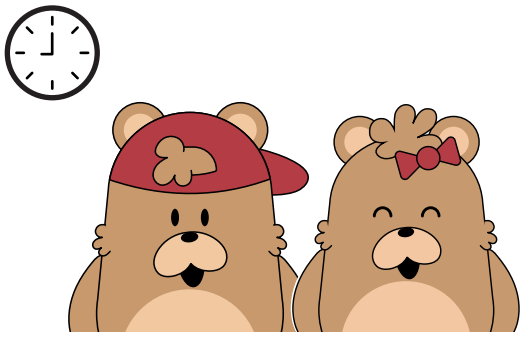

**60-90**

min

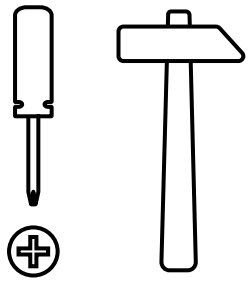

Bella bing

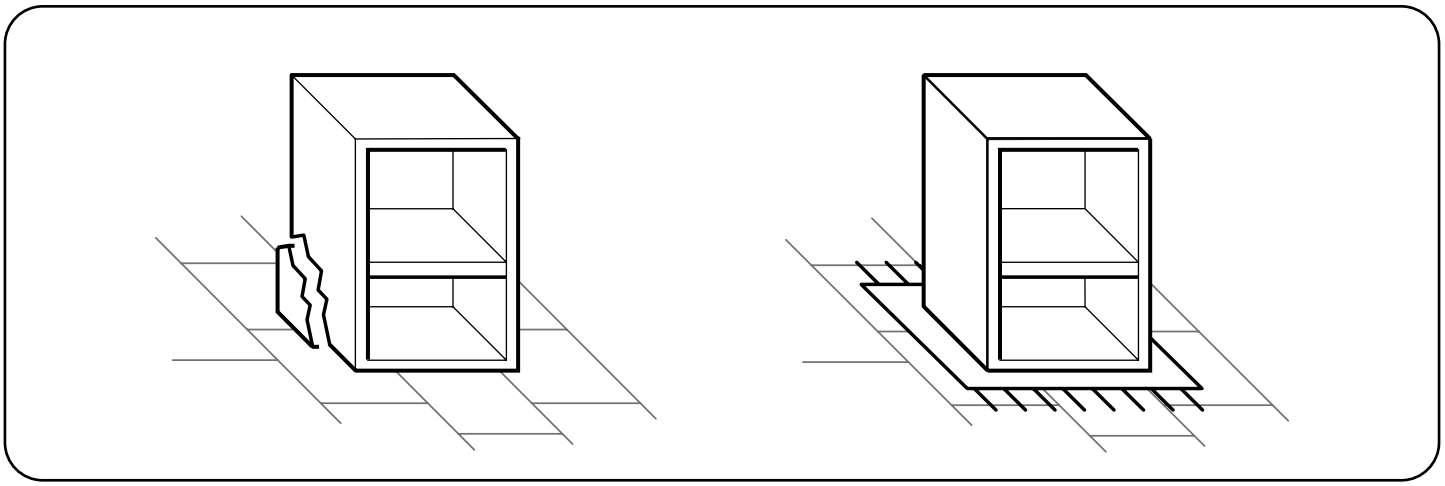

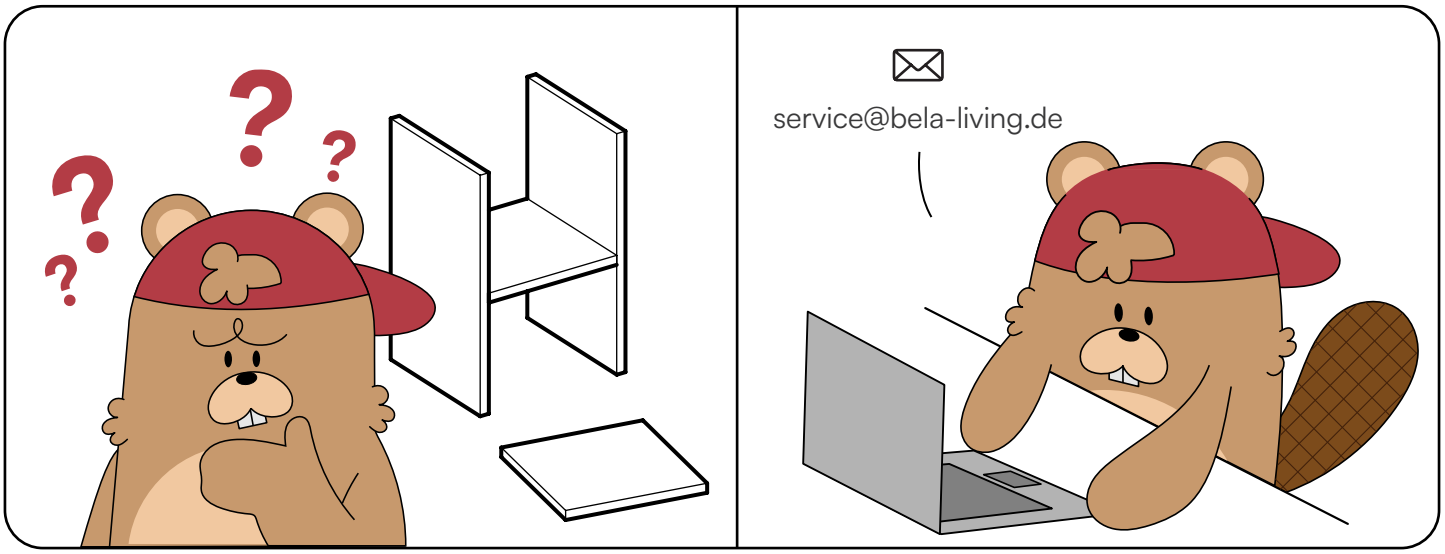
service@bela-living.de

**Maßstab 1:1**

**S1** - Exzenteverschluss

6x

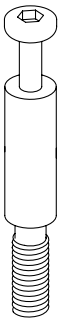

**S2** - Einschraubdübel

6x

**S3** - Kreuzschraube

28x

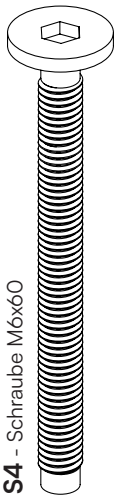

**S4** - Schraube M6x60

13x

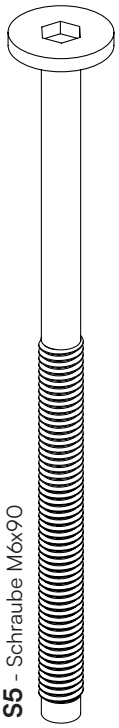

**S5** - Schraube M6x90

19x

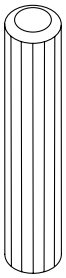

**S6** - Holzdübel

26x

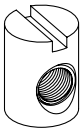

**S7** - Fassmutter

32x

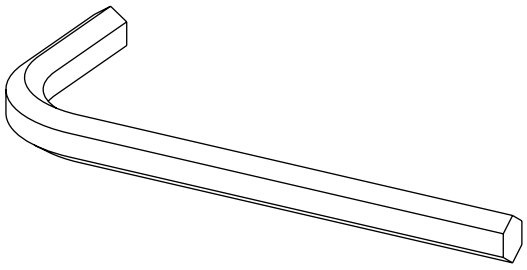

**A** - Inbusschlüssel

1x

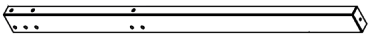

1 Äußere Stütze, links
**2x**

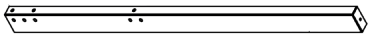

2 Äußere Stütze, rechts
**2x**

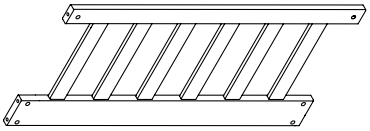

3 Seitenwand
**2x**

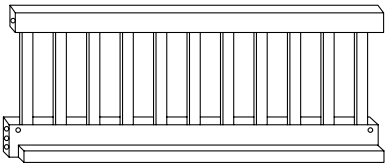

4 Hintere Wand, links
**1x**

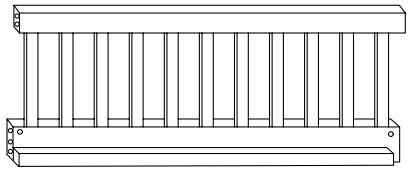

5 Hintere Wand, rechts
**1x**

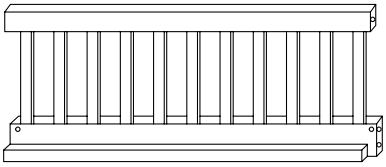

6 Vorderer Rausfallschutz
**1x**

7 Eingangsleiste
**1x**

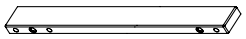

8 Mittelstrebe, hinten
**1x**

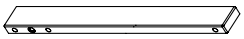

9 Mittelstrebe, vorne
**1x**

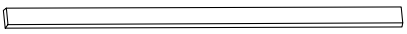

10 Dach-Querstrebe, außen
**2x**

11 Dach-Querstrebe, mittig
**1x**

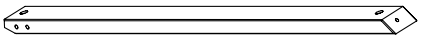

12 Dach-Verbindungsleiste
**1x**

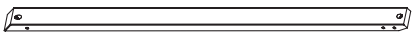

13 Dach-Verbindungsleiste
**1x**

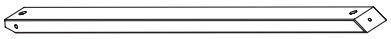

14 Dach-Verbindungsleiste
**1x**

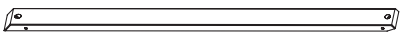

15 Dach-Verbindungsleiste
**1x**

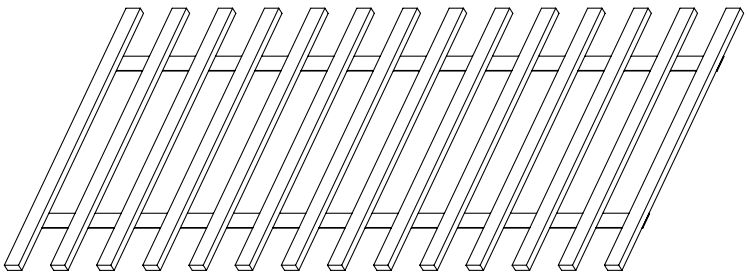

16 Lattenrost
**1x**

Bella bino

# Ein letzter Check:

Bitte überprüfe, ob Du alle Teile hast.

**Viel Spaß beim Aufbau!**

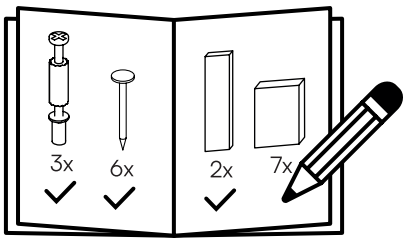


## 1

2x

Die Bohrungen in den Teilen 1 und 2 müssen nach innen ausgerichtet sein.

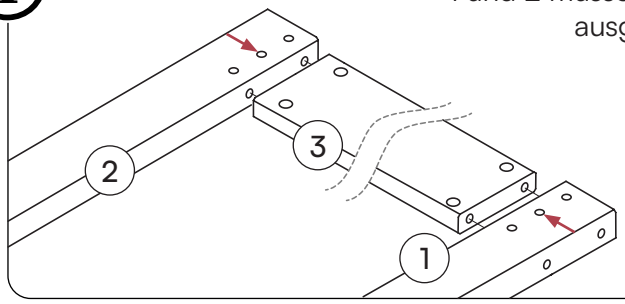


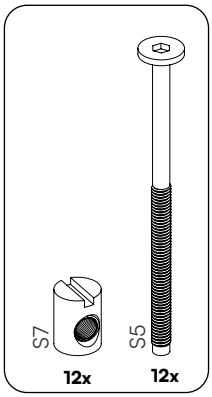


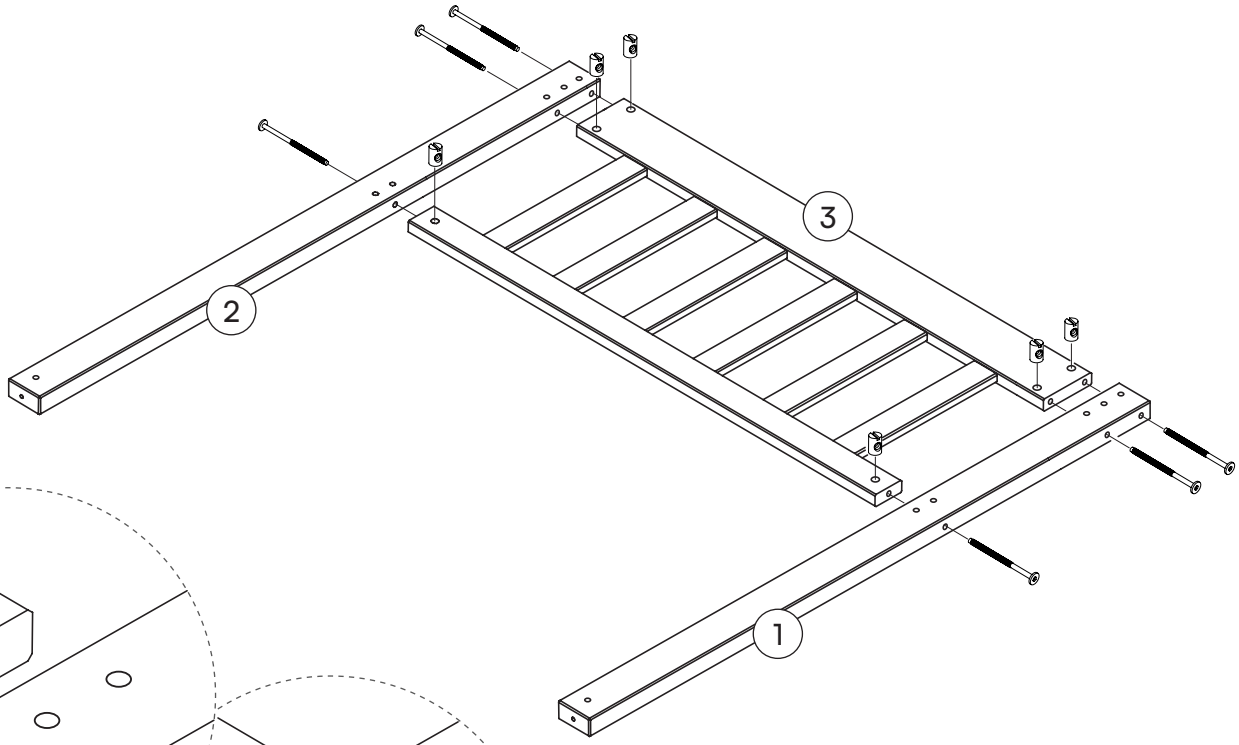


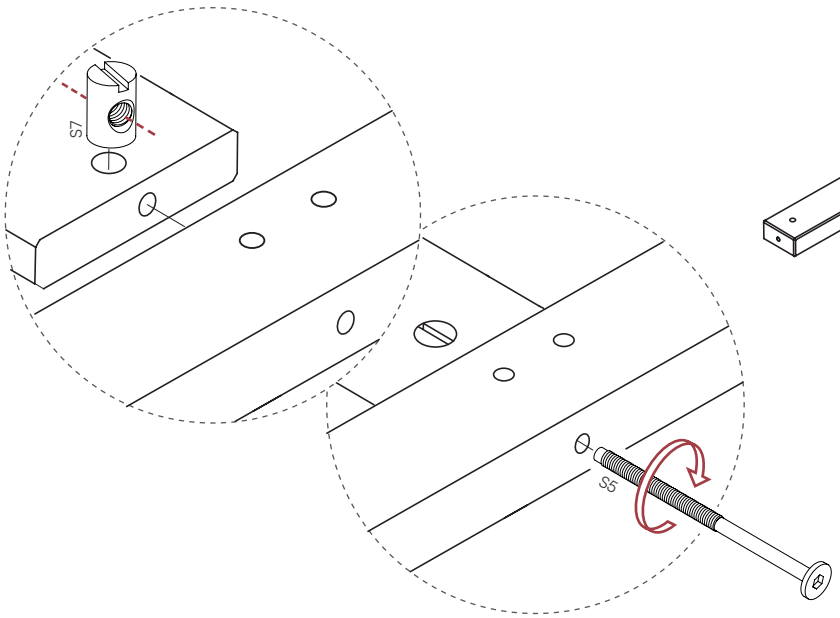

# 2

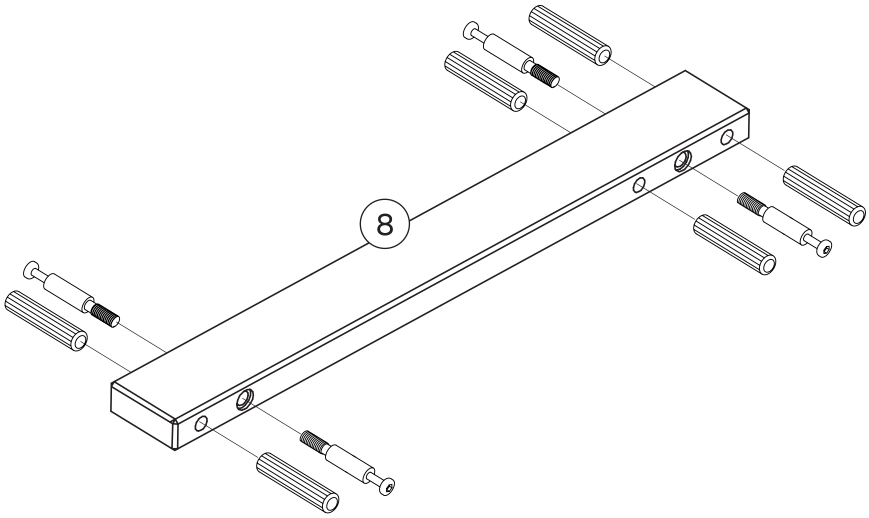


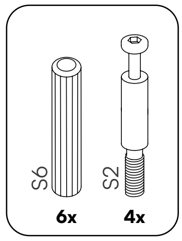


# 3

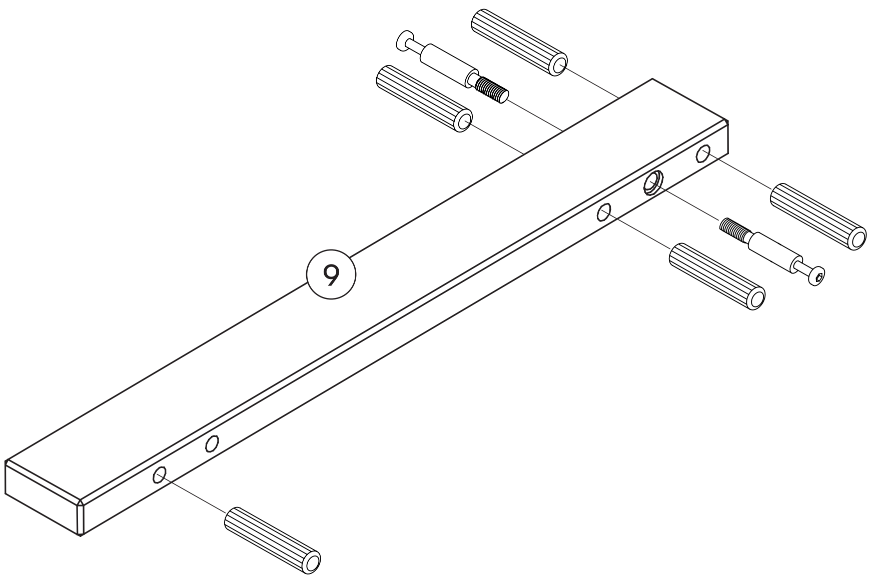


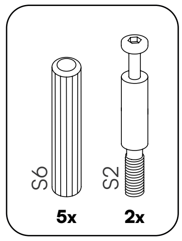

# 4

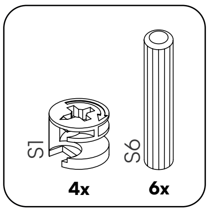


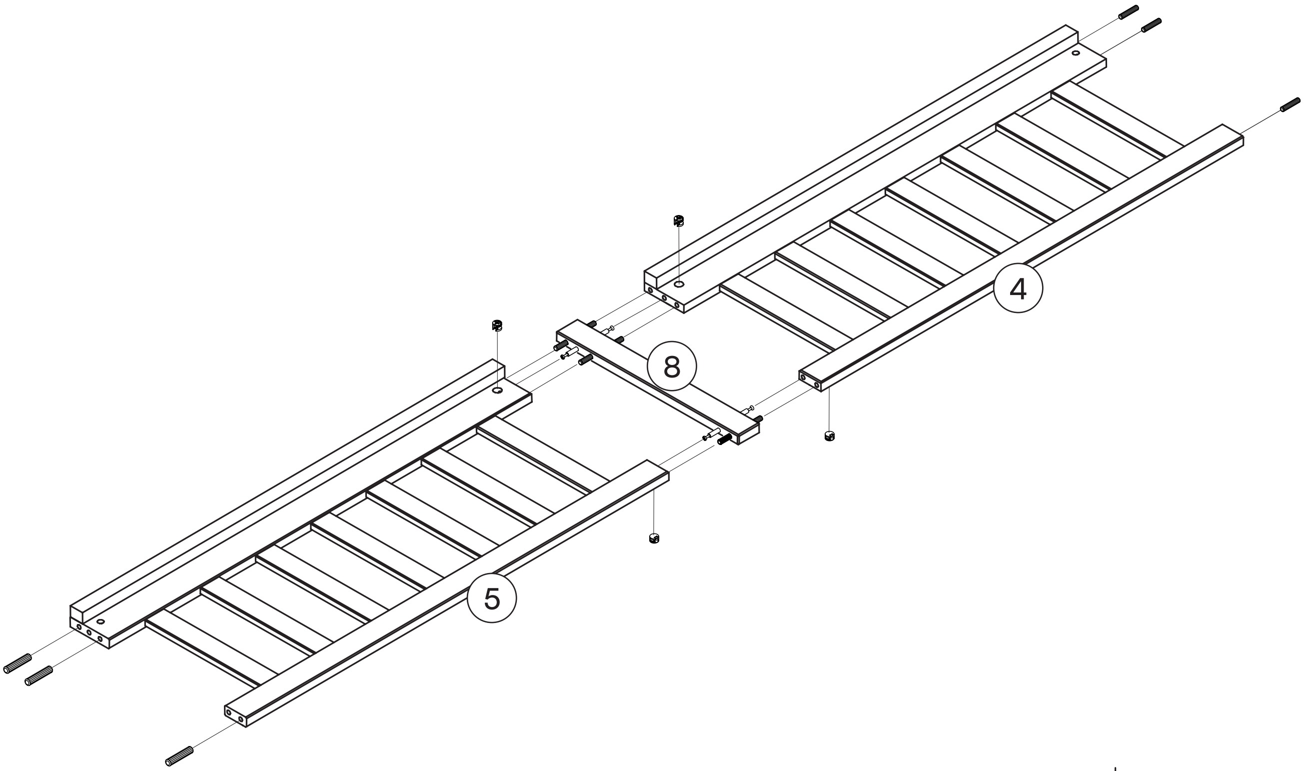


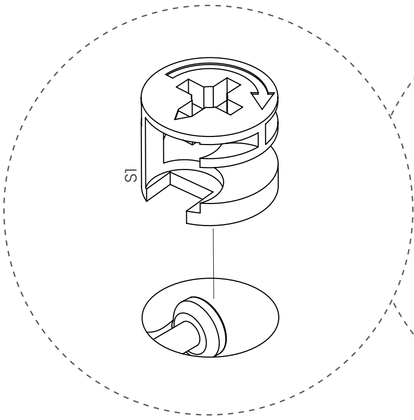


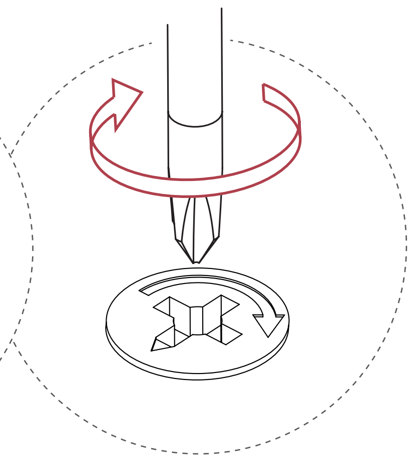

Bella bino

# 5

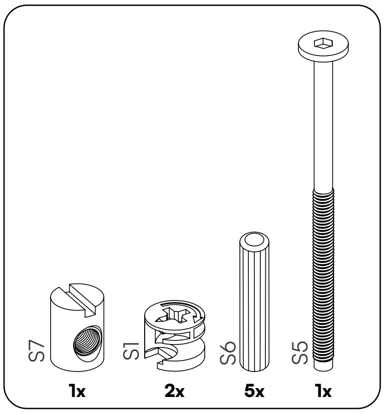


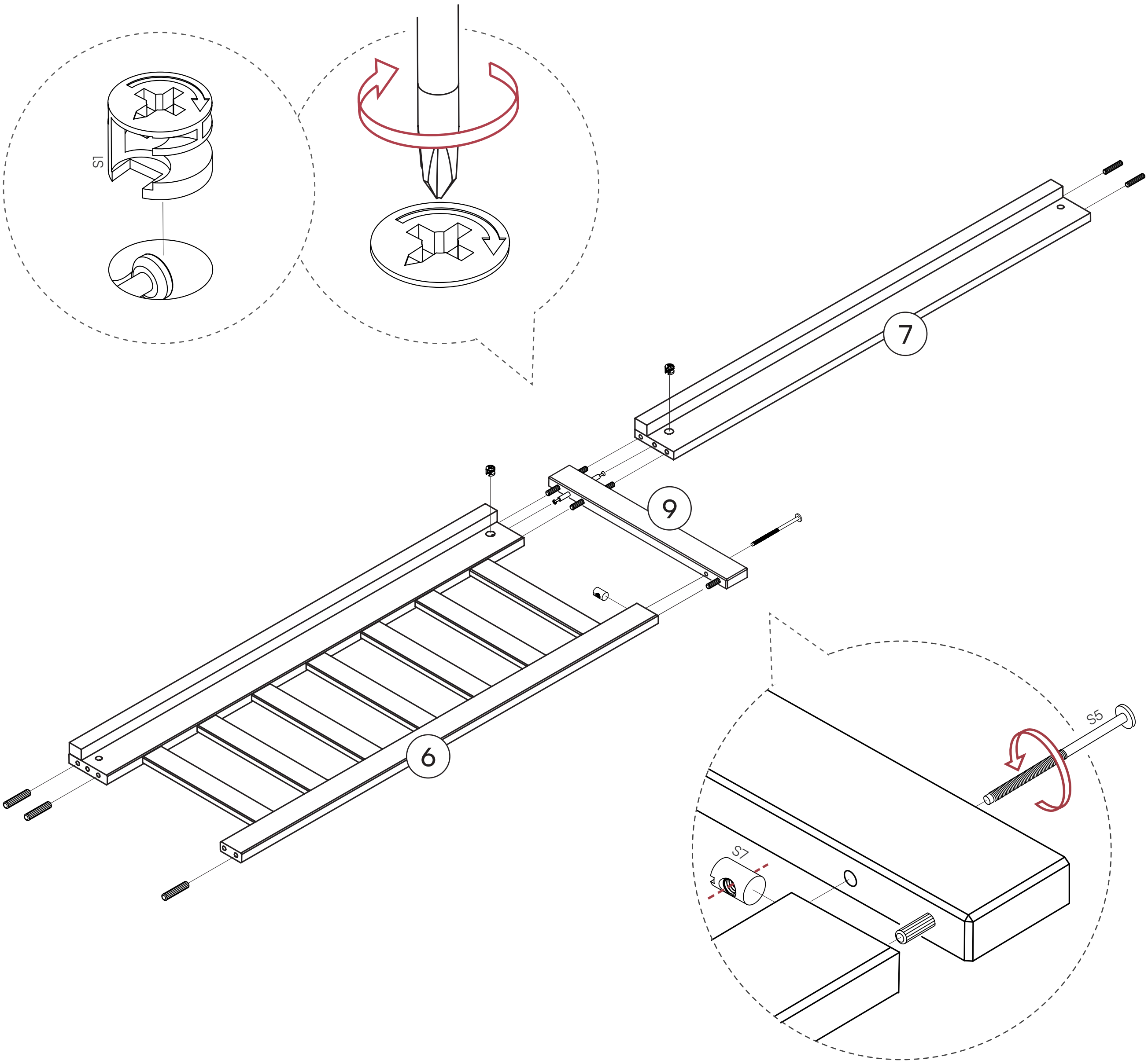


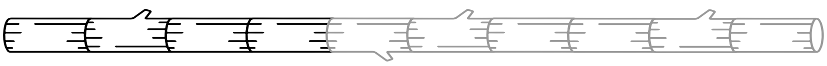

# 6

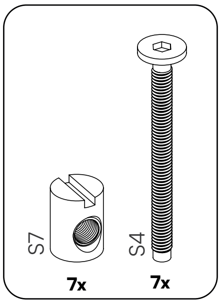


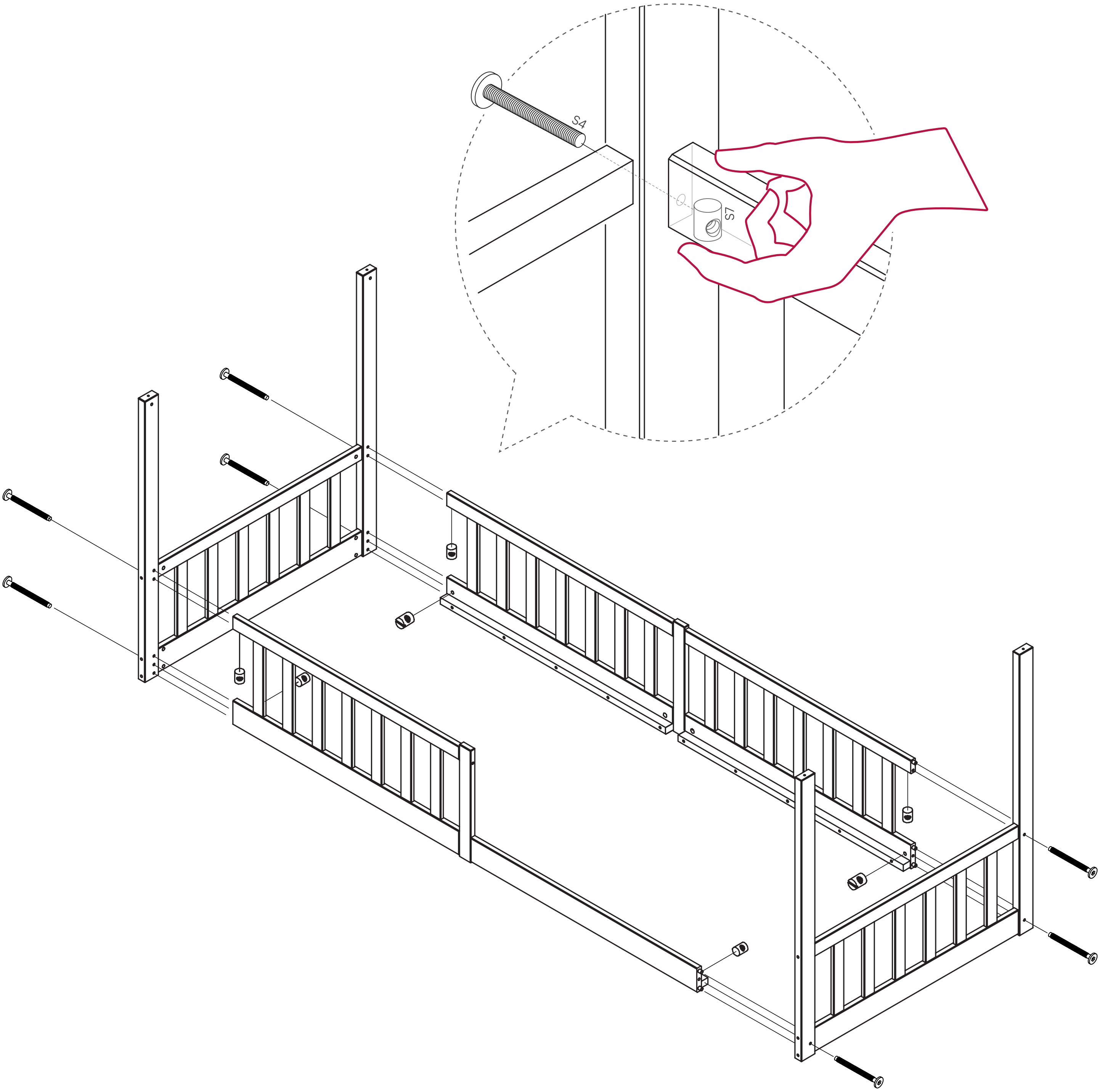

# 7

2x

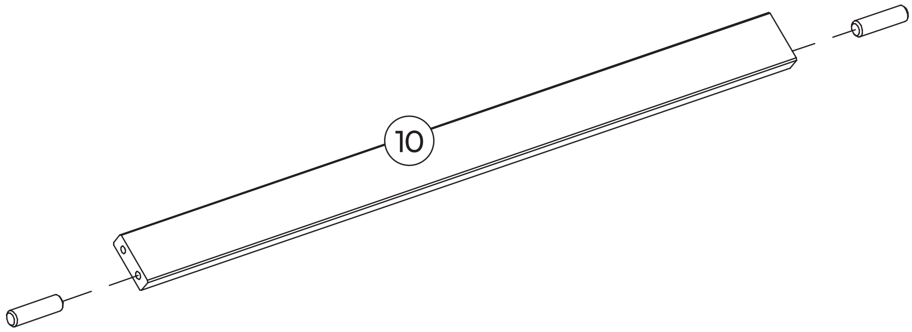


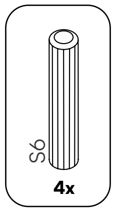


# 8

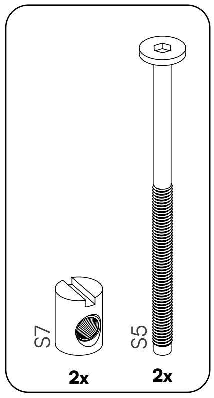


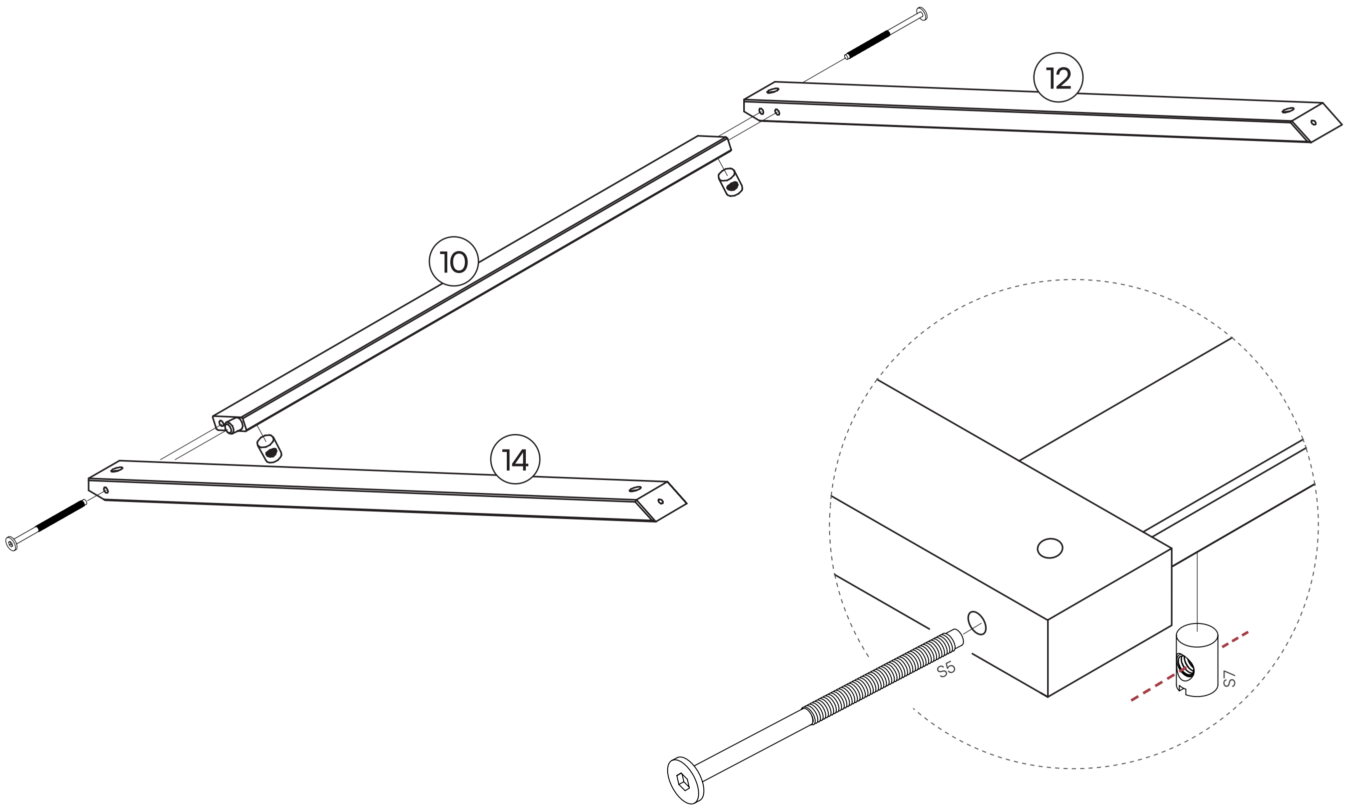

# 9

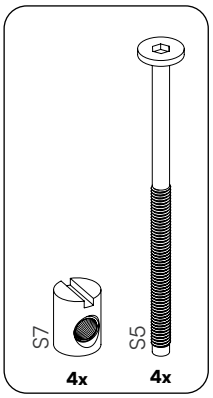


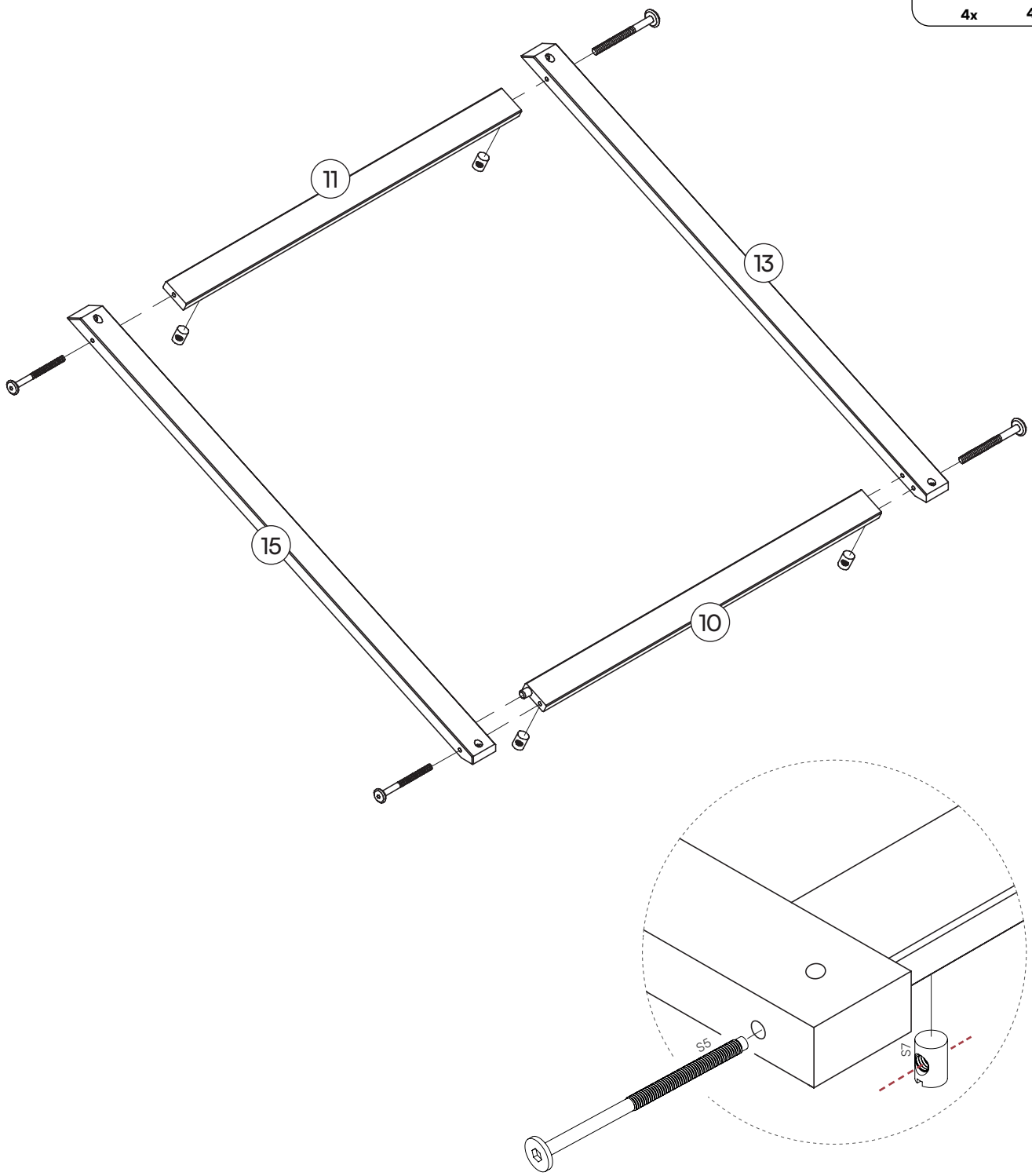


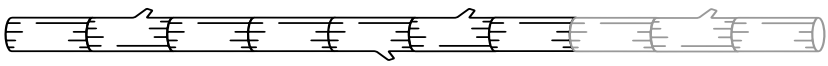

Bella bino

# 10

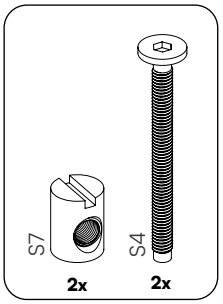


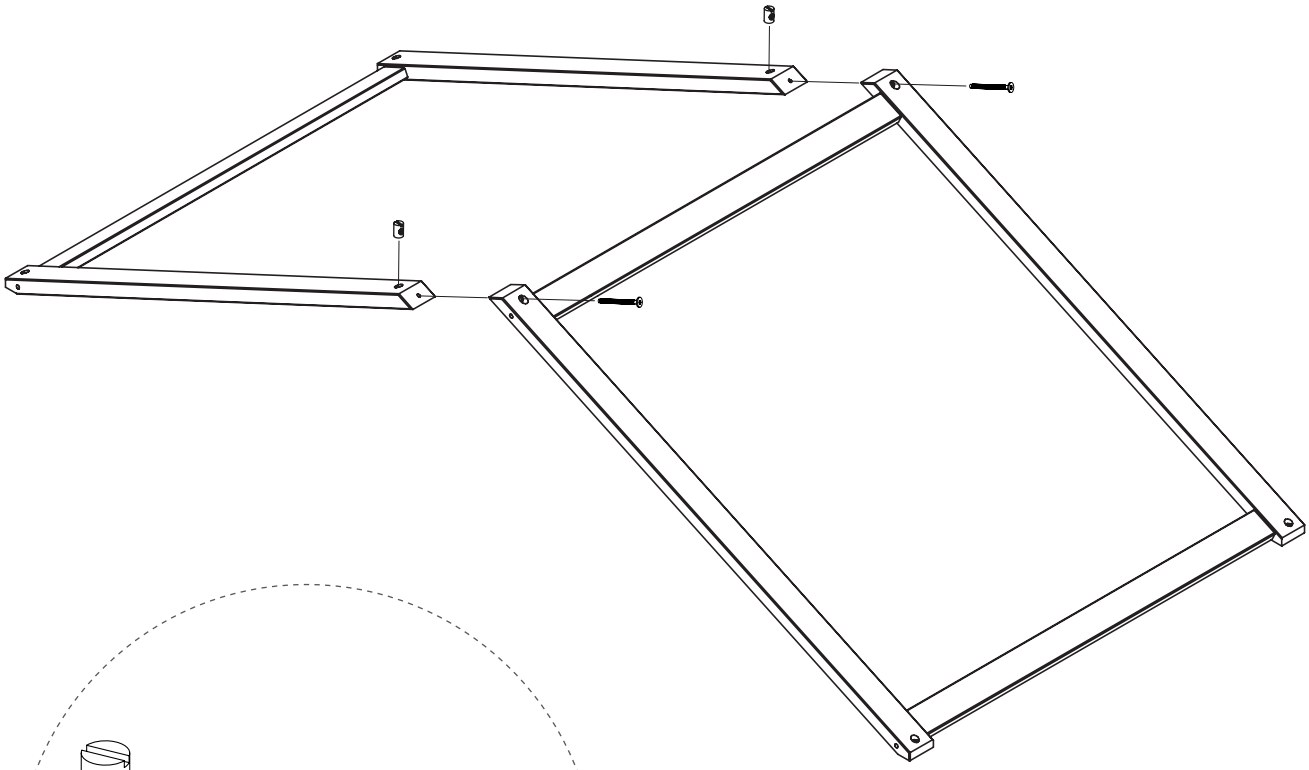

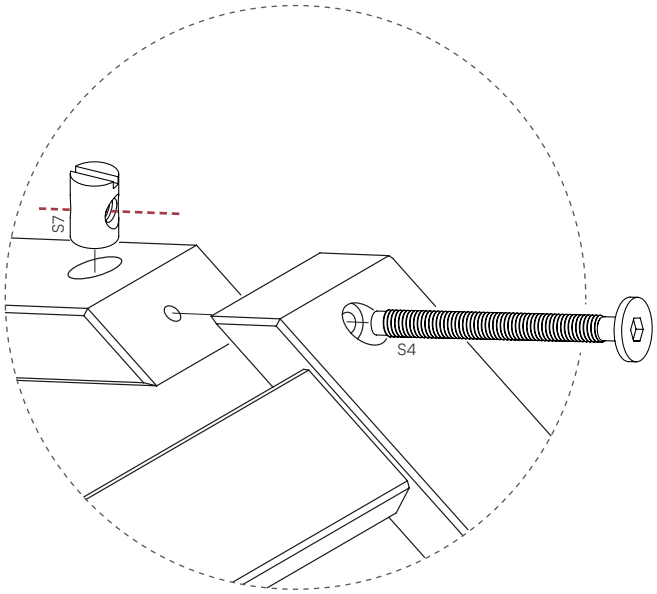


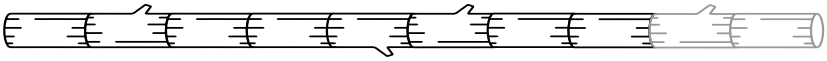

Bella bino

# 11

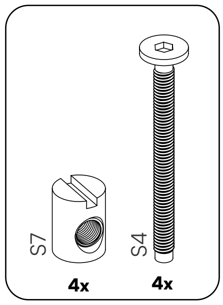


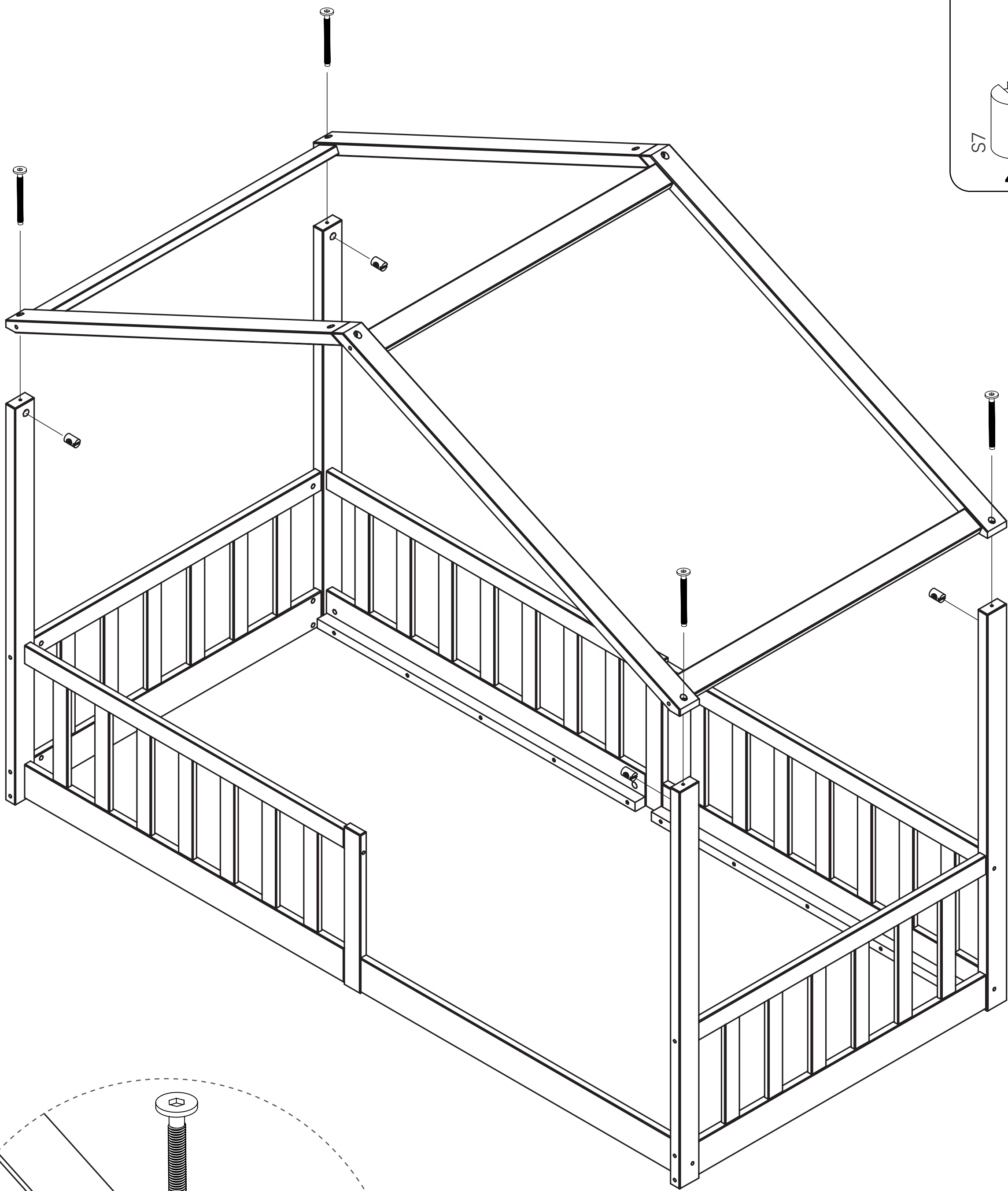

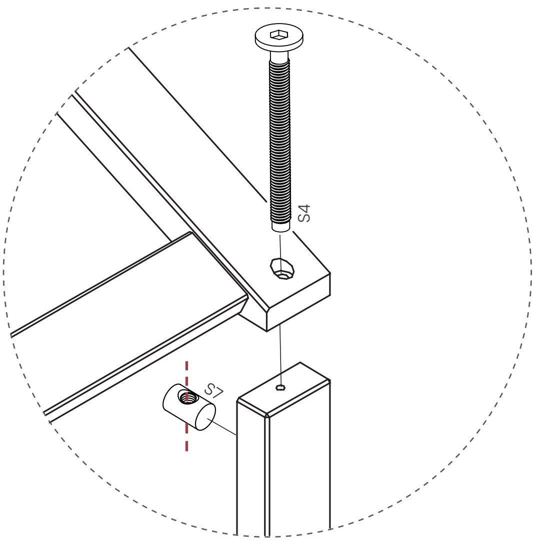

# 12

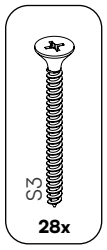


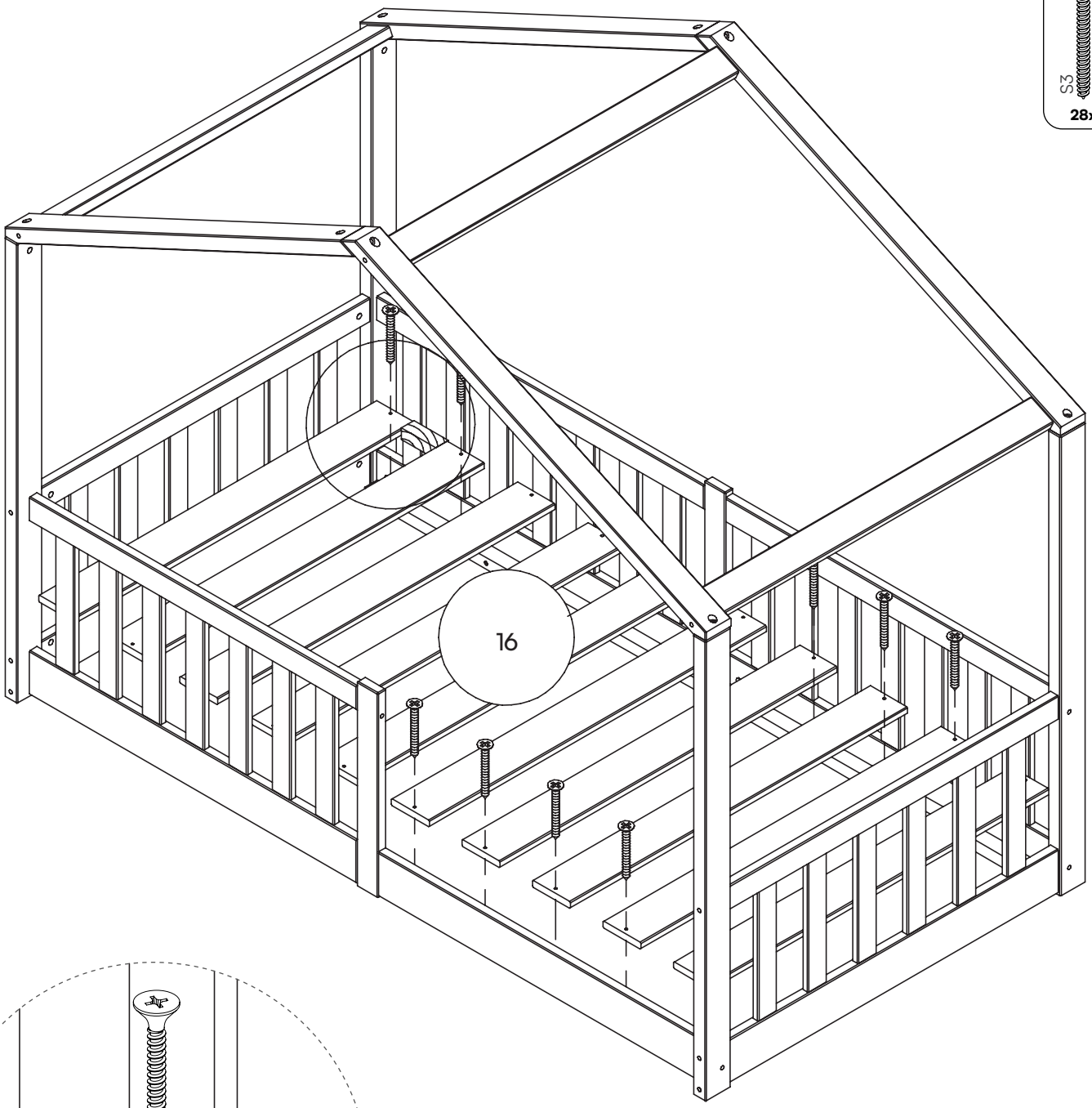


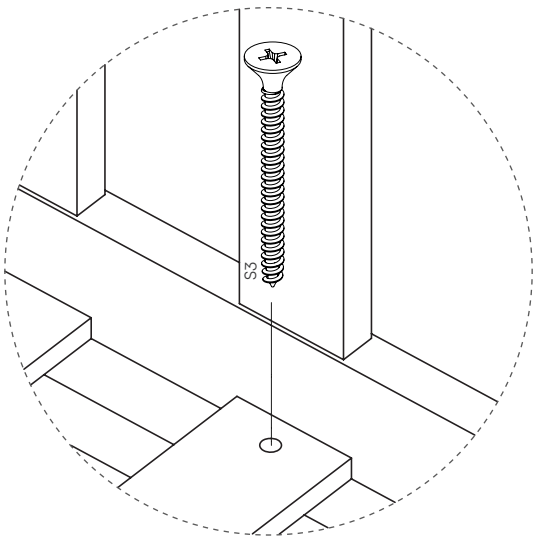


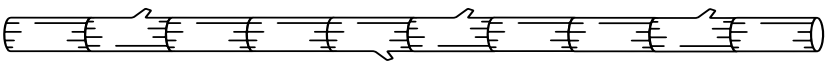

Bella bino

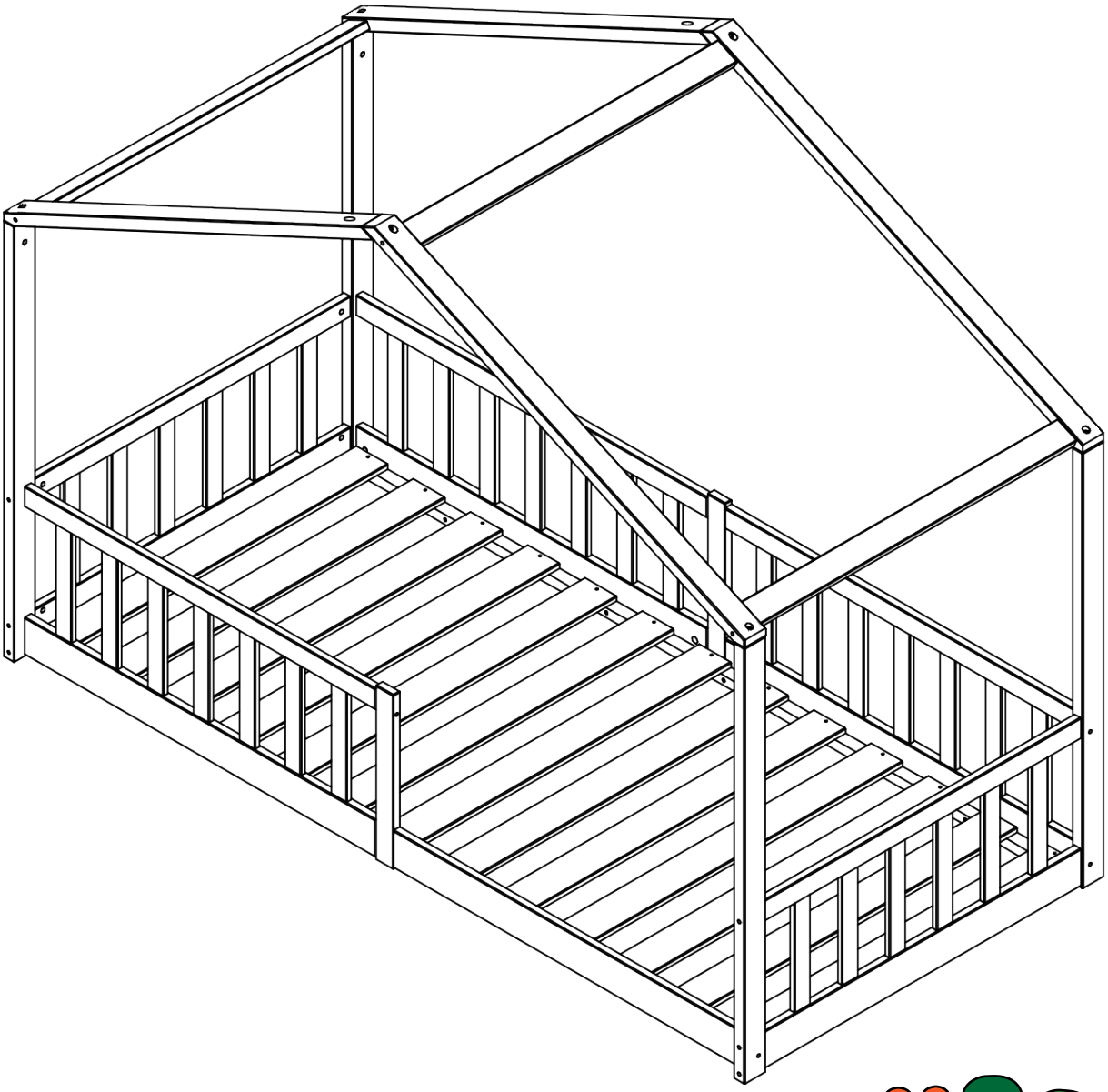

Bella bing