skølm.

Ituri

Kleiderschrank

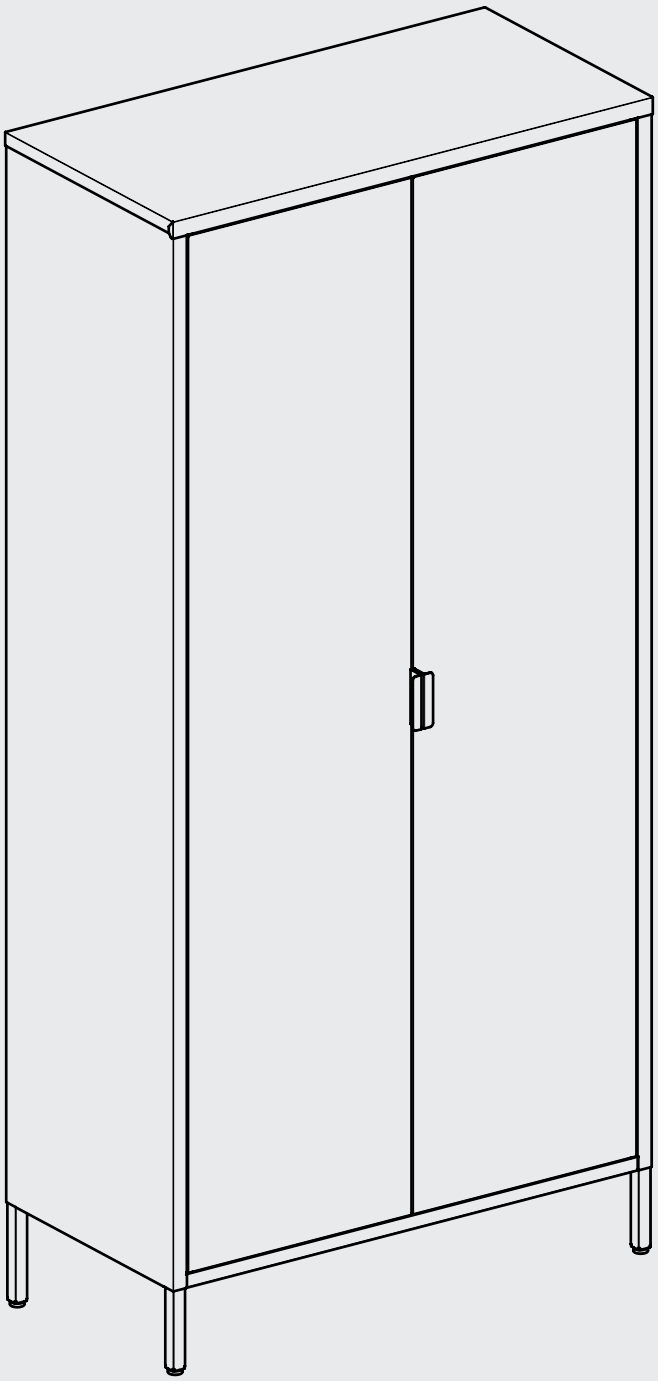

Hey,

wir freuen uns, dass Du Dich für unser Produkt entschieden hast. Beachte die kommenden Hinweise, um den Aufbau problemlos zu gestalten.

Viel Spaß mit Deinem Produkt!

50%

weniger Fehler beim Aufbau durch sorgfältiges Lesen der Anleitung

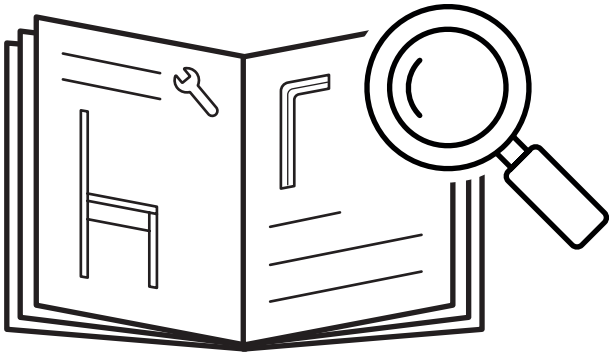

50-70

min

skølm.

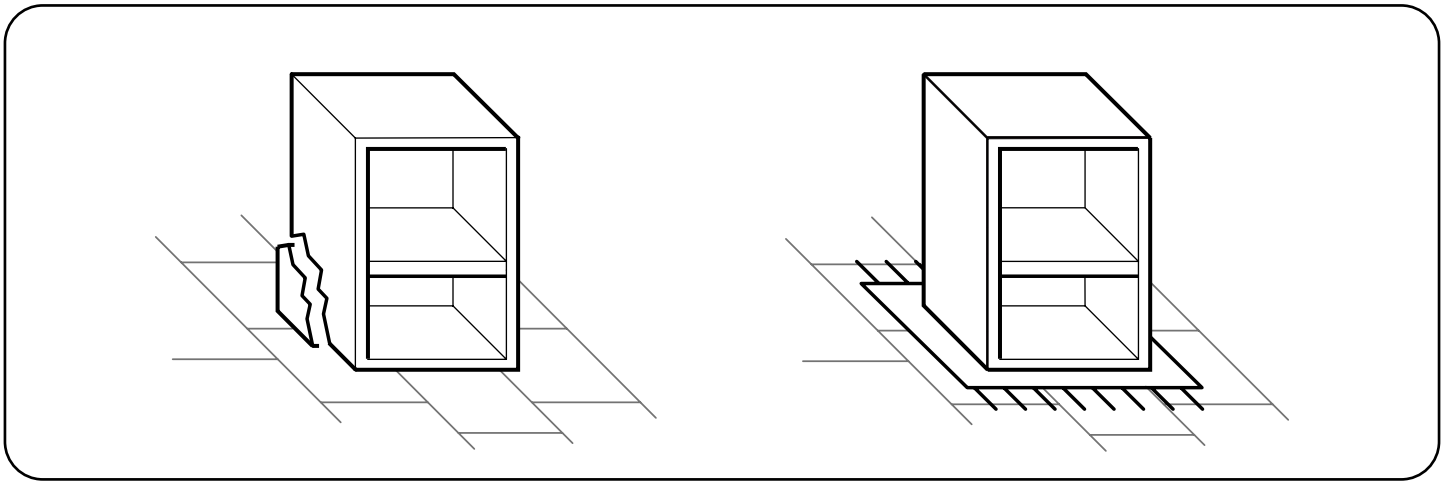

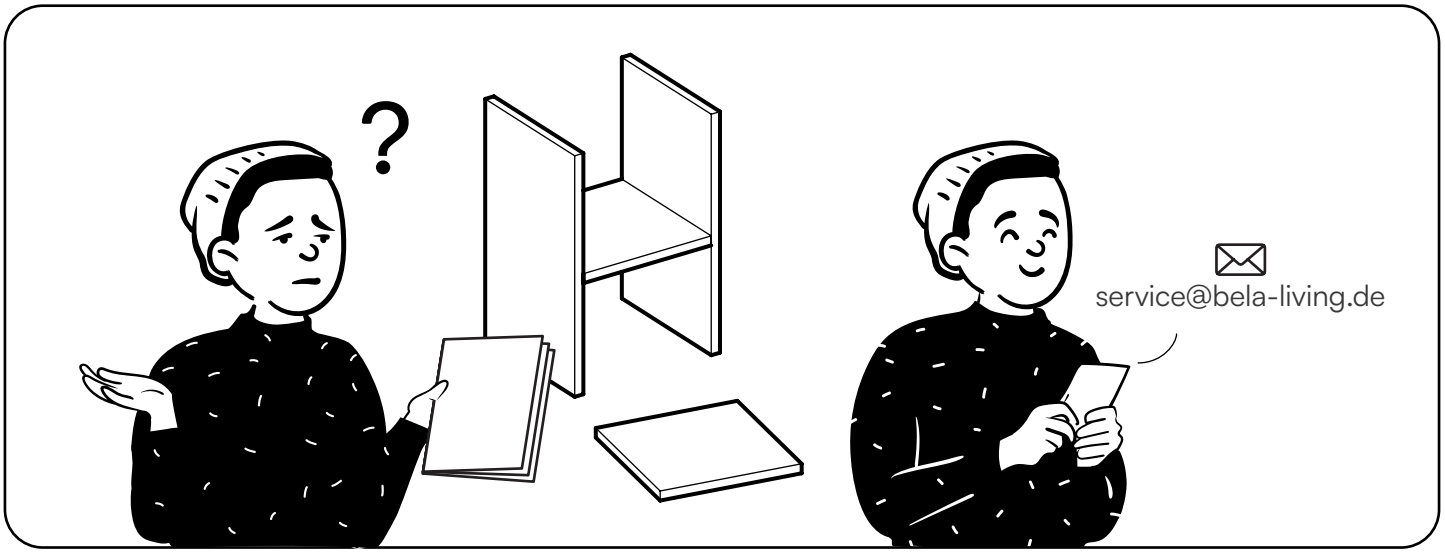

skølm.

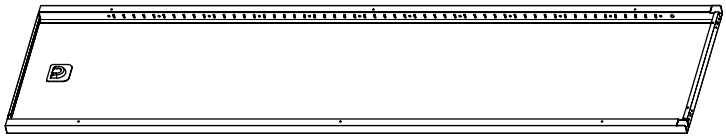

1 Seitenwand, links
1x

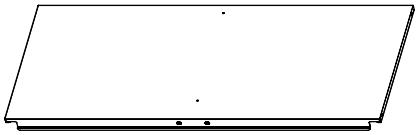

2 Boden
1x

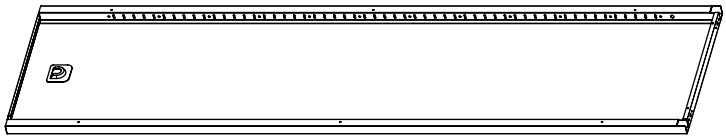

3 Seitenwand, rechts
1x

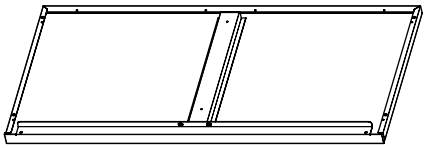

4 Deckel, oben
1x

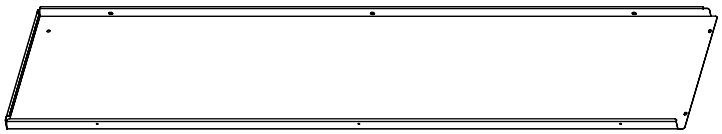

5 Rückwand, links
1x

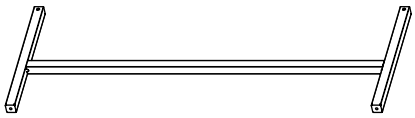

6 Beine
2x

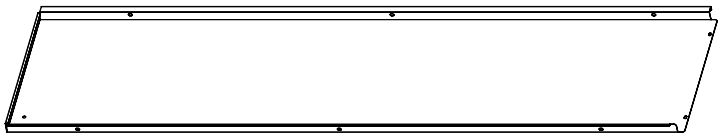

7 Rückwand, rechts
1x

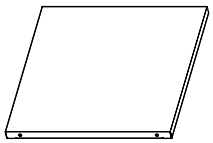

8 Fach
4x

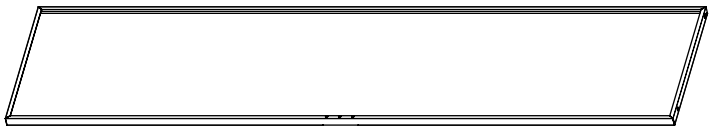

9 Tür, links
1x

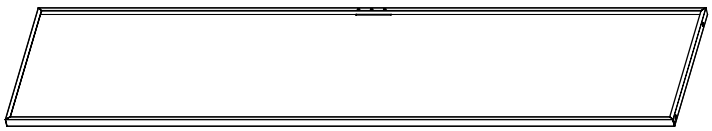

10 Tür, rechts
1x

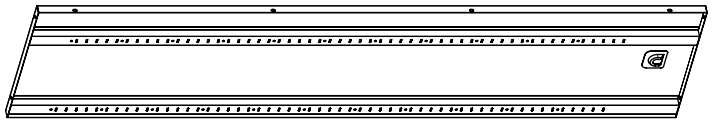

11 Mittelwand
1x

skølm.

L20 - Fuß

4x

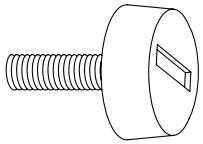

C14 - Bolzen

2x

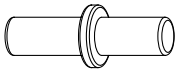

L22 - Schutzkappe

12x

K12 - Schraube, groß

33x

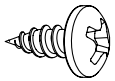

K13 - Schraube, klein

4x

L19 - Unterlegscheibe

2x

L38 - Kleiderstange, lang

1x

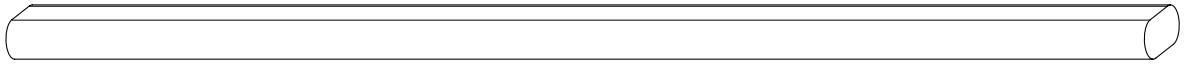

L37 - Kleiderstange, kurz

1x

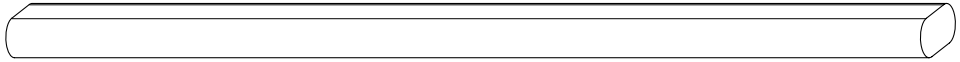

L35 - Griff

2x

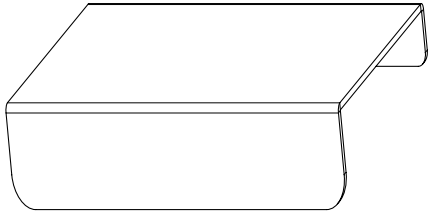

L36 - Magnet

4x

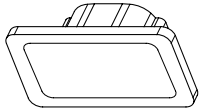

L21 - Regalhalter

16x

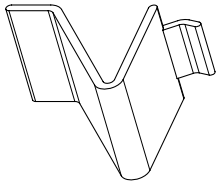

skølm.

Ein letzter Check:

Bitte überprüfe, ob Du alle Teile hast.

Viel Spaß beim Aufbau!

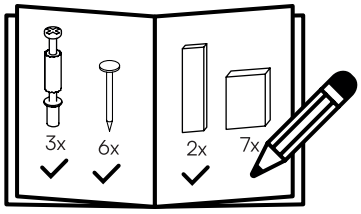

1

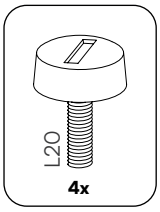

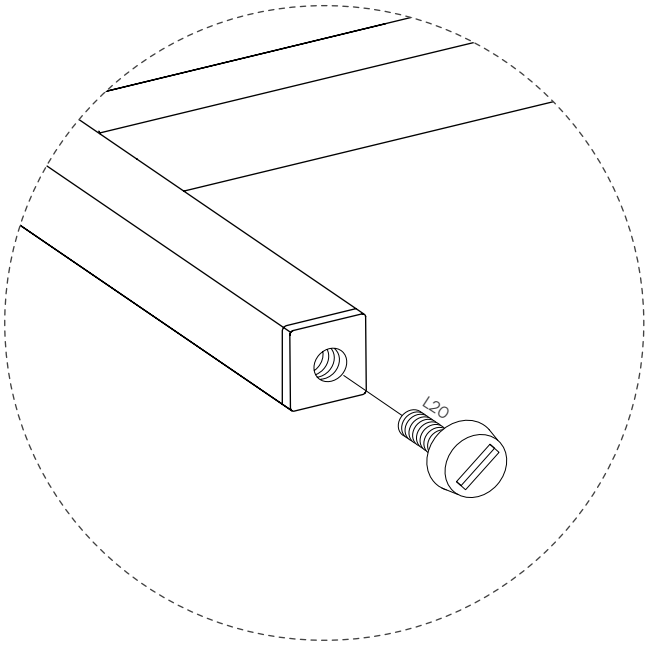

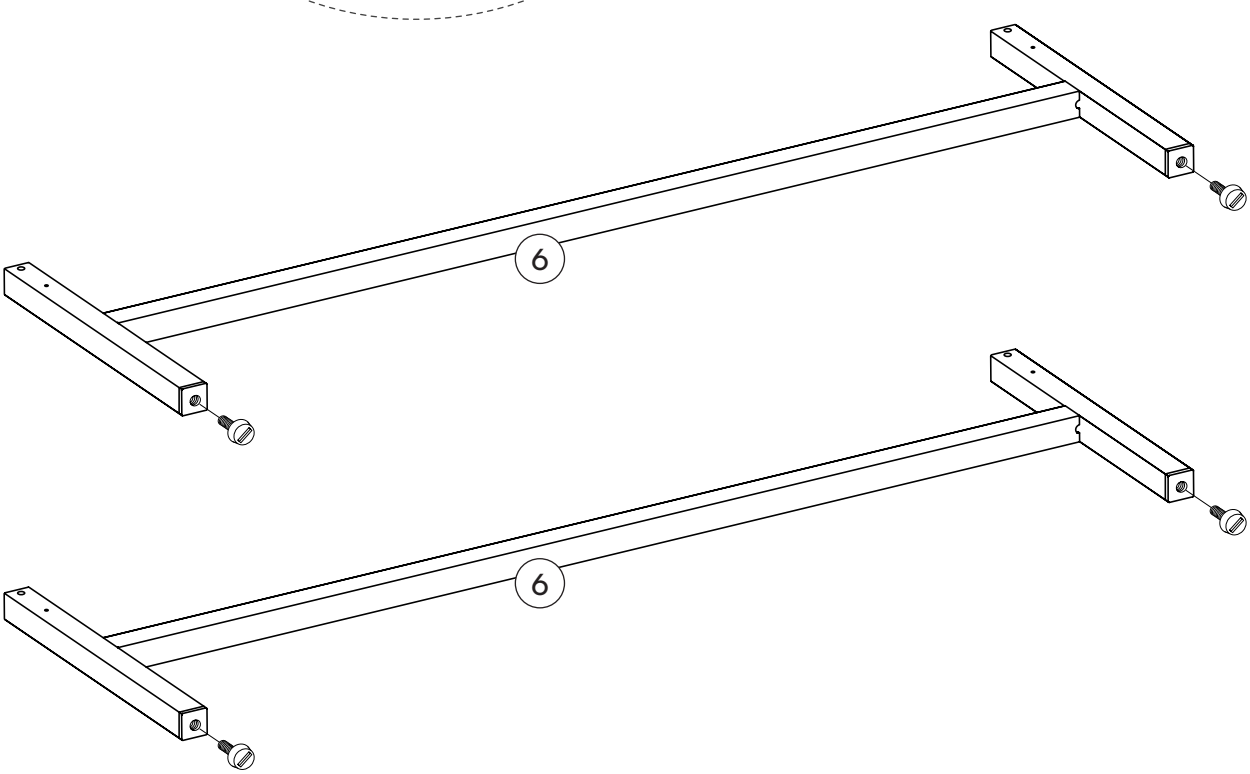

2

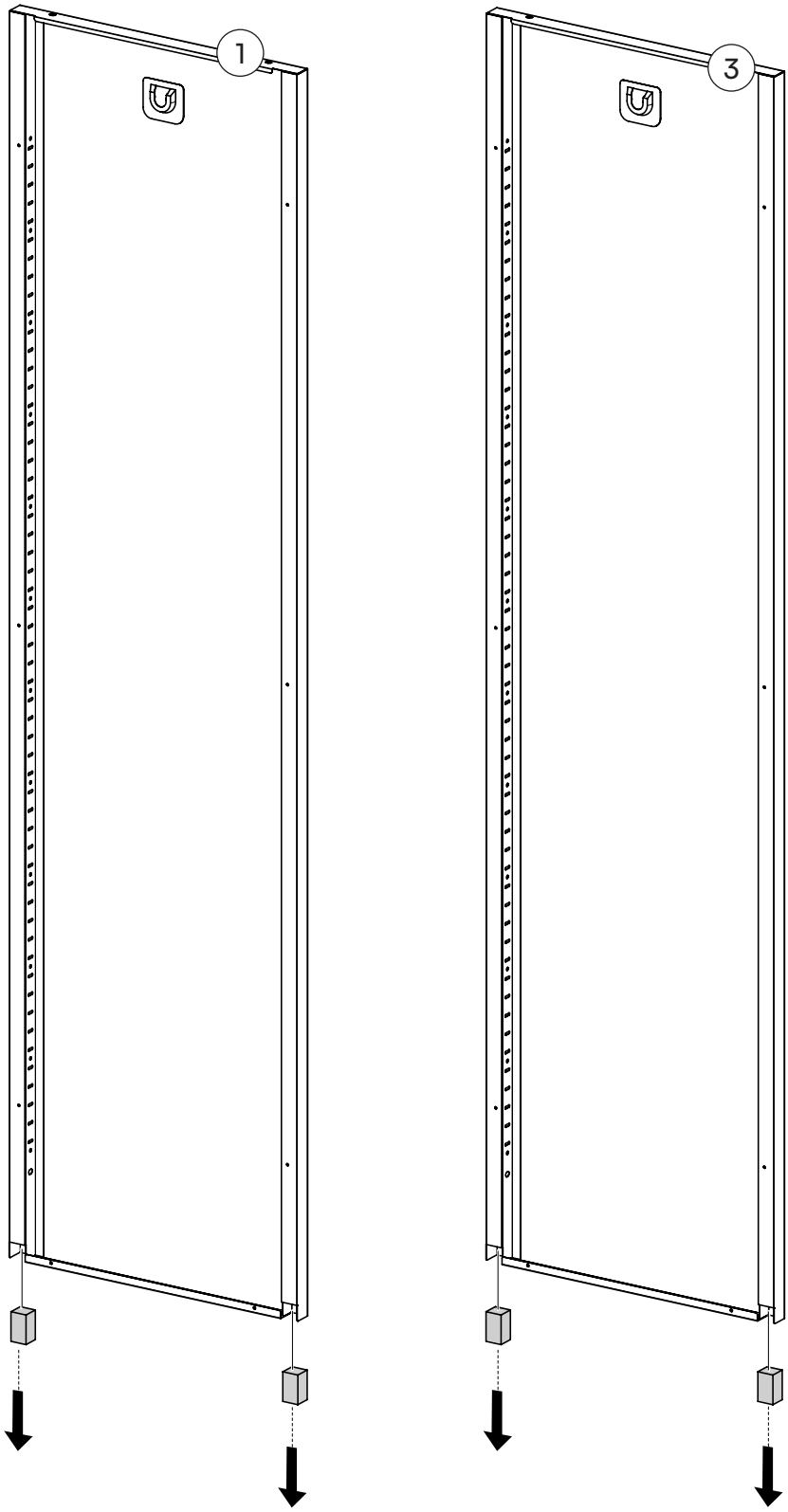

skølm.

3

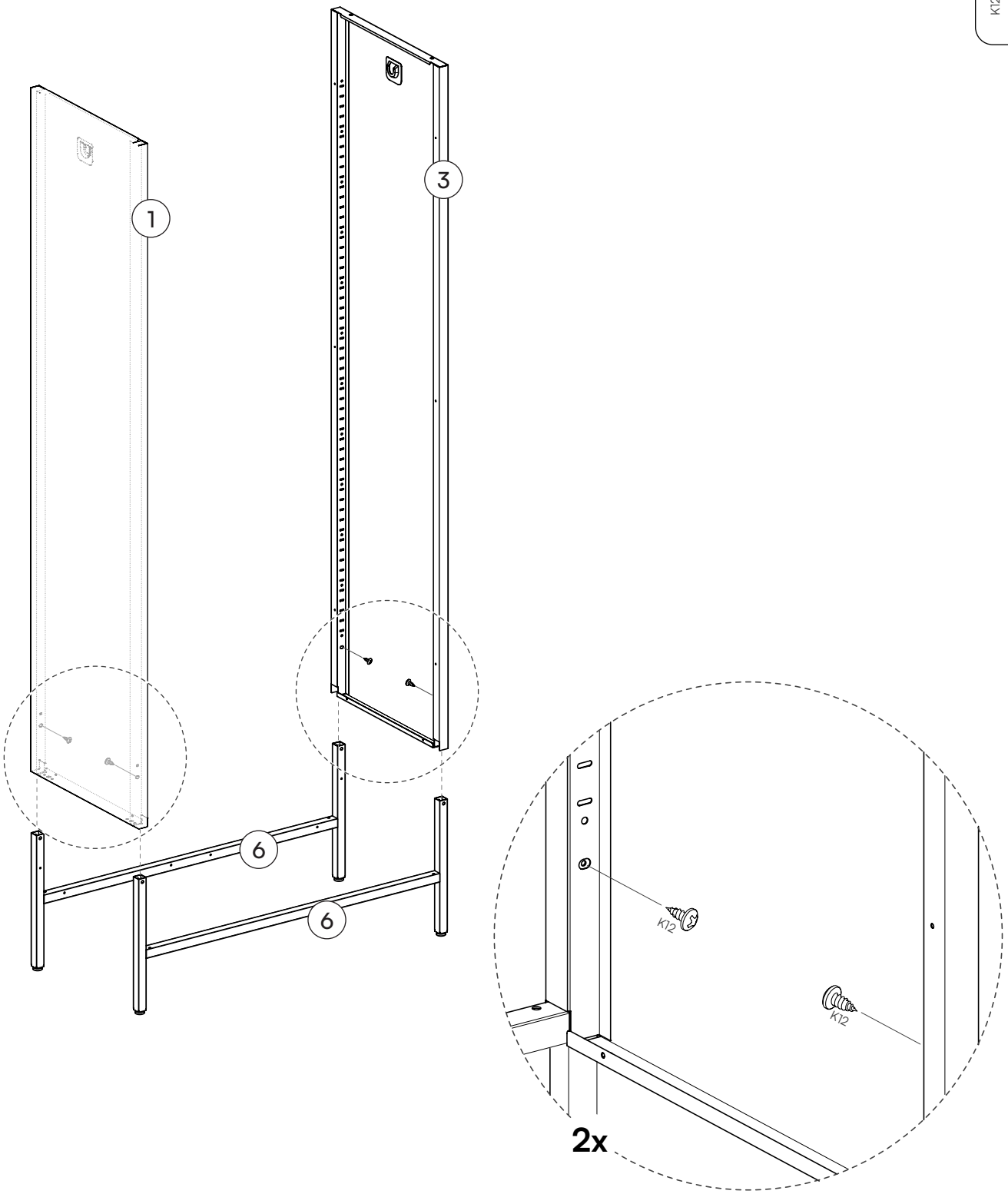

4

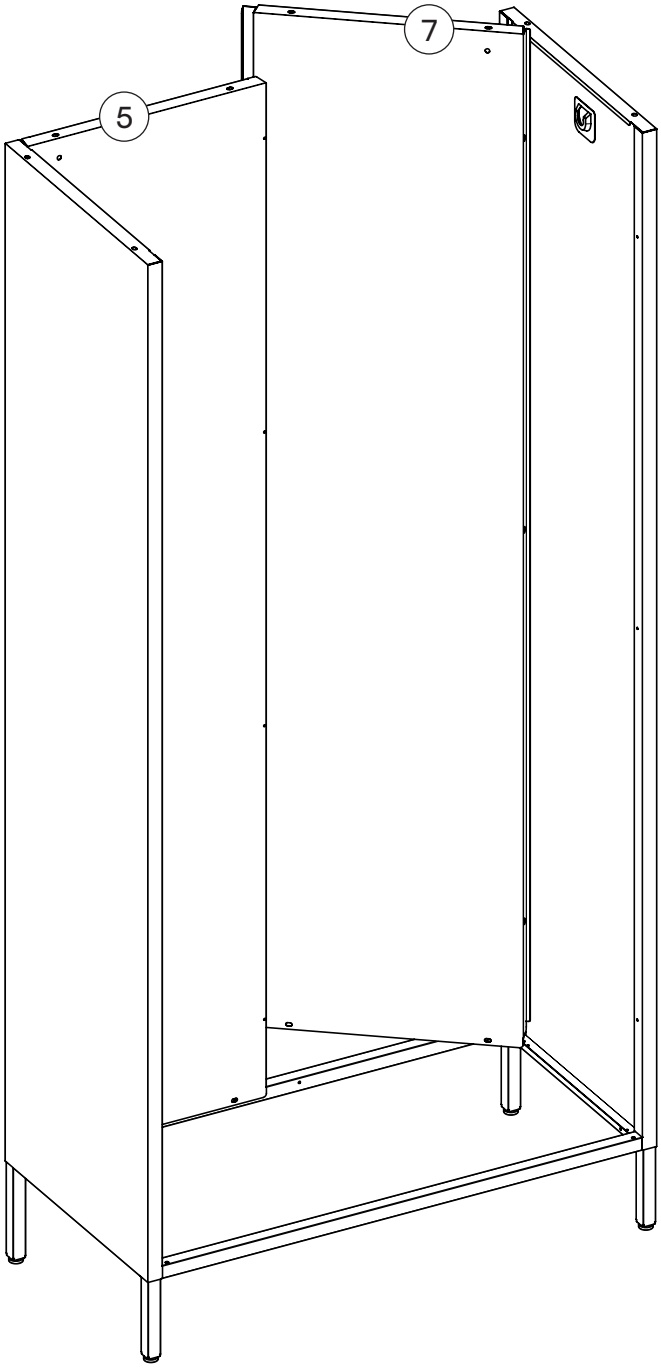

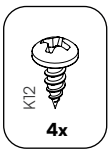

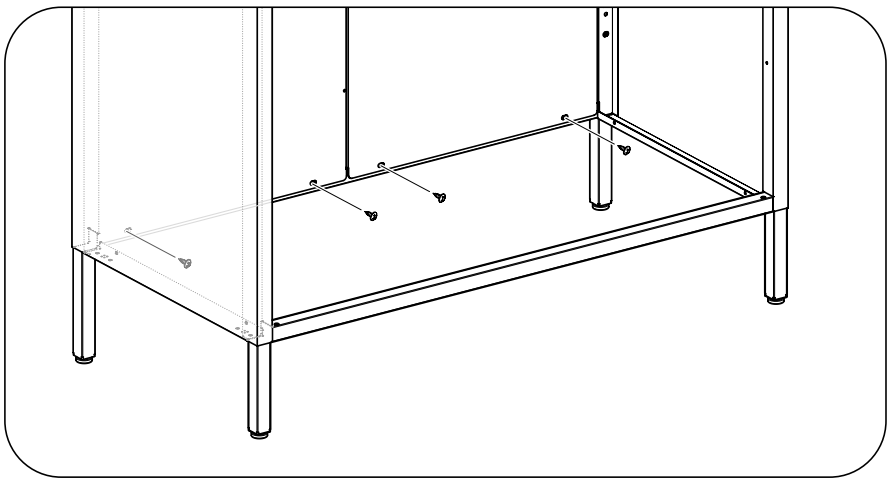

5

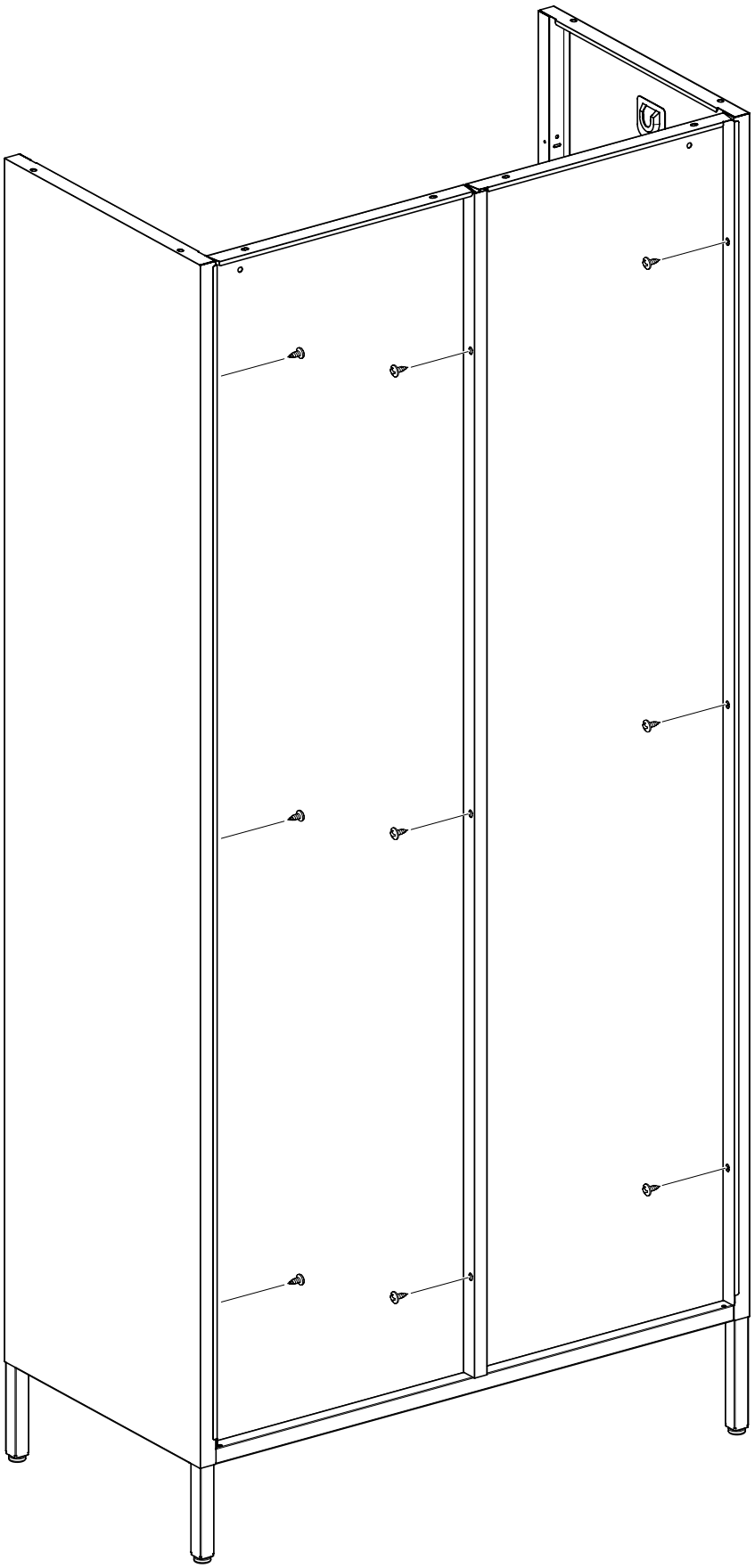

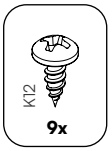

skølm.

6

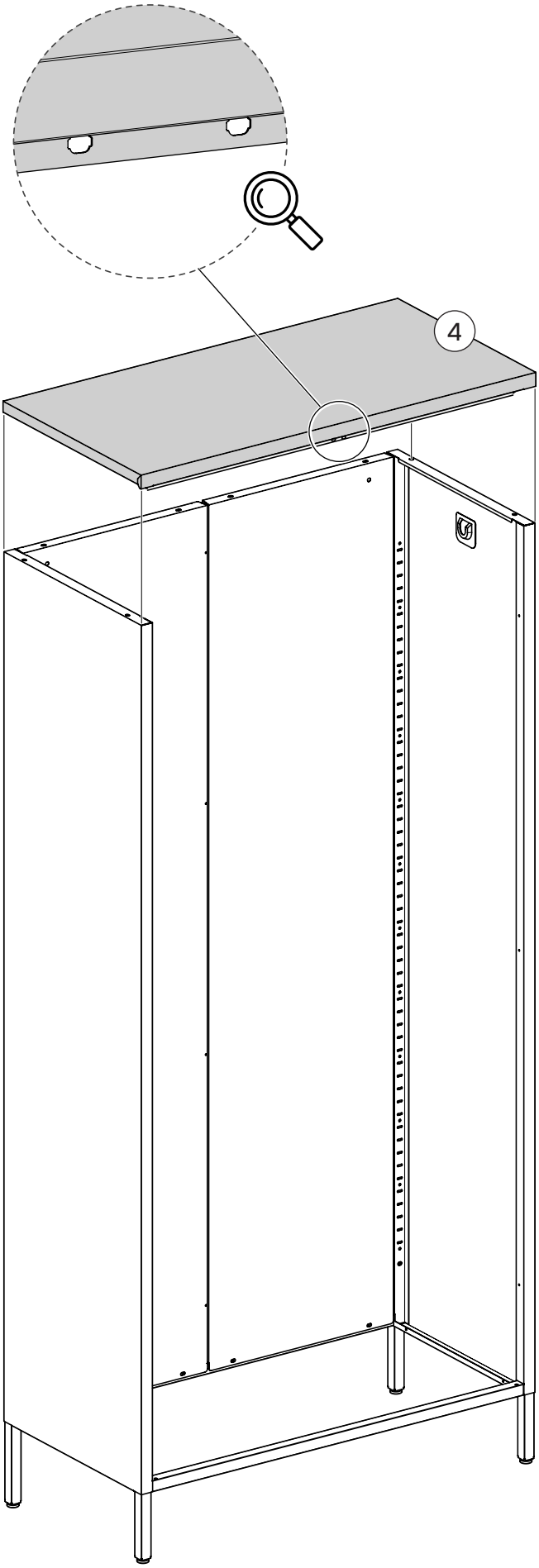

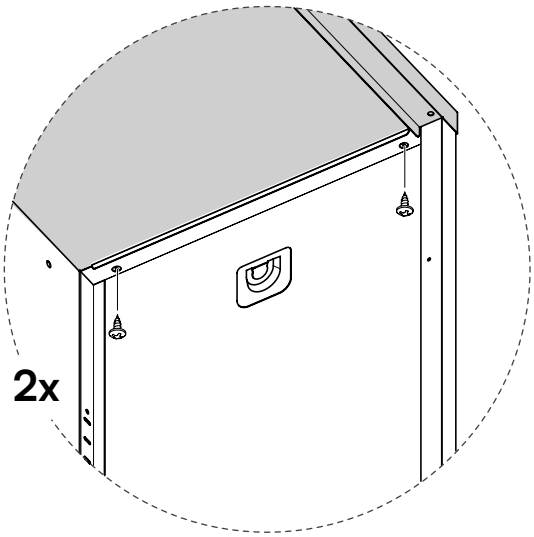

7

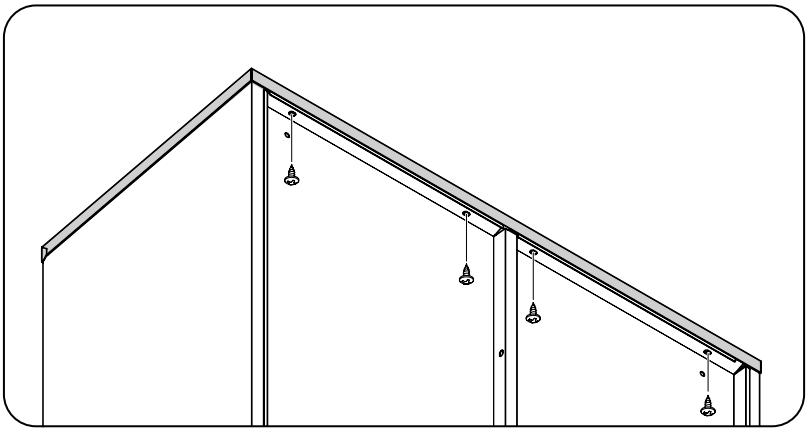

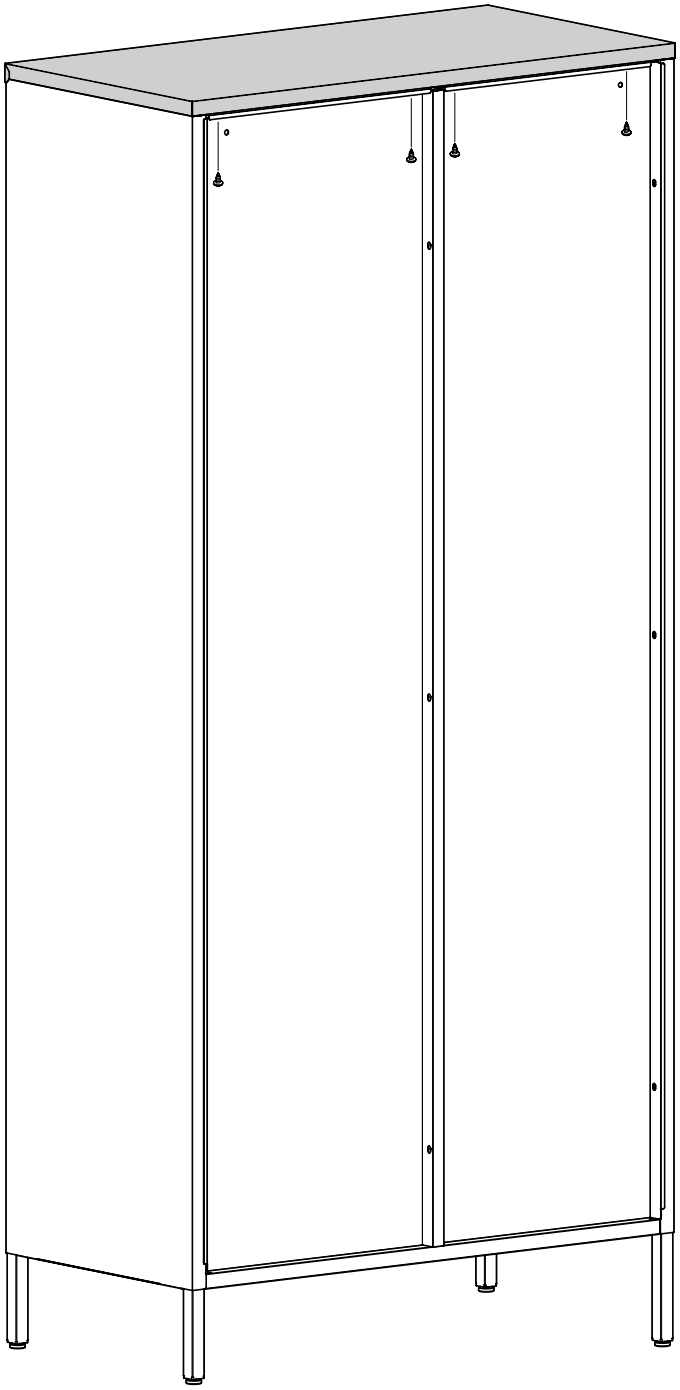

8

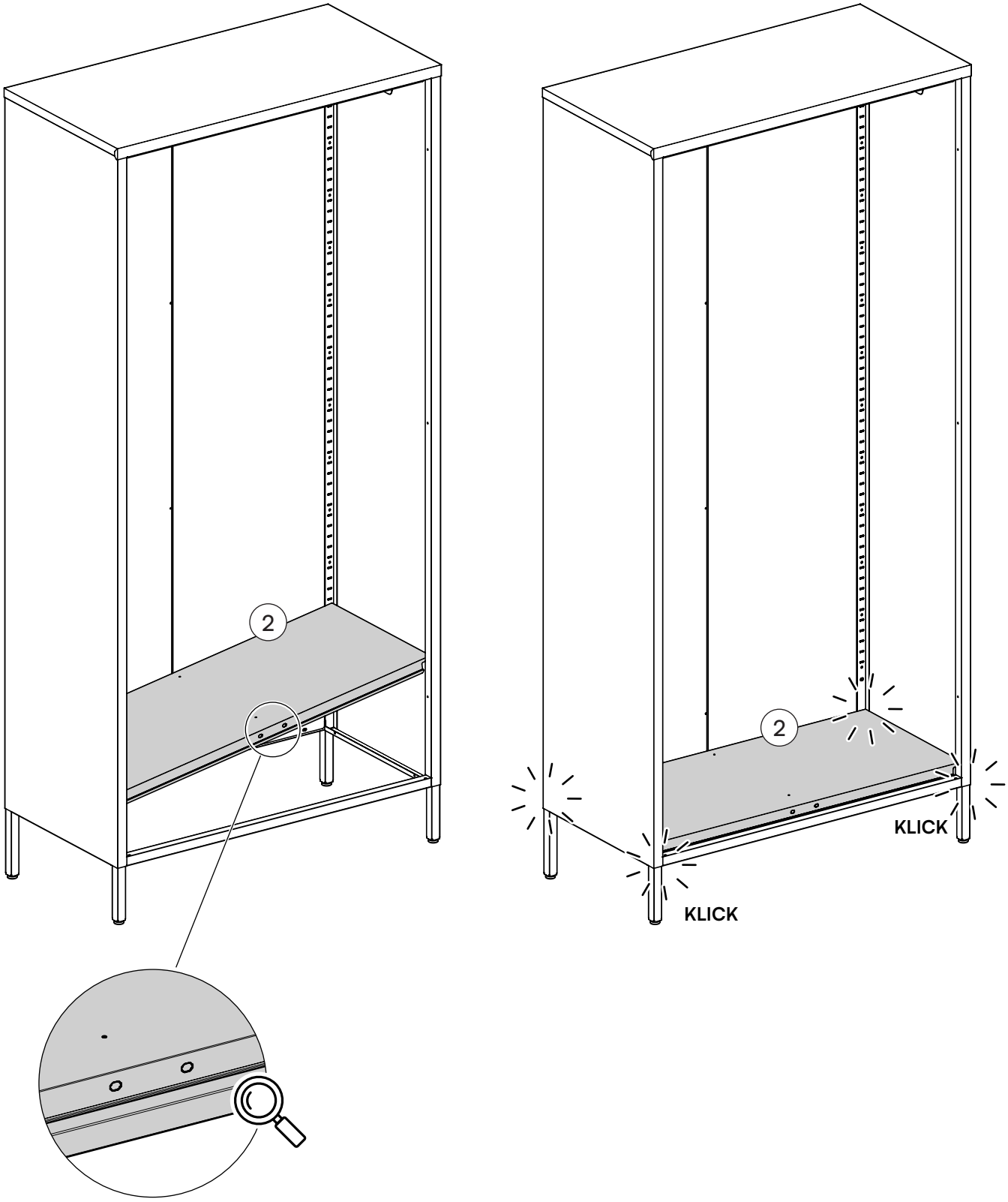

9

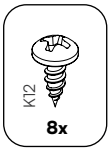

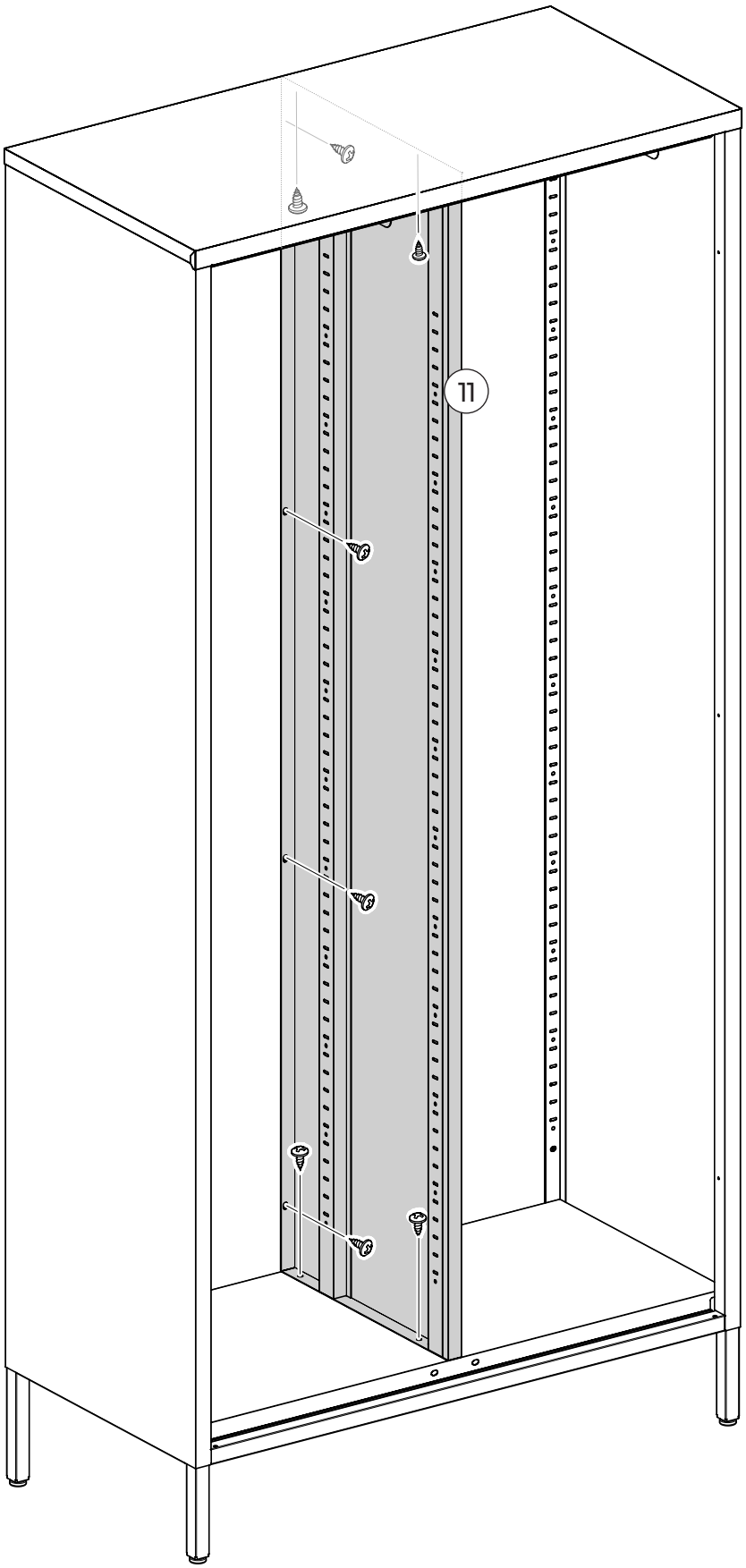

10

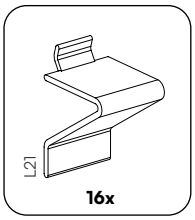

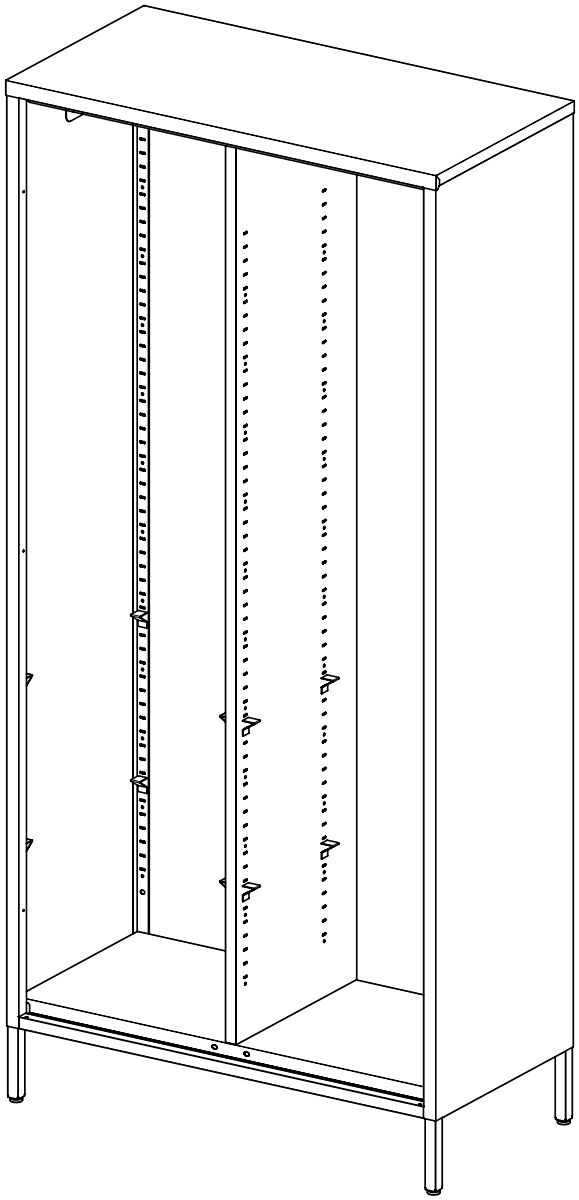

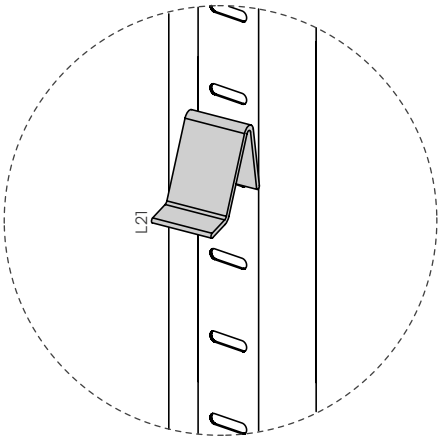

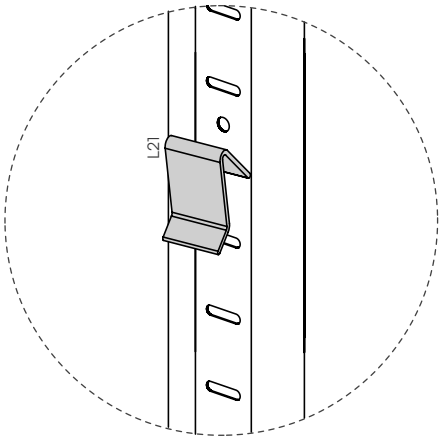

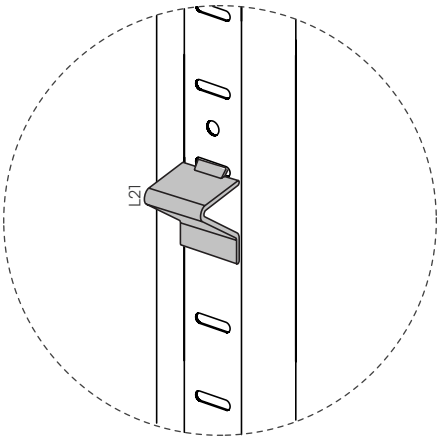

11

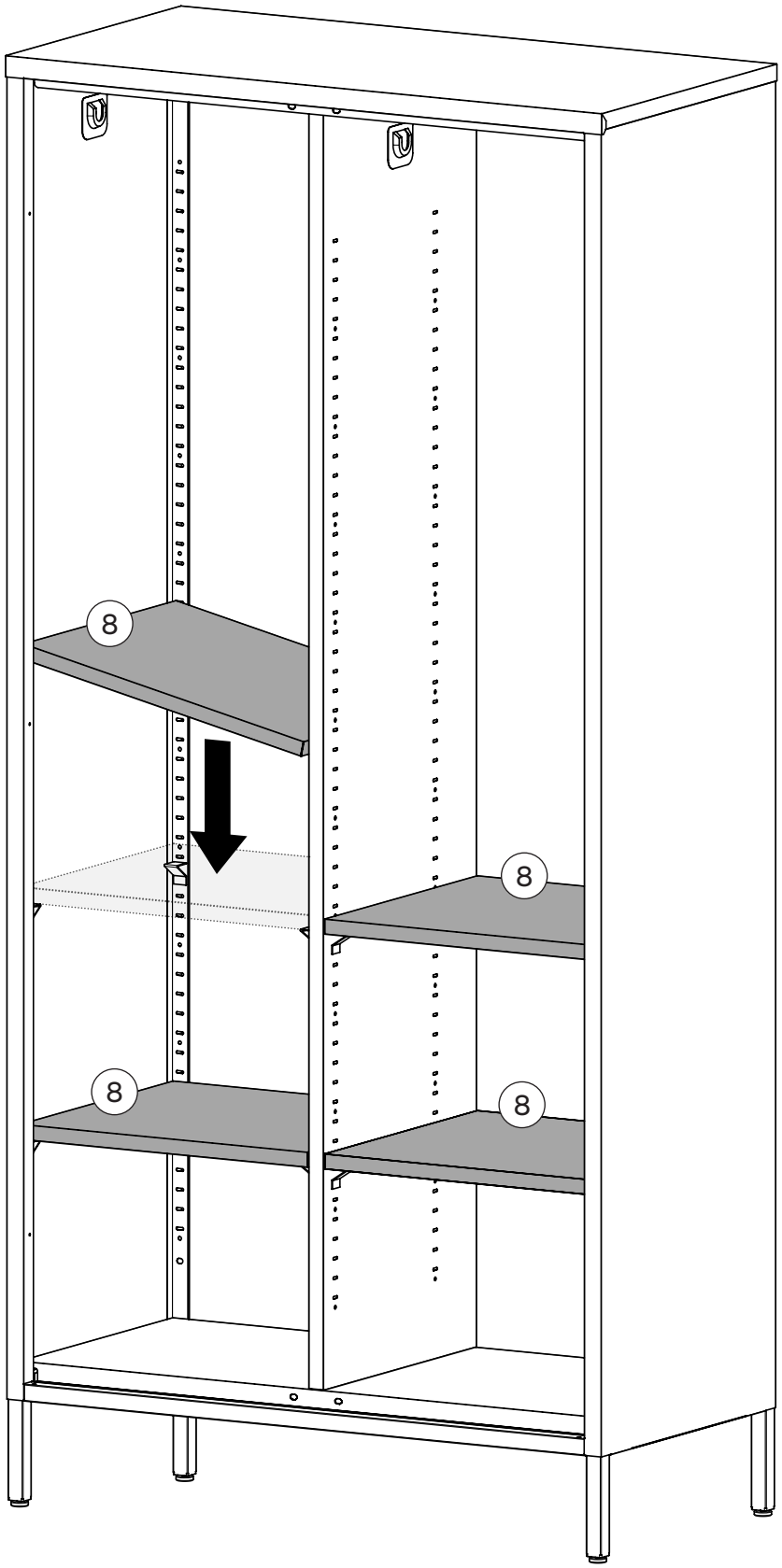

12

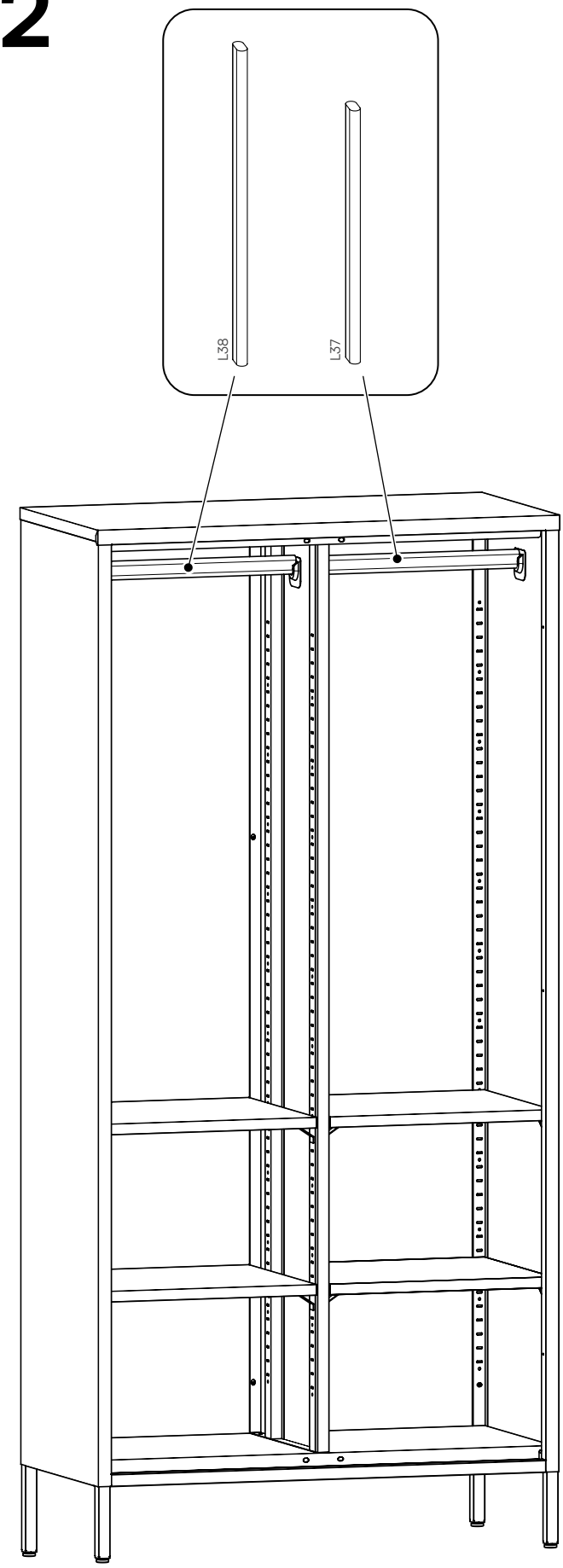

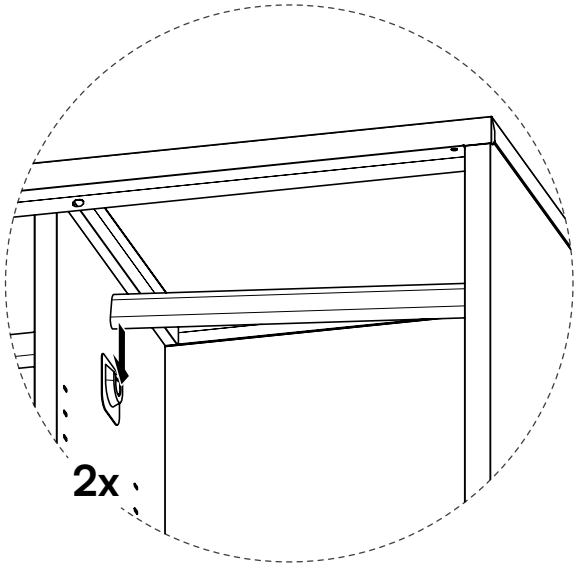

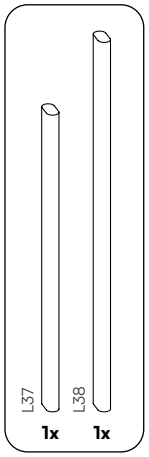

13

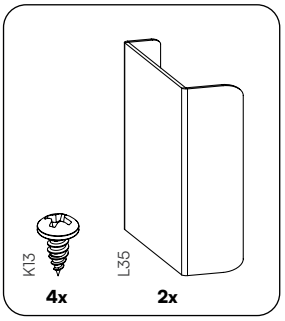

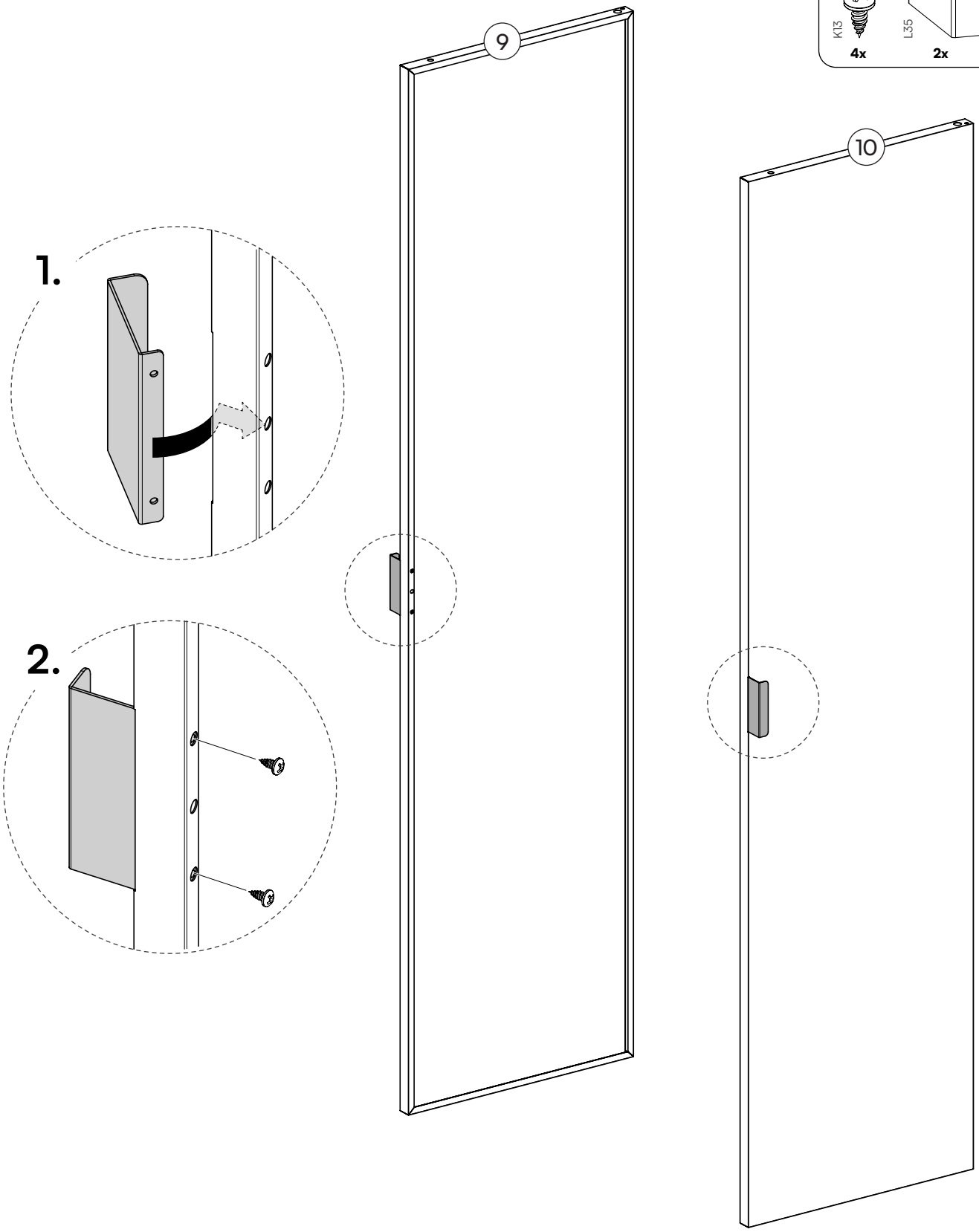

14

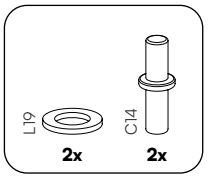

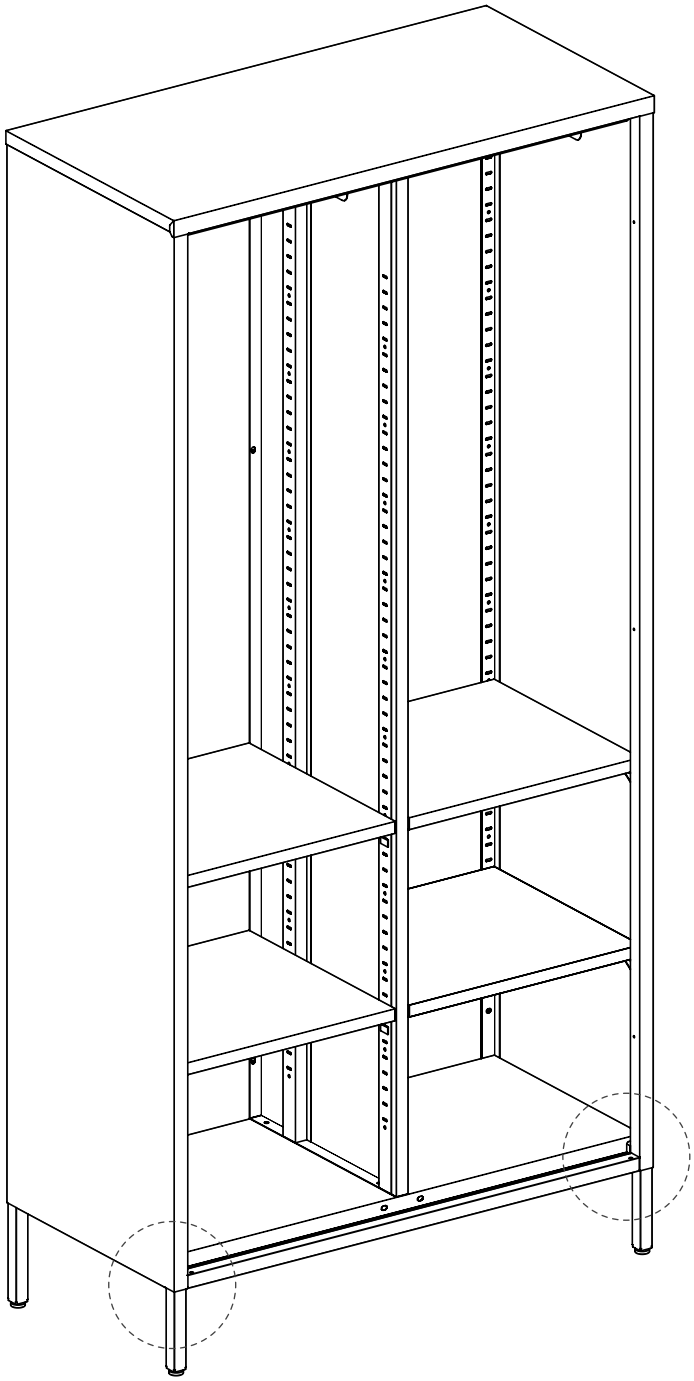

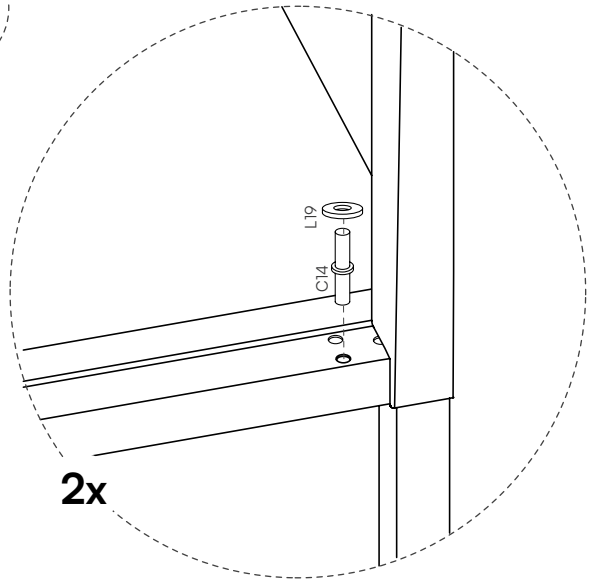

15

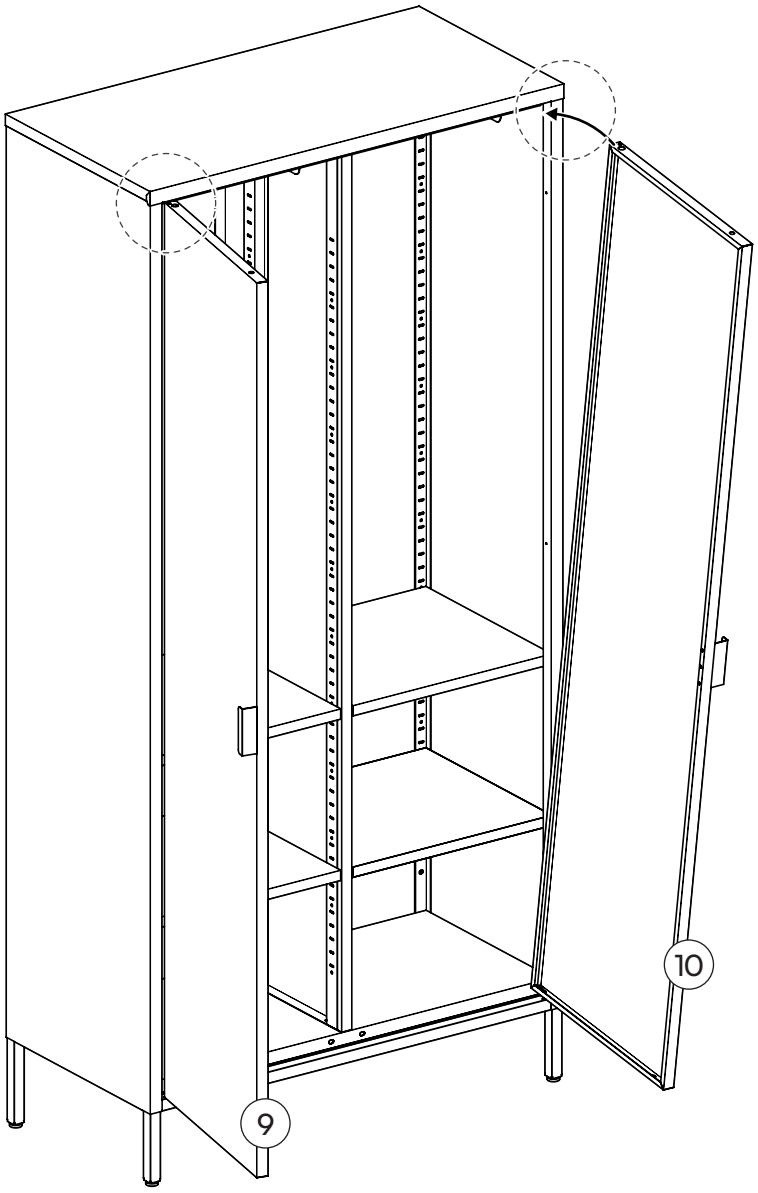

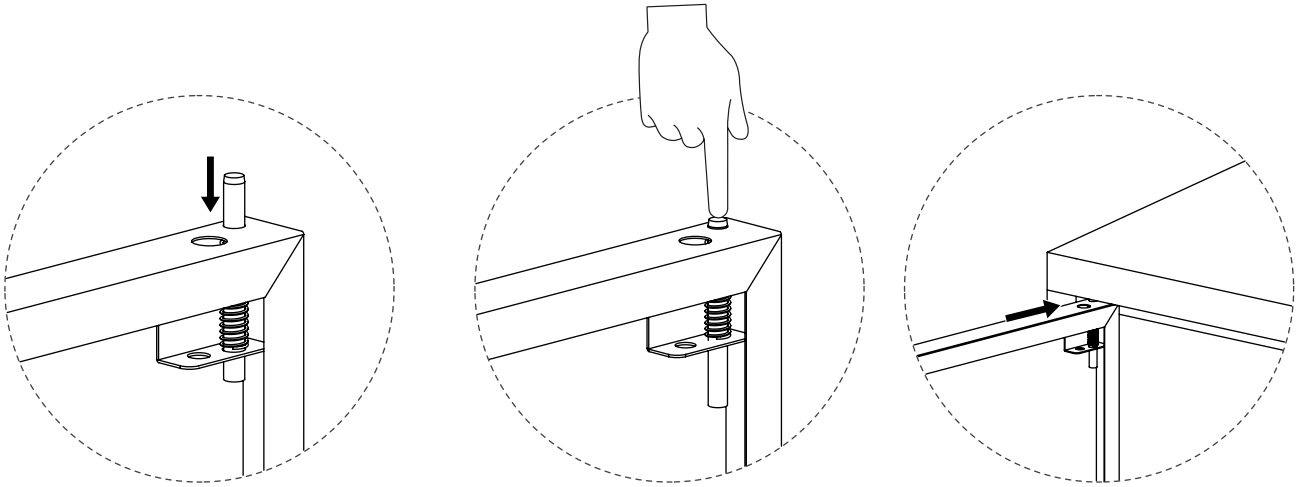

16

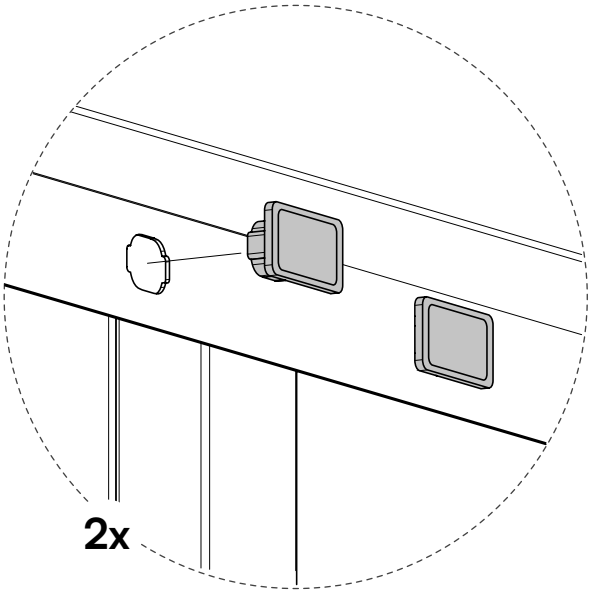

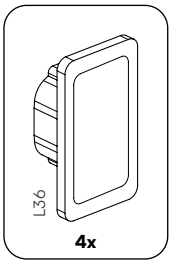

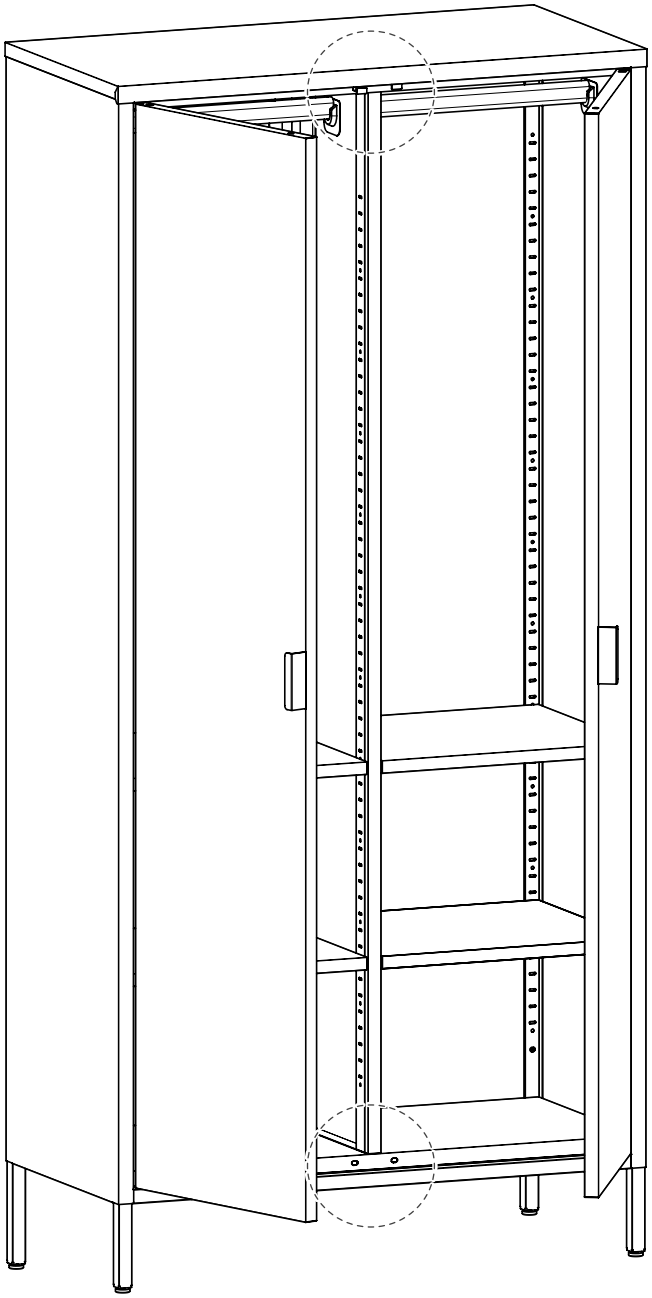

17

Decke alle hervorstehenden
Schrauben mit einer Schutzkappe ab.

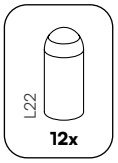

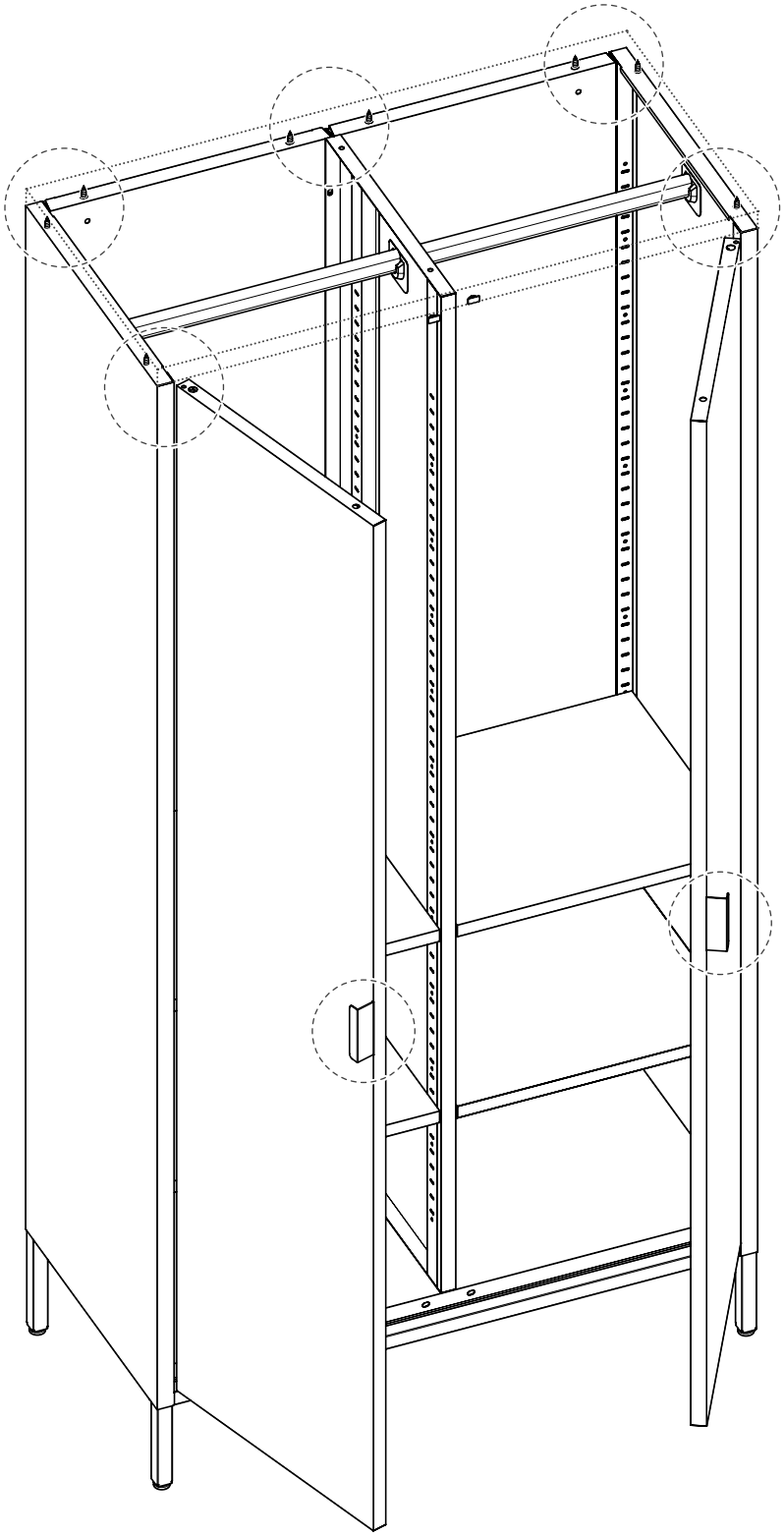

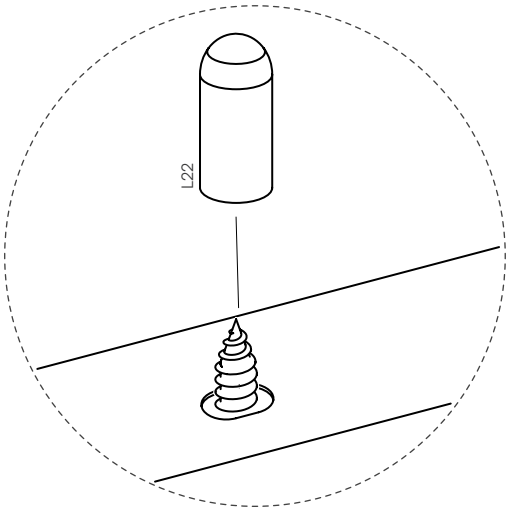

18

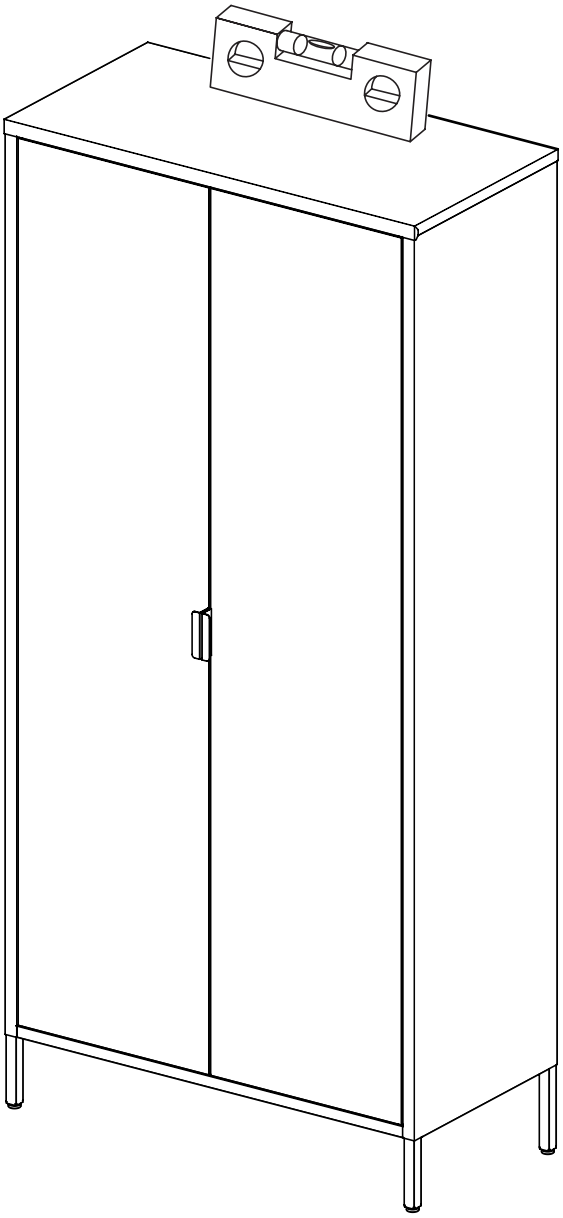

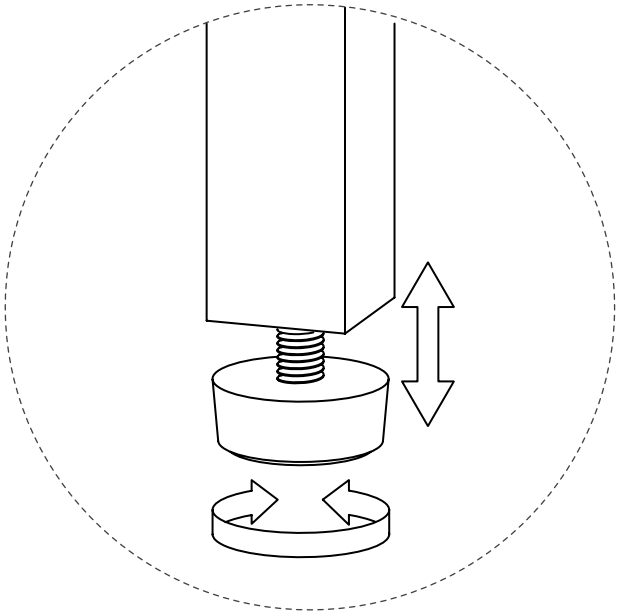

Geschafft!

skølm.

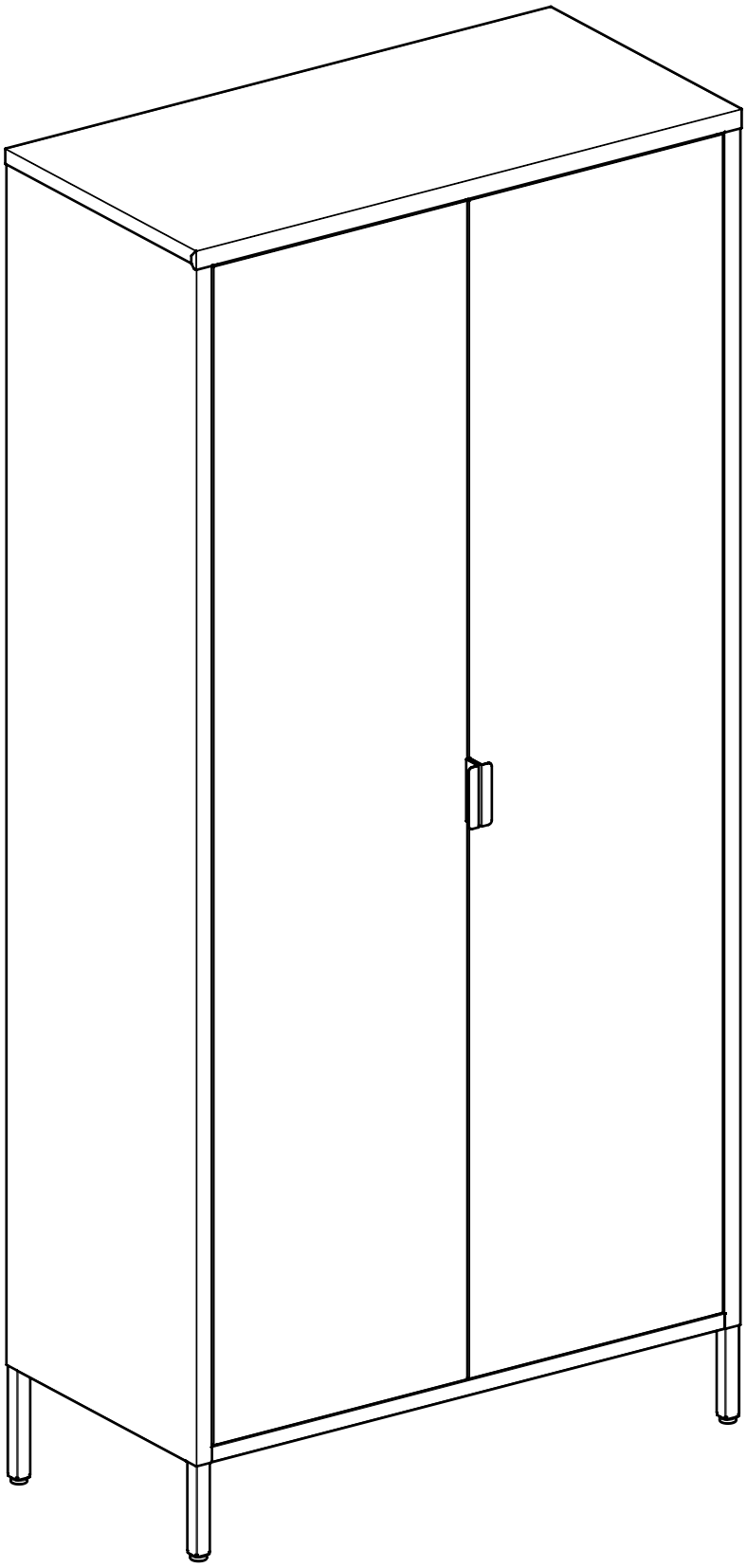

skølm.