ASSEMBLY INSTRUCTION

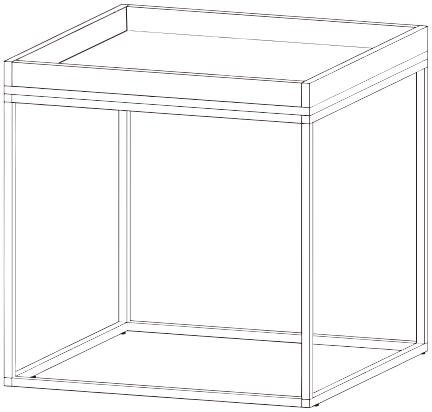

1

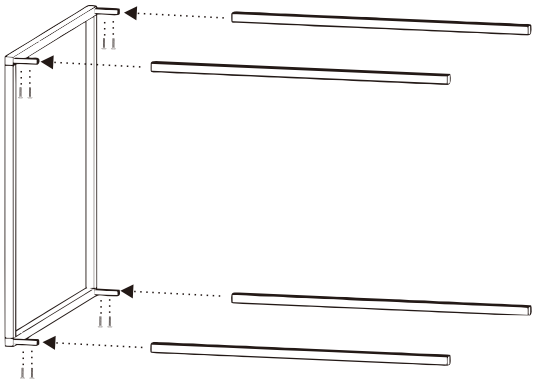

M6 x 10mm 8

2

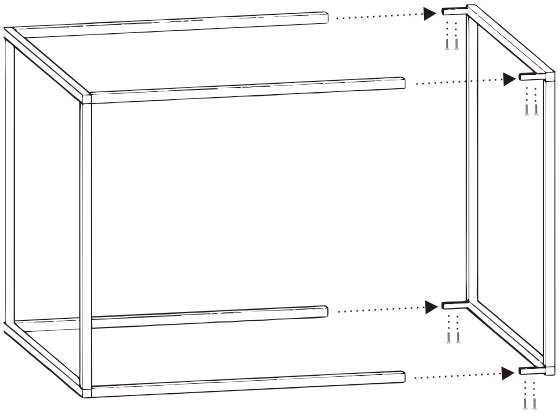

M6 x 10mm 8

3

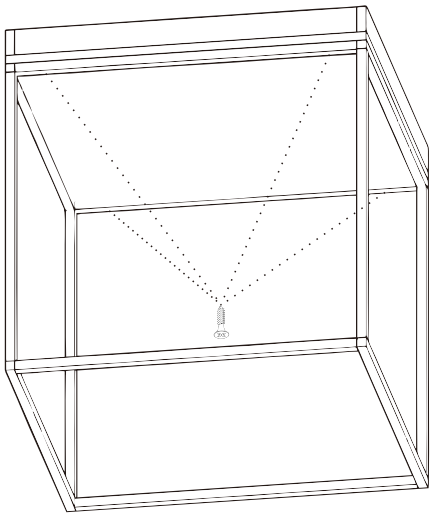

M4 x 30mm 4

4

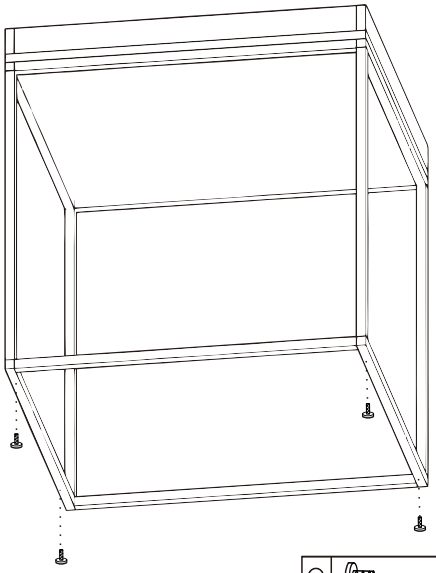

M6 x 15mm 4