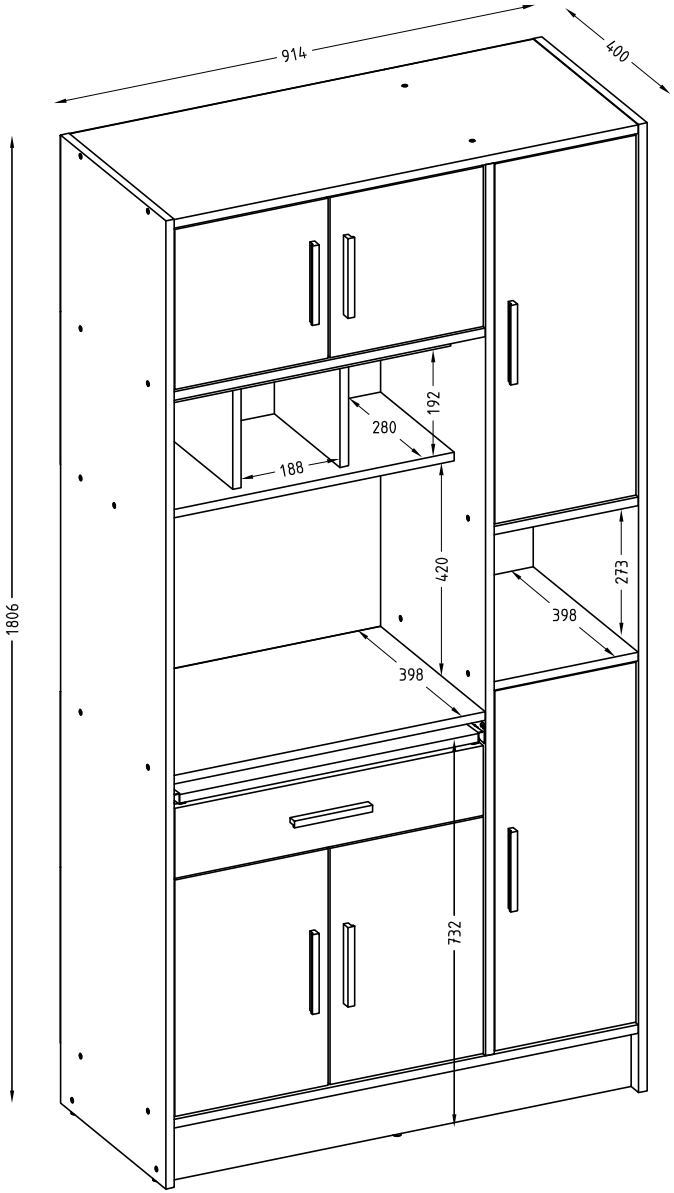

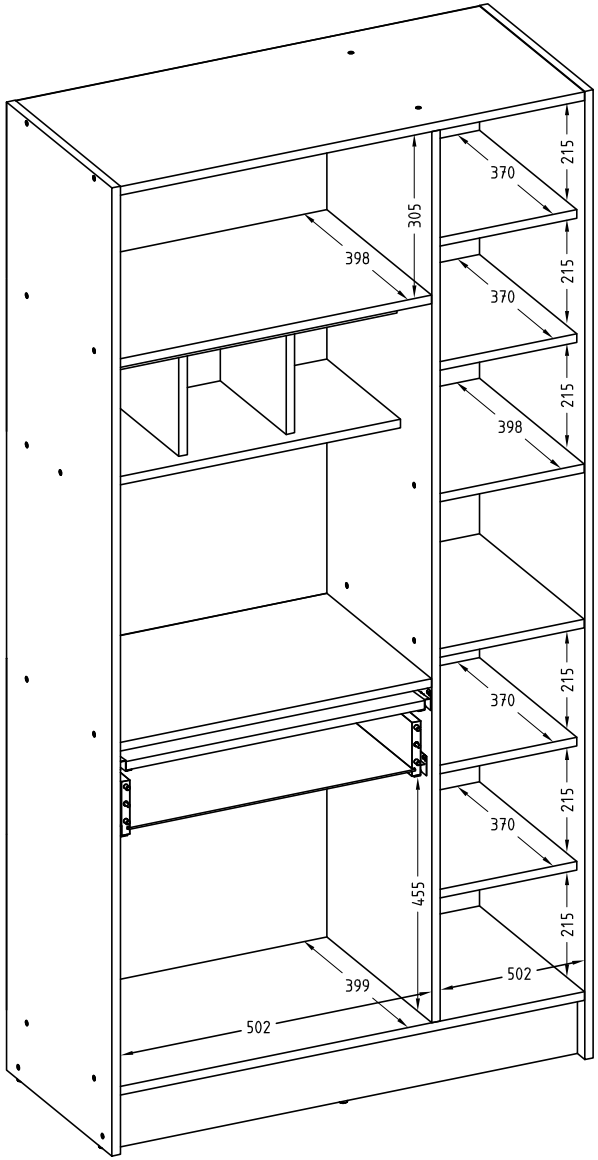

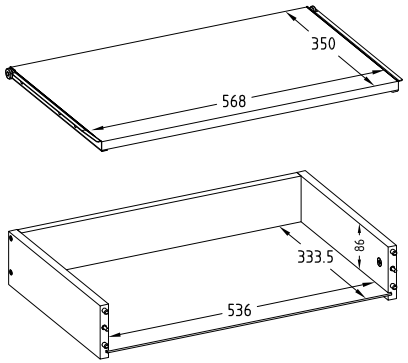

MADY 01 -Folder