STEELSØN

Mülltonnenbox ‘Kestra‘

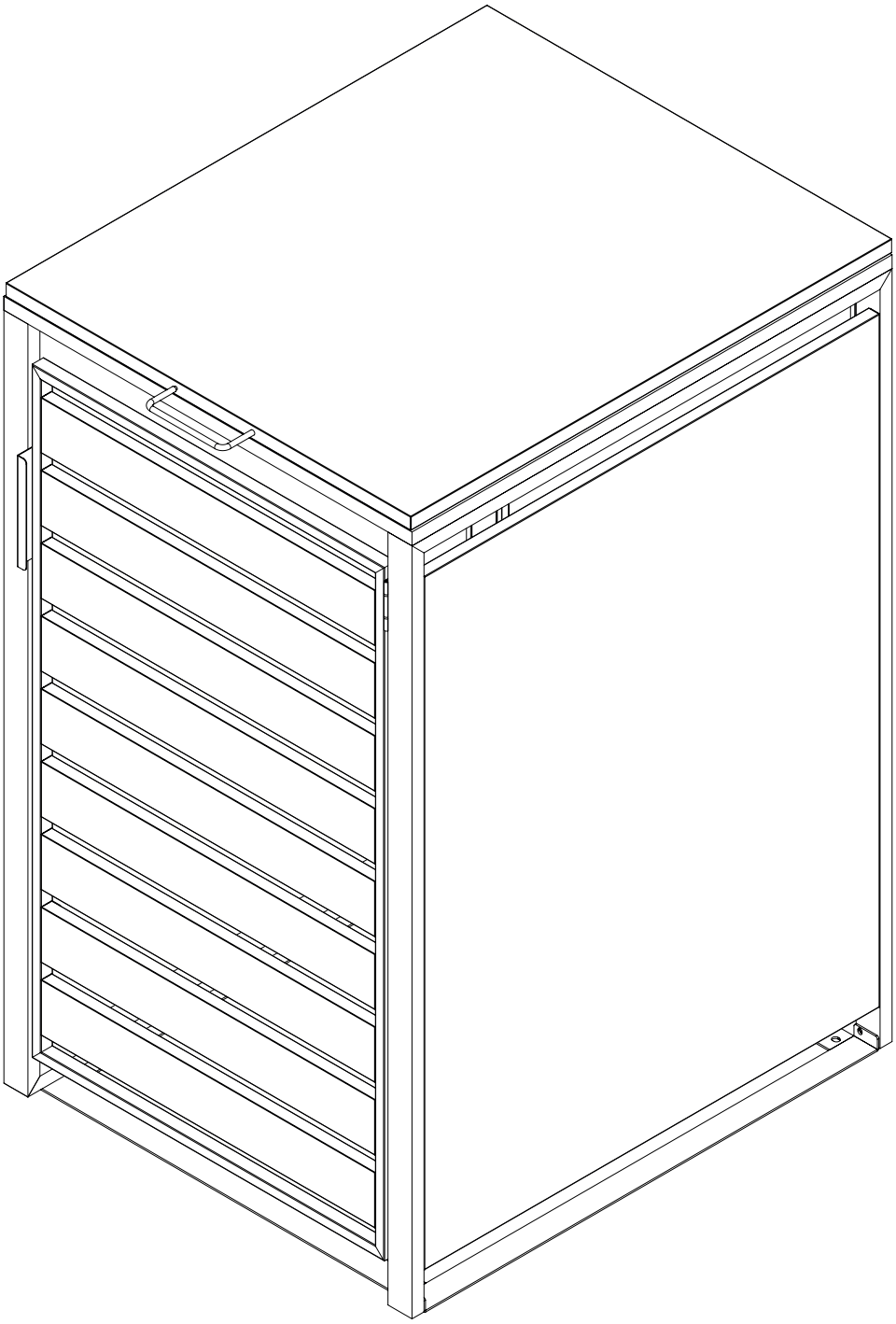

Hier geht’s zum
Aufbauvideo

Hey,

wir freuen uns, dass Du Dich für unser Produkt entschieden hast. Beachte die kommenden Hinweise, um den Aufbau problemlos zu gestalten.

Viel Spaß mit Deinem Produkt!

50%

weniger Fehler beim Aufbau durch sorgfältiges Lesen der Anleitung

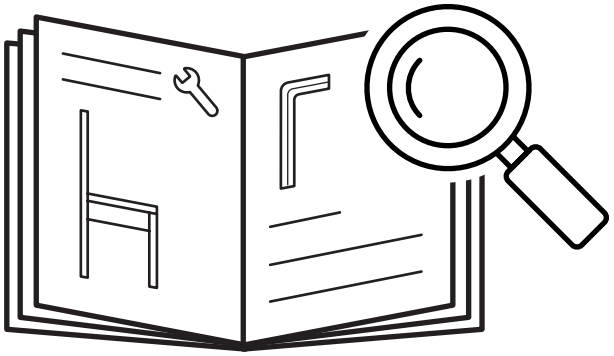

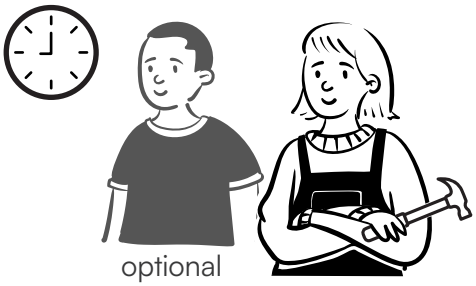

optional

60-90

min

STEELSØN

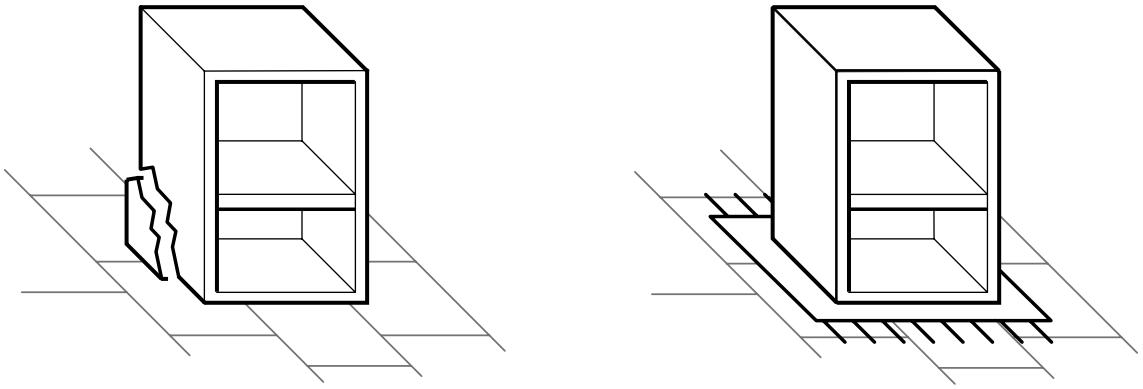

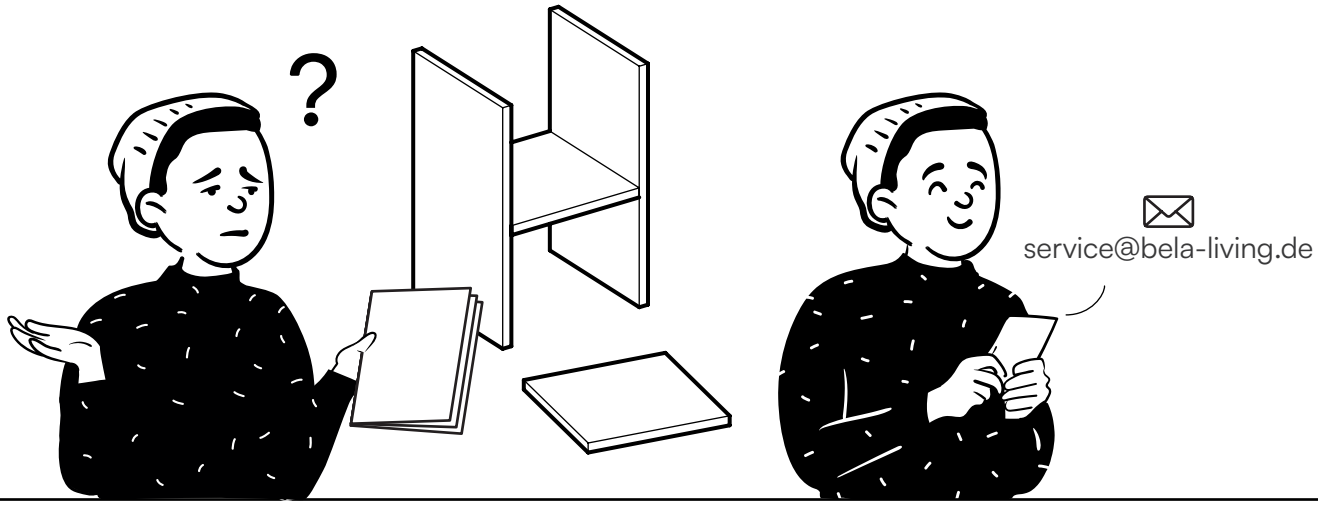

1.

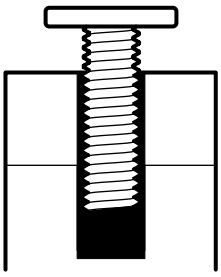

Ziehe die Schrauben während des gesamten Aufbaus zunächst per Hand an.

2.

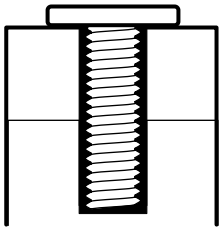

Justiere das Produkt final und ziehe die Schrauben vollständig an.

STEELSØN

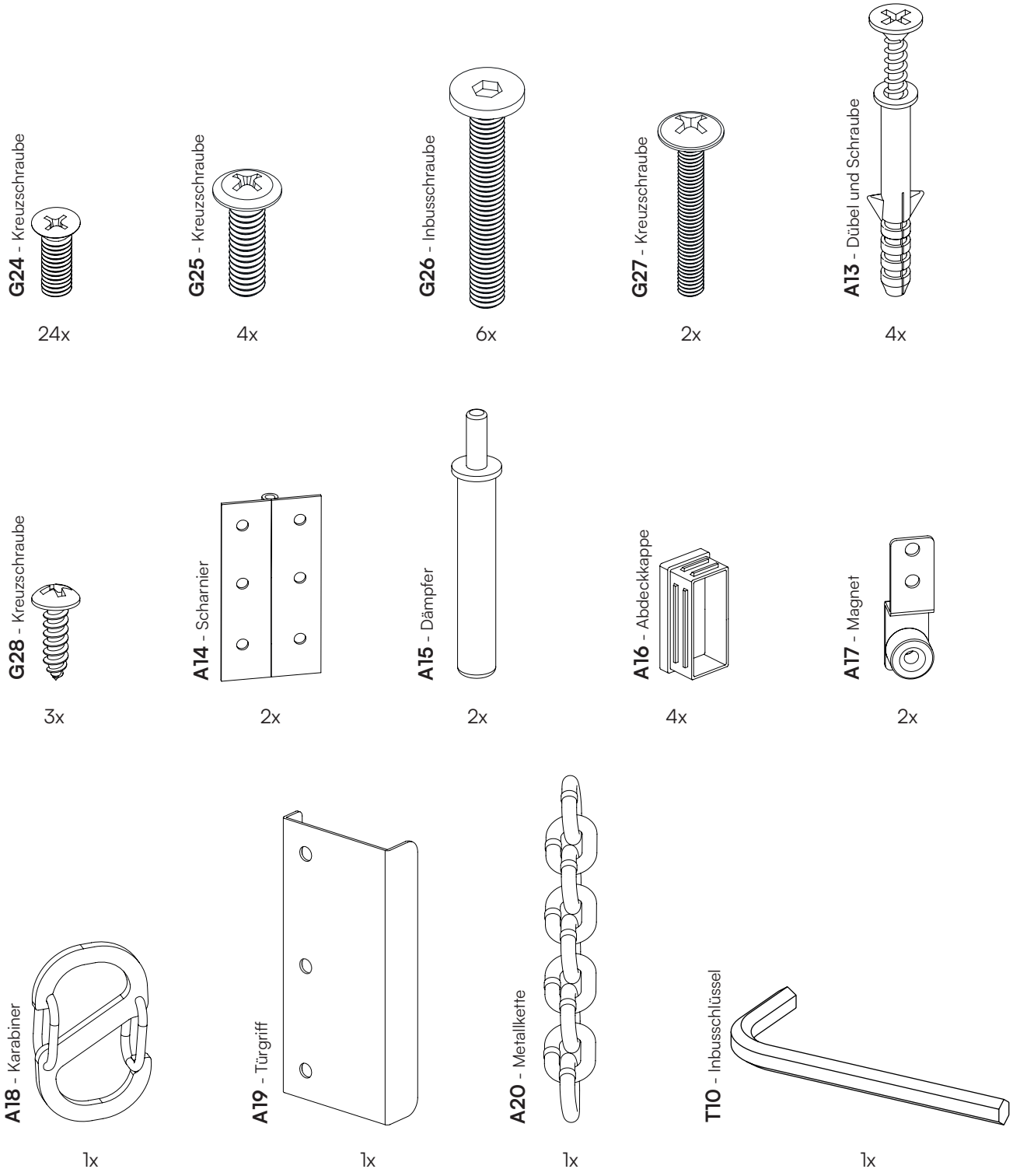
G24 - Kreuzschraube
24x
G25 - Kreuzschraube
4x
G26 - Inbusschraube
6x
G27 - Kreuzschraube
2x
A13 - Dübel und Schraube
4x
G28 - Kreuzschraube
3x
A14 - Scharnier
2x
A15 - Dämpfer
2x
A16 - Abdeckkappe
4x
A17 - Magnet
2x
A18 - Karabiner
1x
A19 - Türgriff
1x
A20 - Metallkette
1x
T10 - Inbusschlüssel
1x

STEELSØN

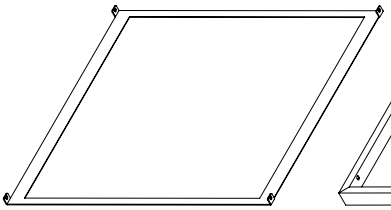

1 Unterer Rahmen
1x

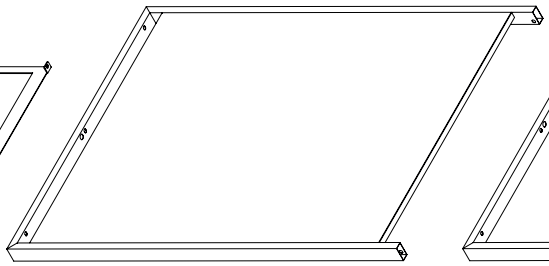

2 Linke Seitenwand
1x

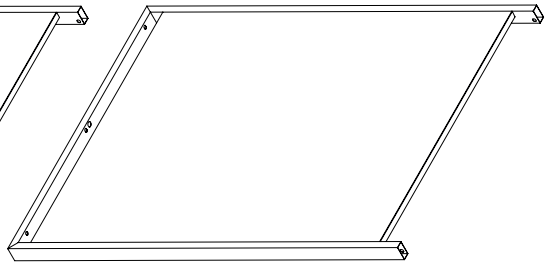

3 Rechte Seitenwand
1x

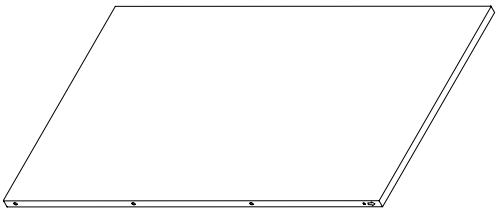

4 Rückwand
1x

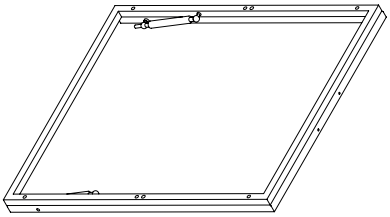

5 Deckel
1x

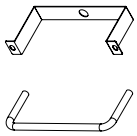

6 Griff
1x

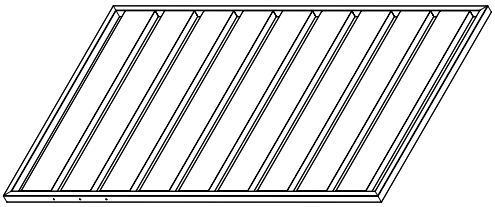

7 Tür
1x

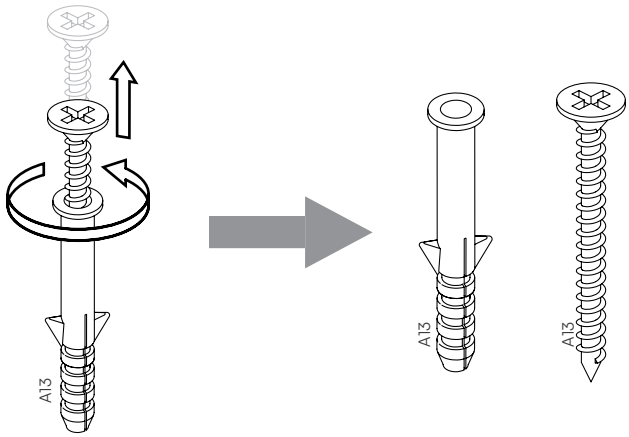

STEELSØN

Ein letzter Check:

Bitte überprüfe, ob Du alle Teile hast.

Viel Spaß beim Aufbau!

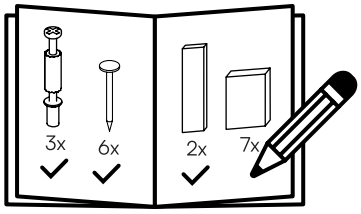

1

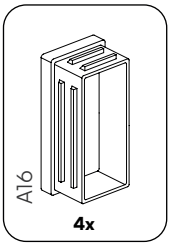

Hier geht's zum Aufbauvideo

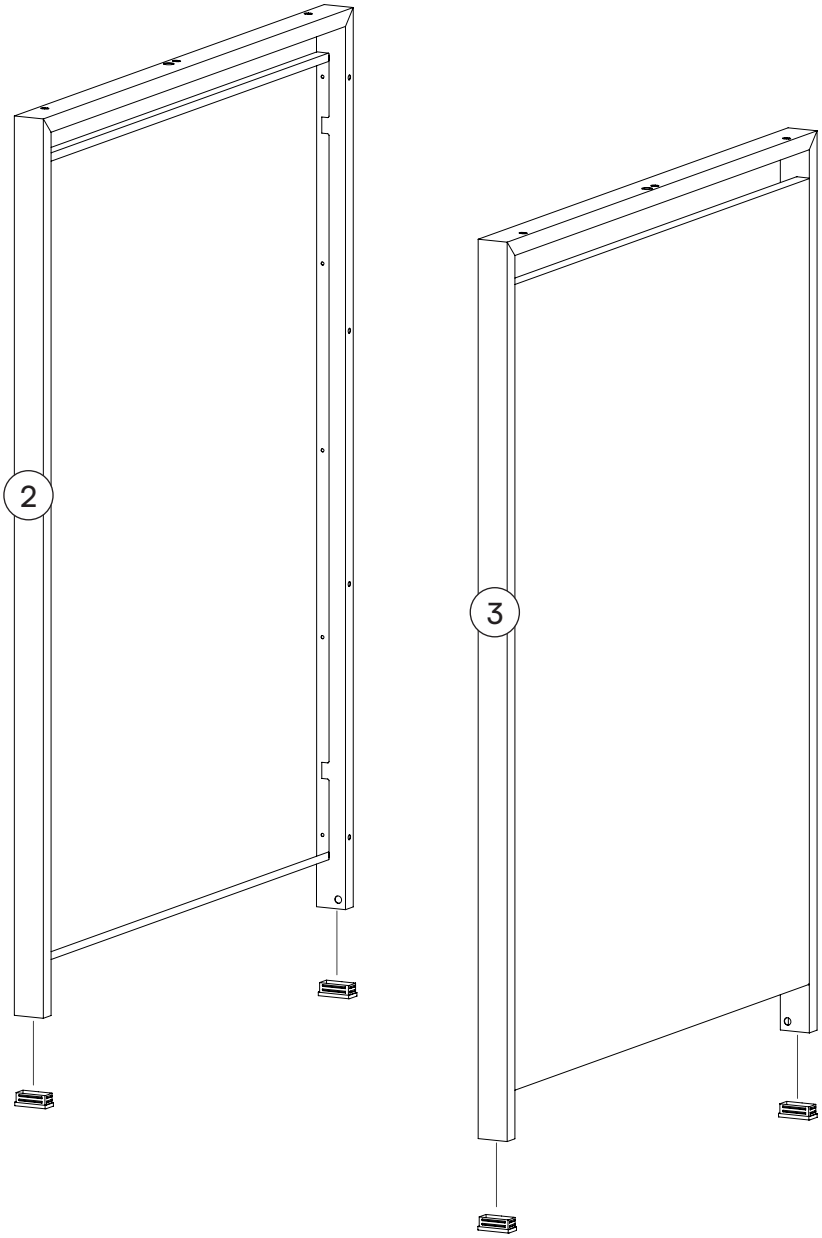

2

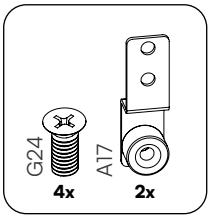

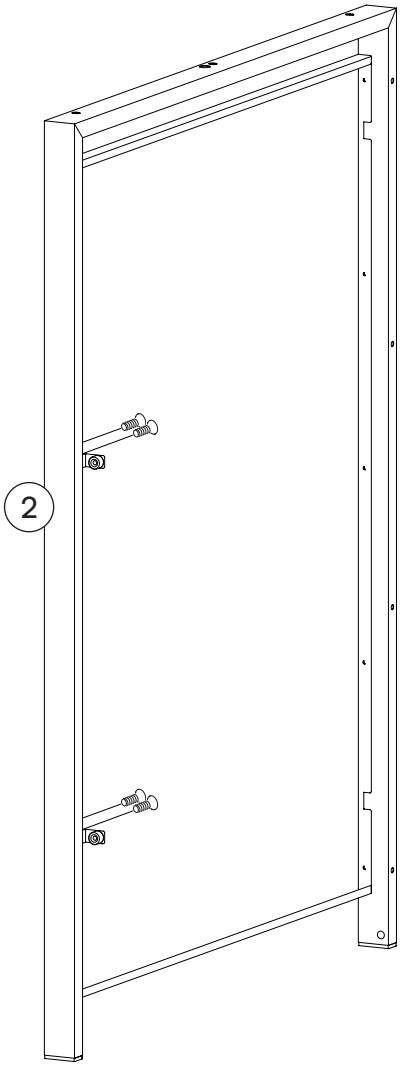

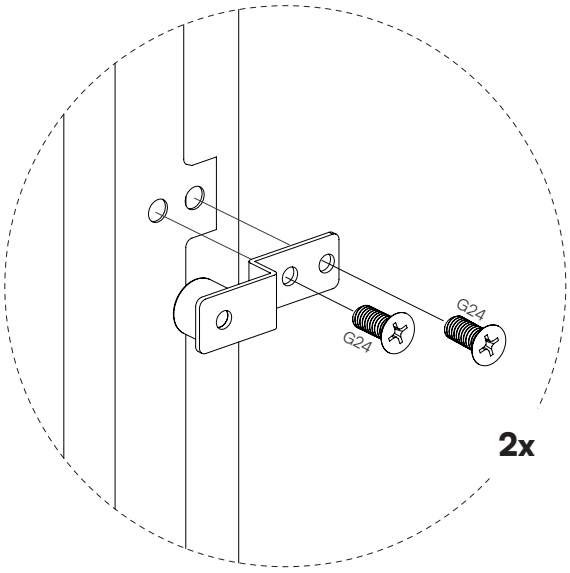

3

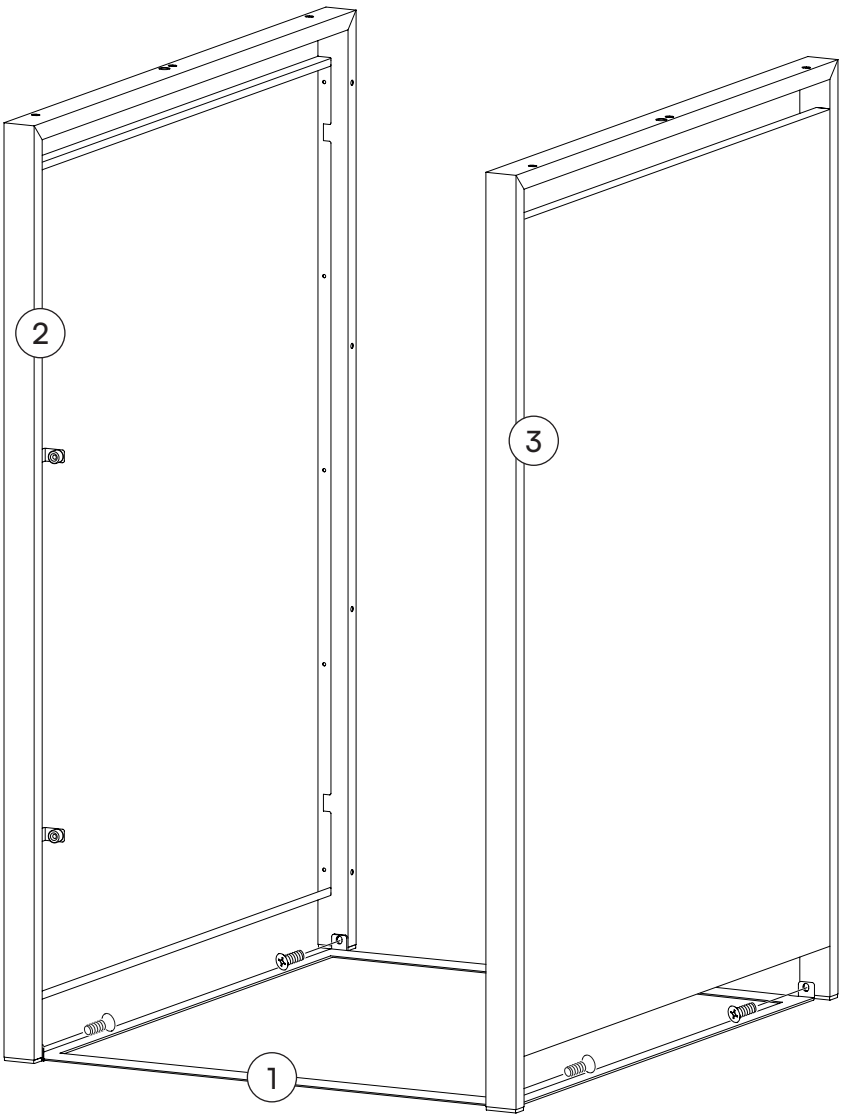

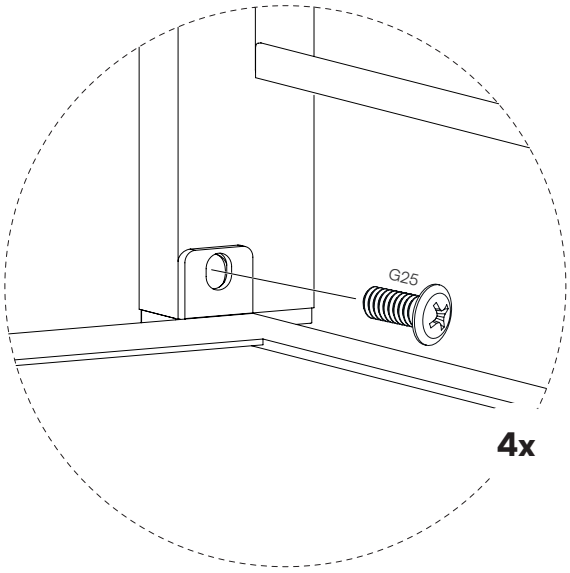

4

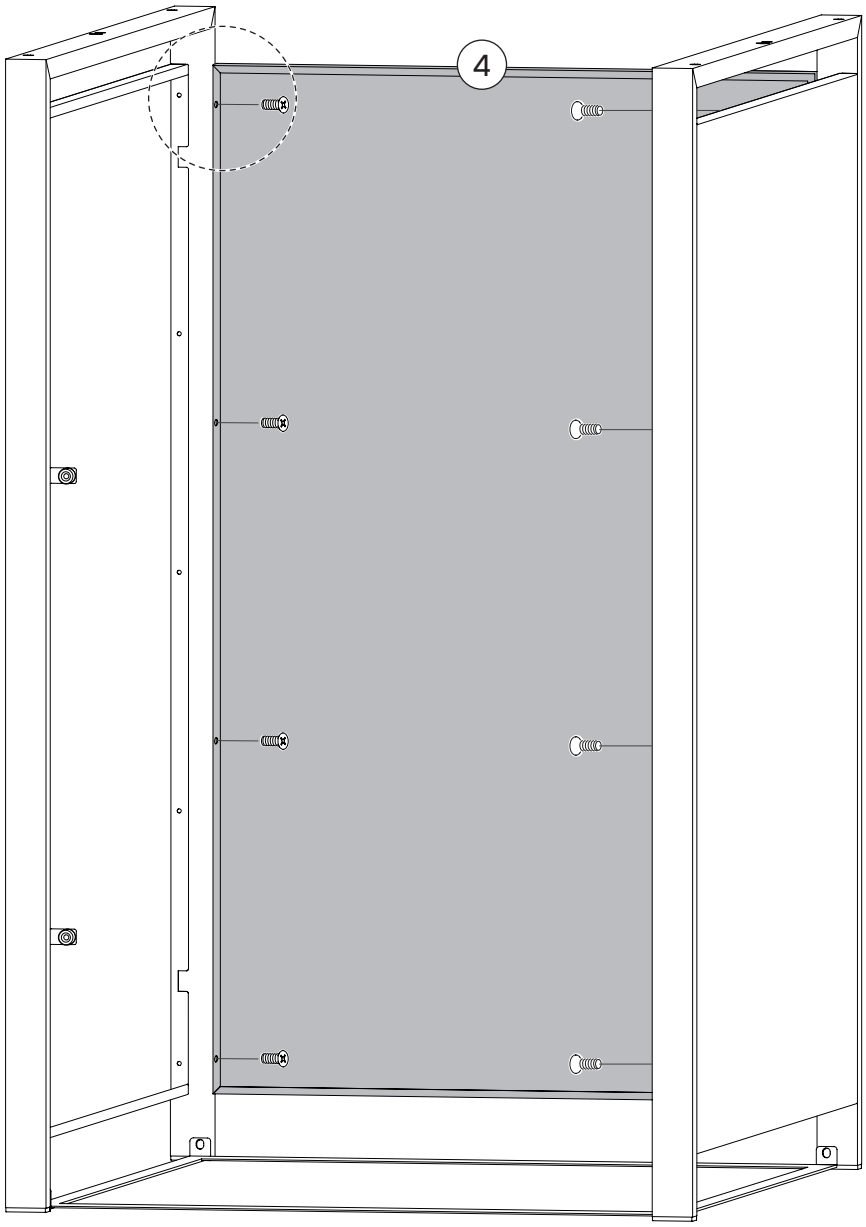

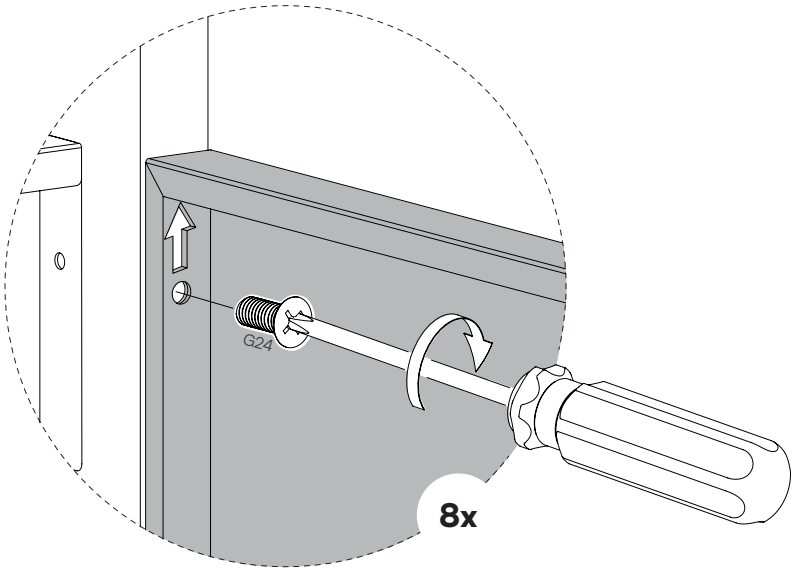

5

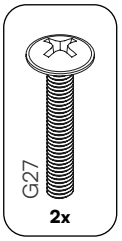

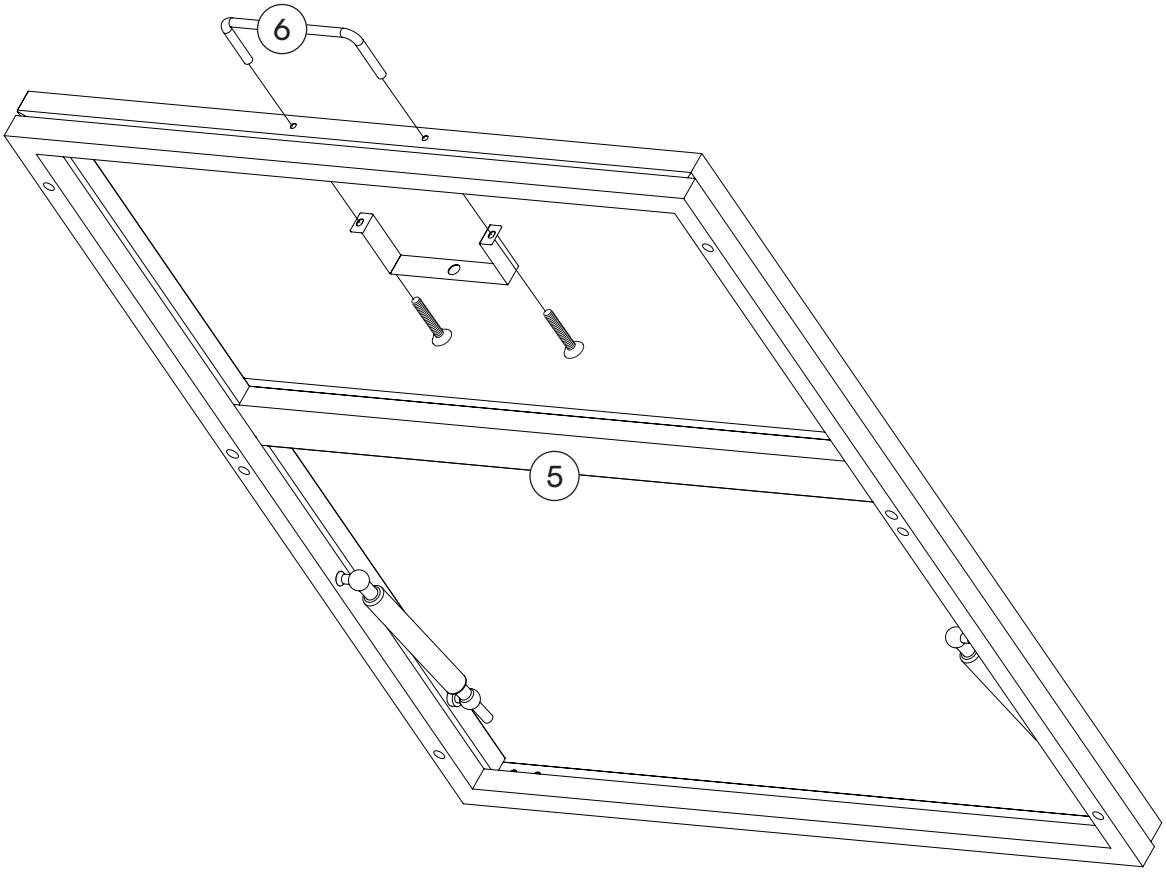

6

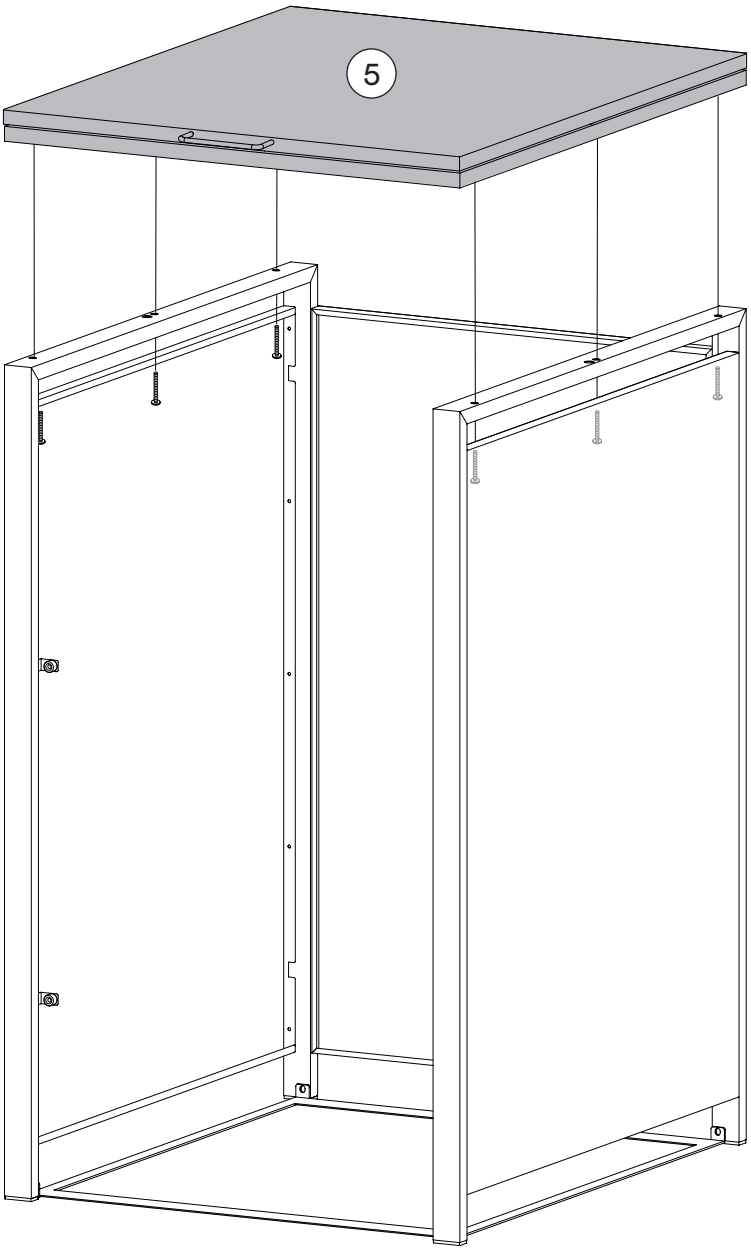

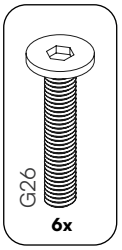

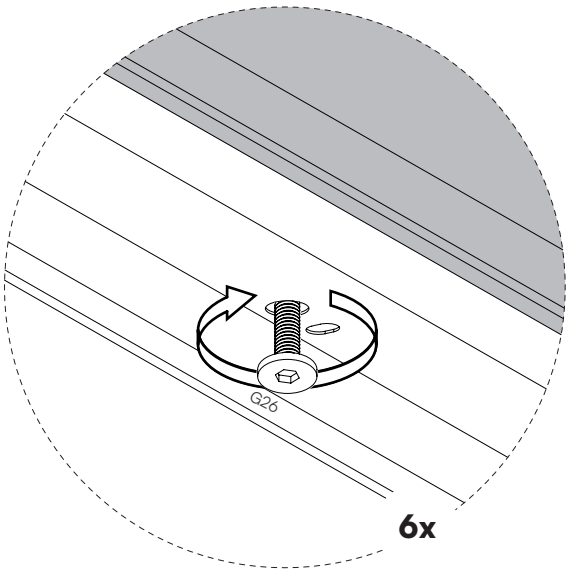

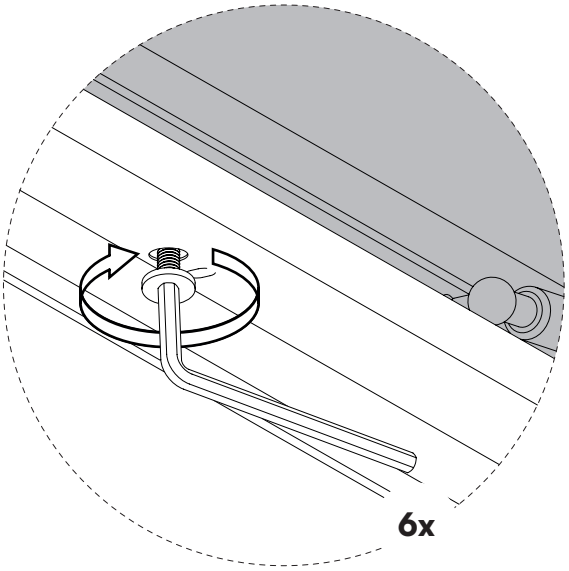

7

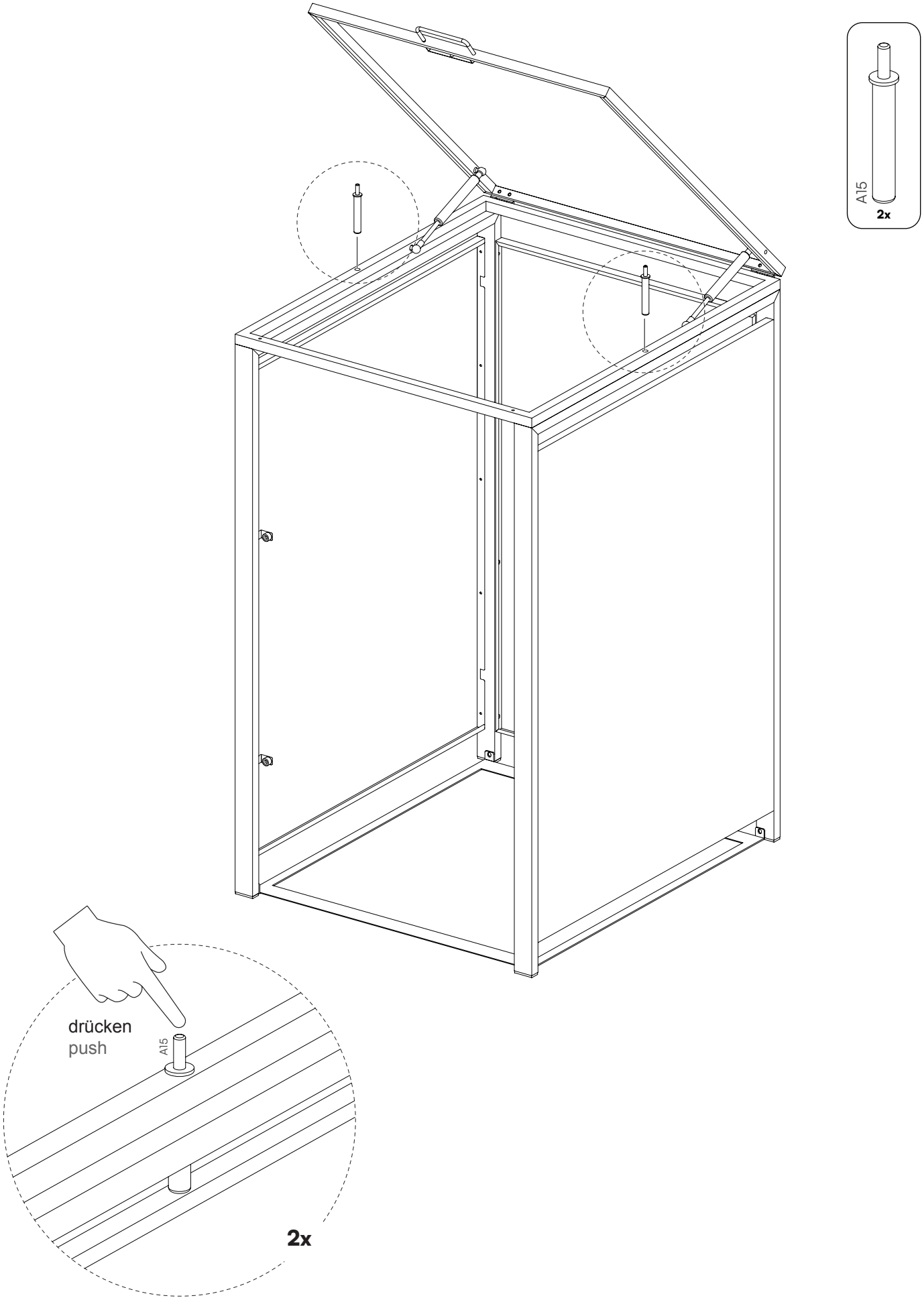

8

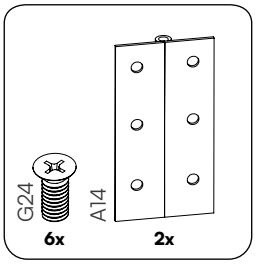

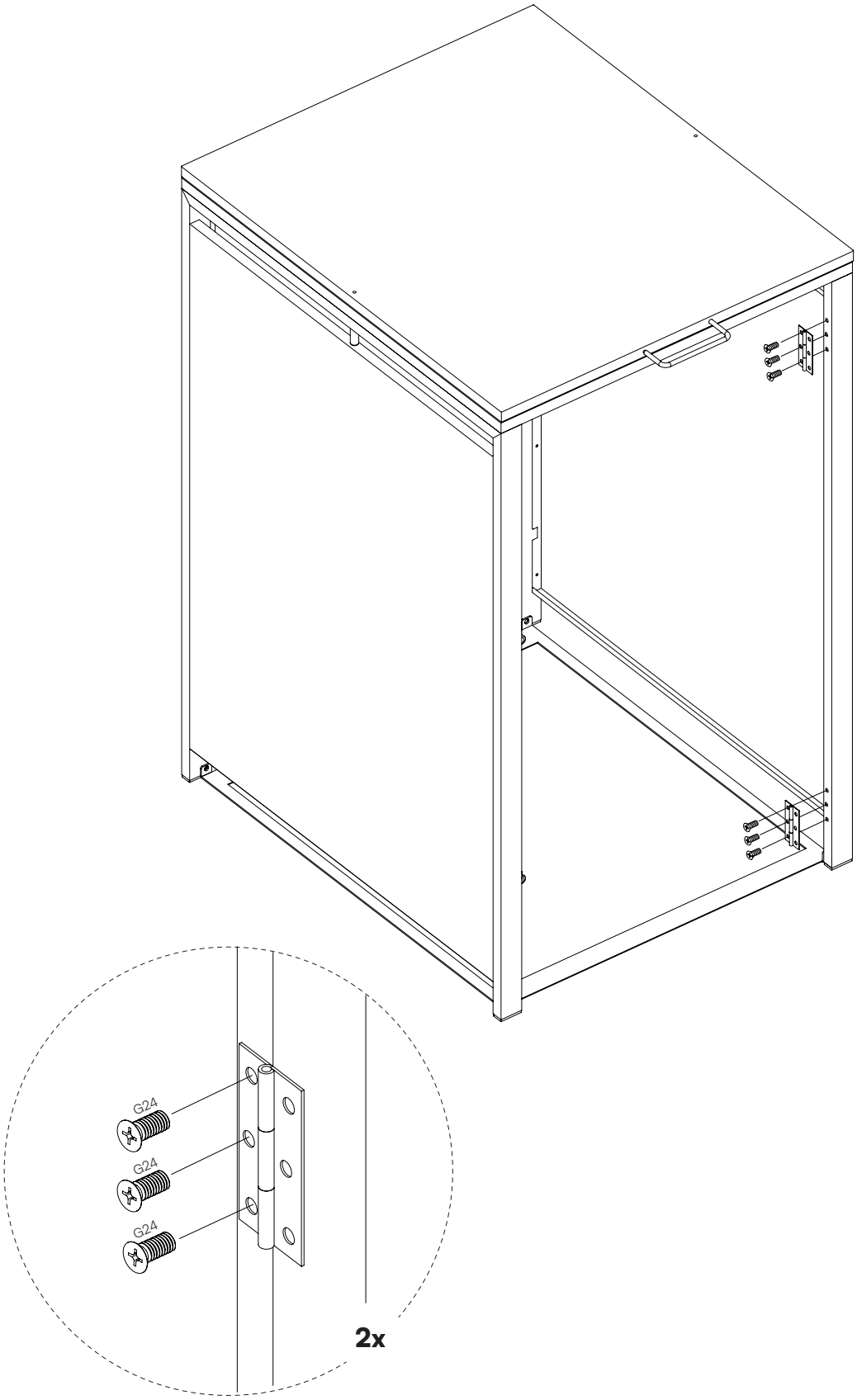

9

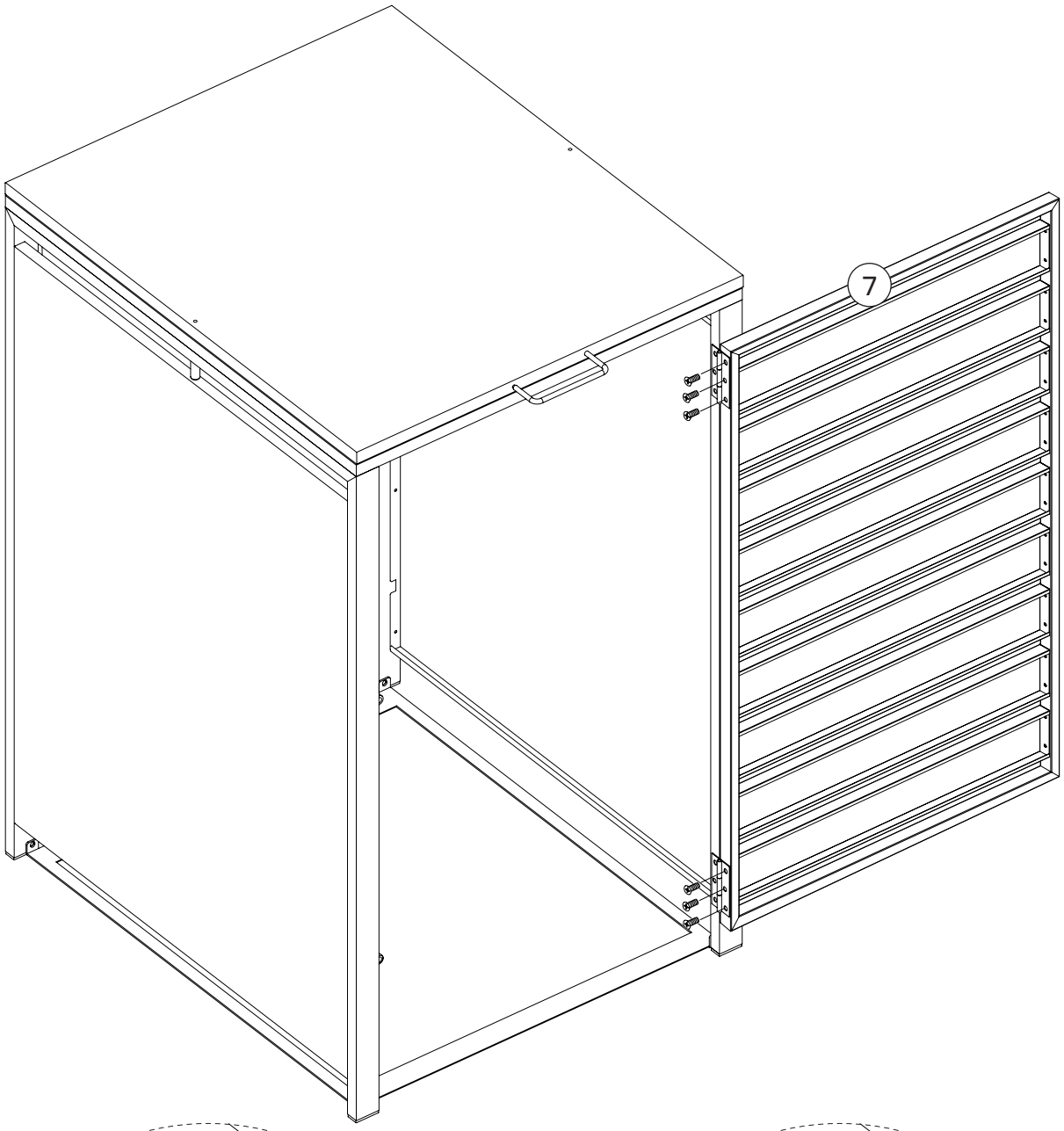

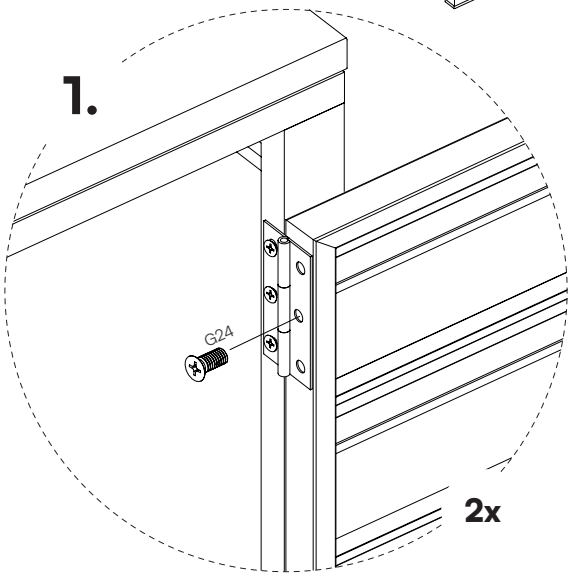

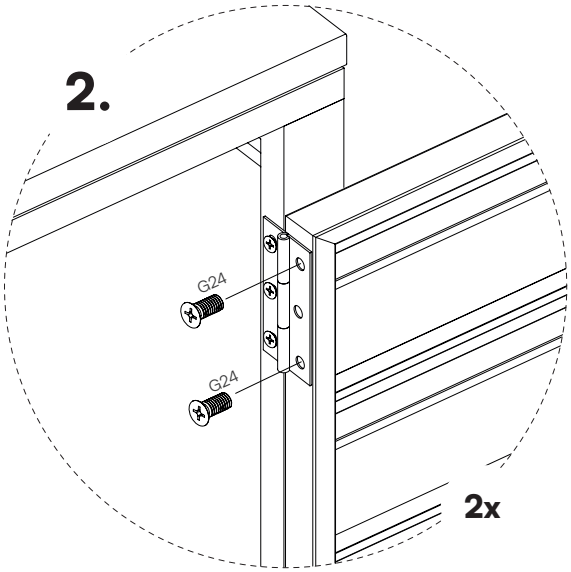

10

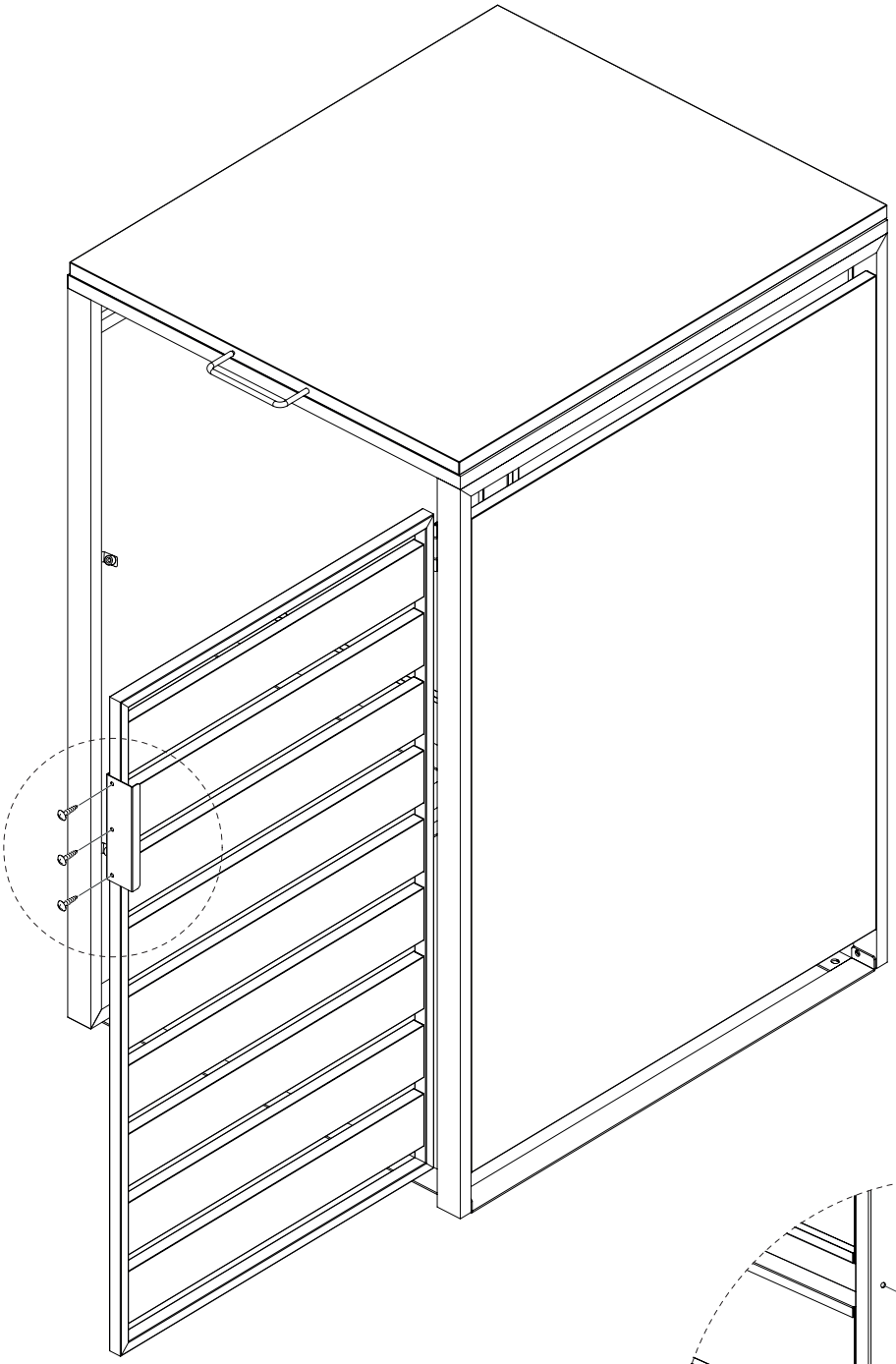

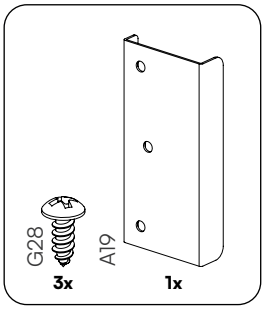

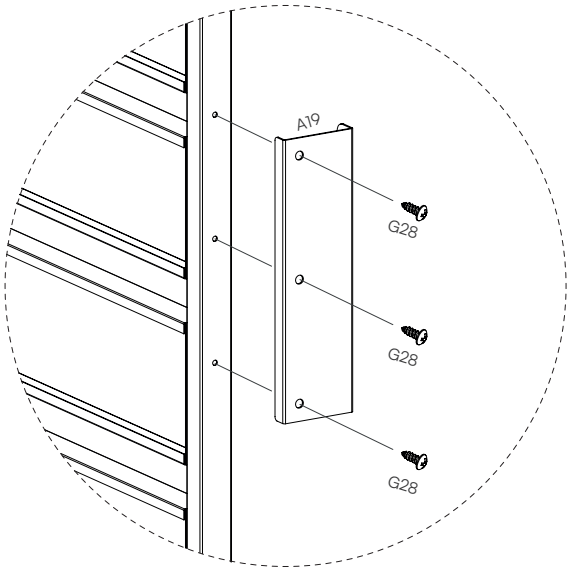

11

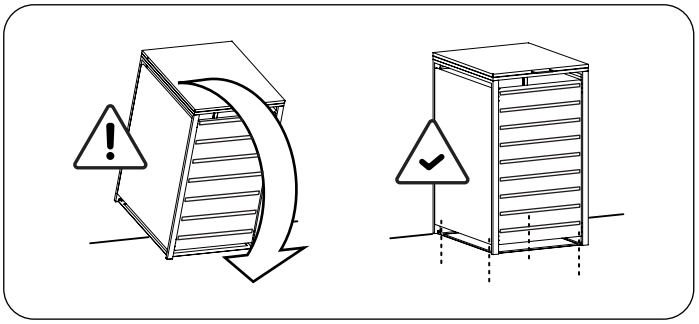

Für zusätzliche Stabilität empfehlen wir die Mülltonnenbox in den Boden zu verschrauben.

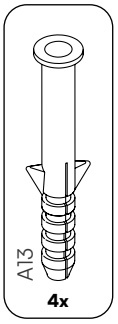

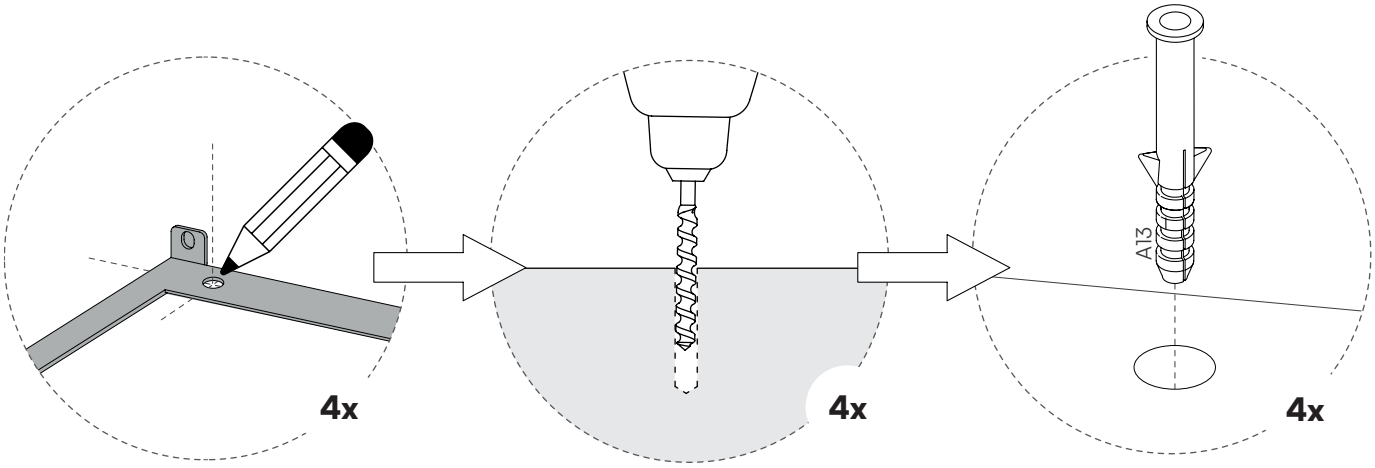

12

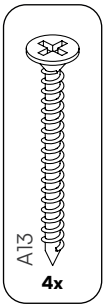

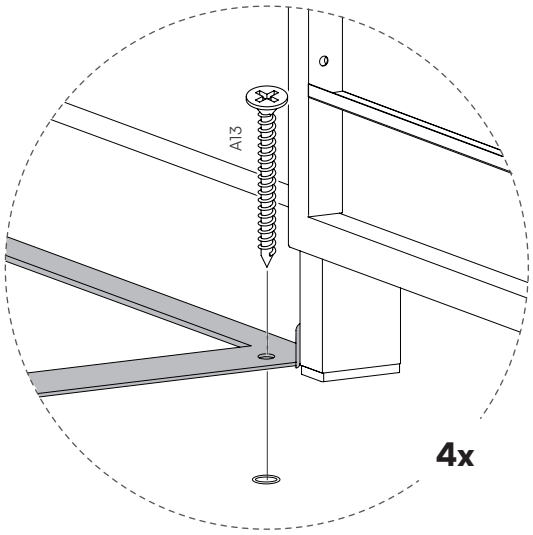

13

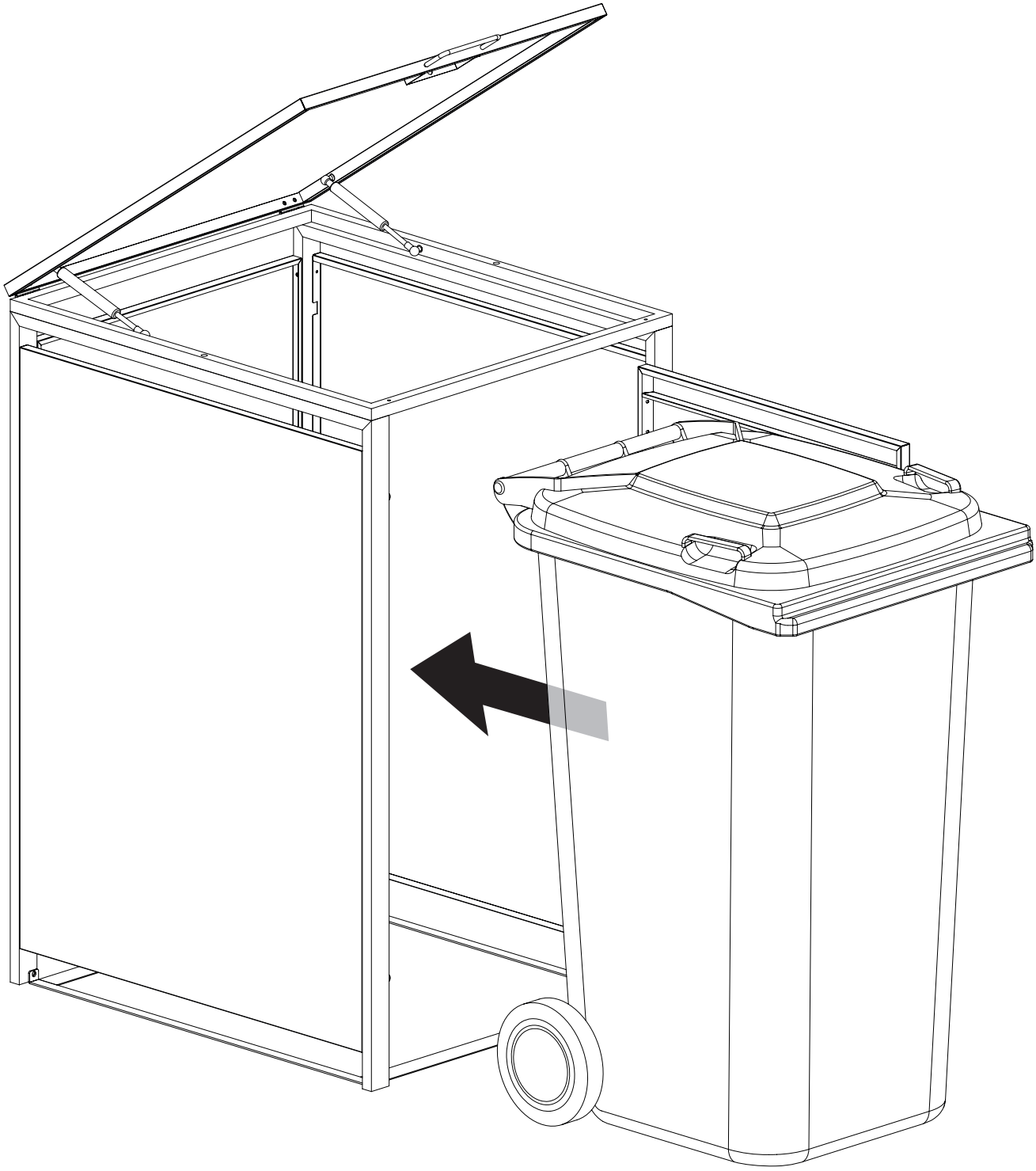

14

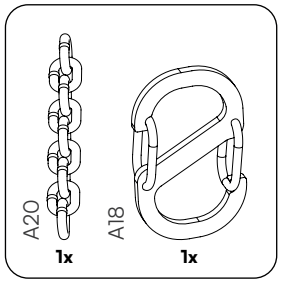

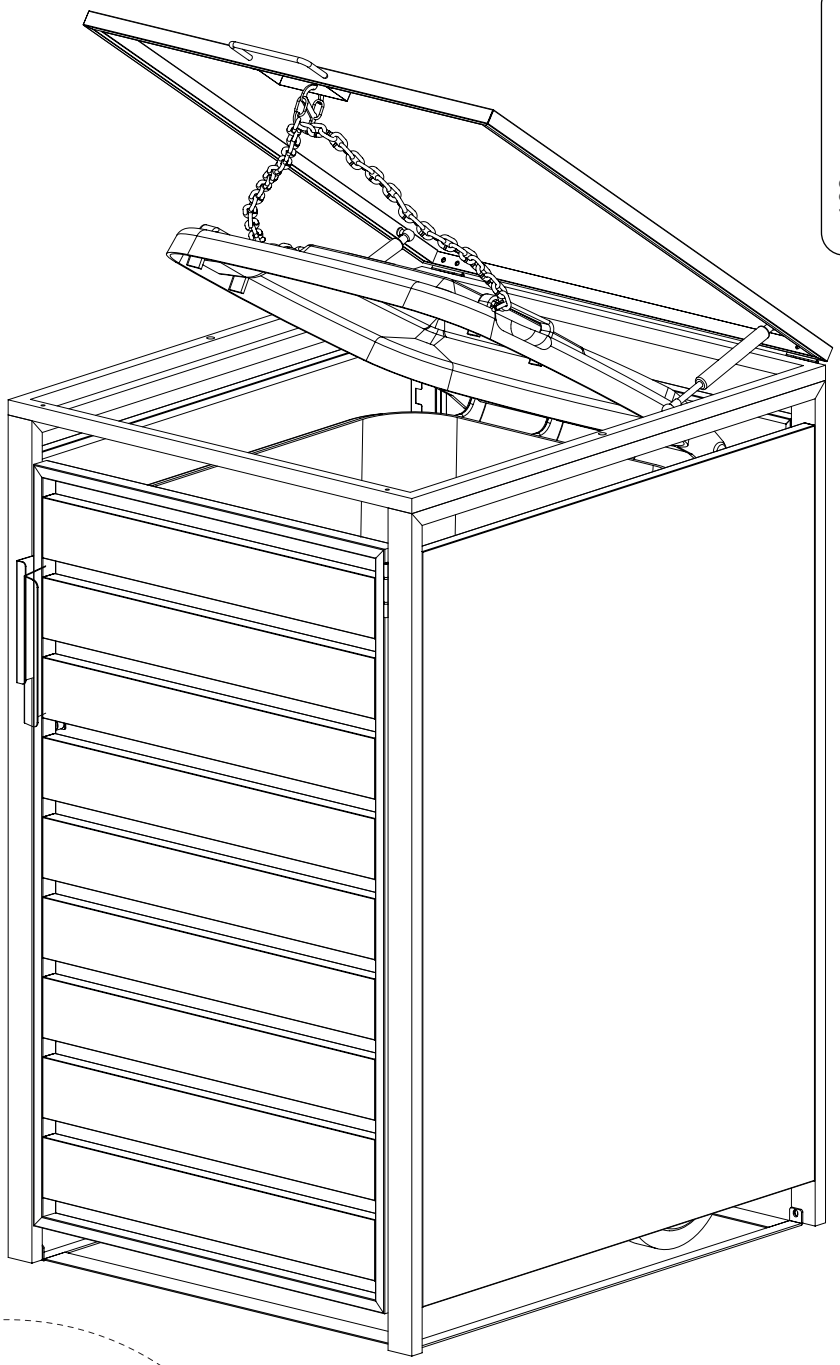

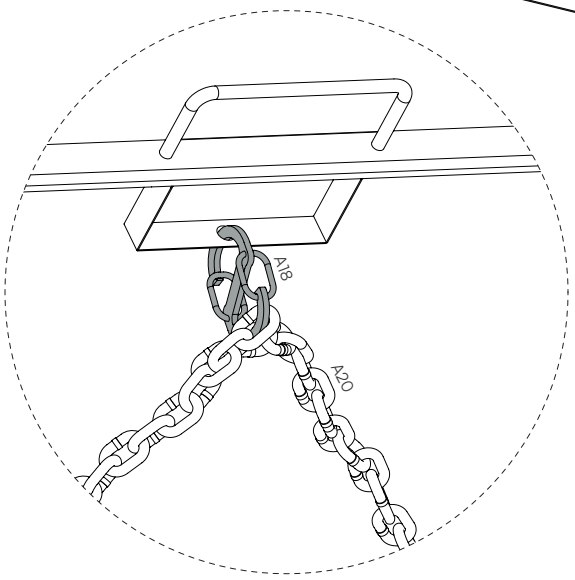

Geschafft!

STEELSØN

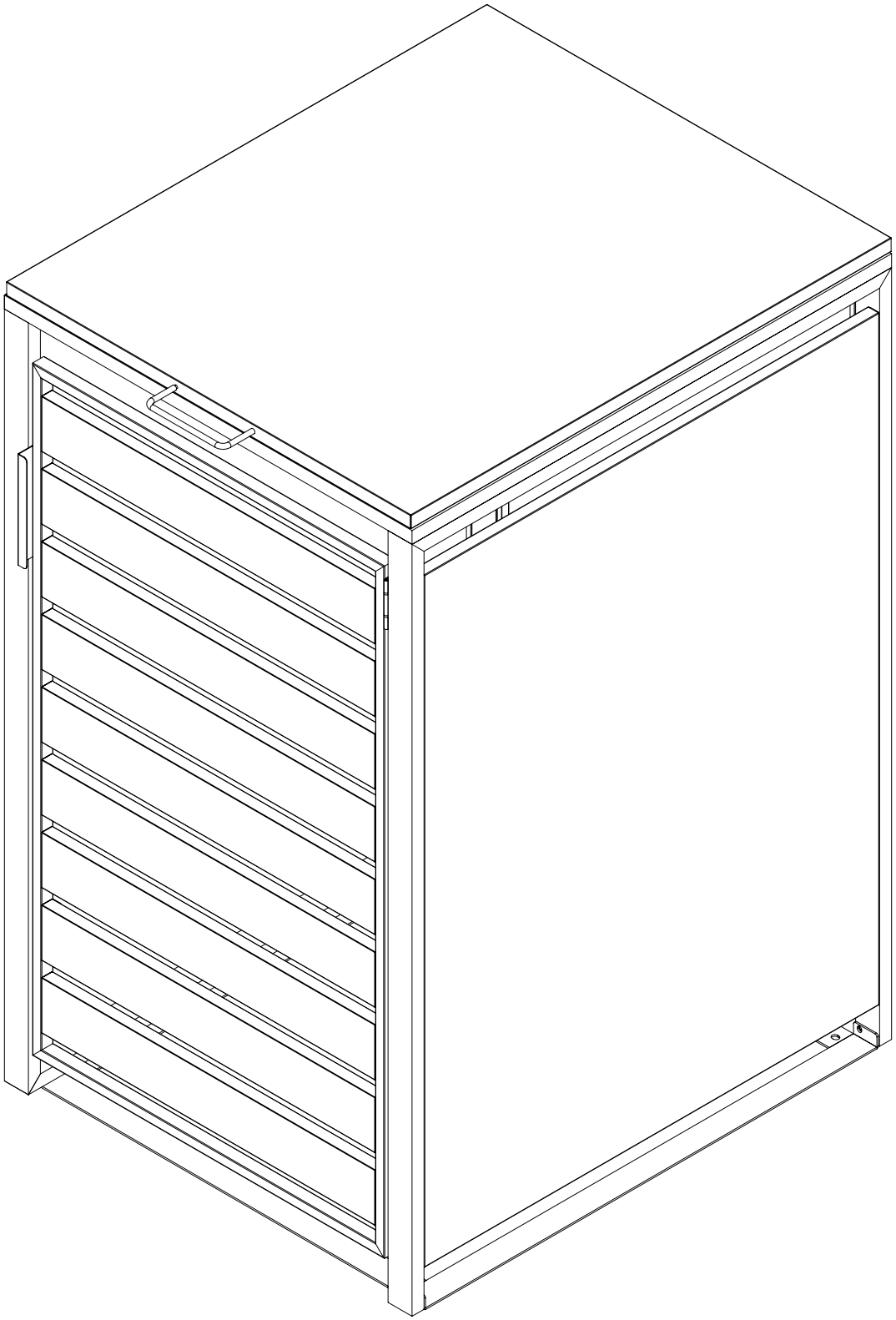

STEELSØN

STEELSØN

Mülltonnenbox ‘Kestra‘

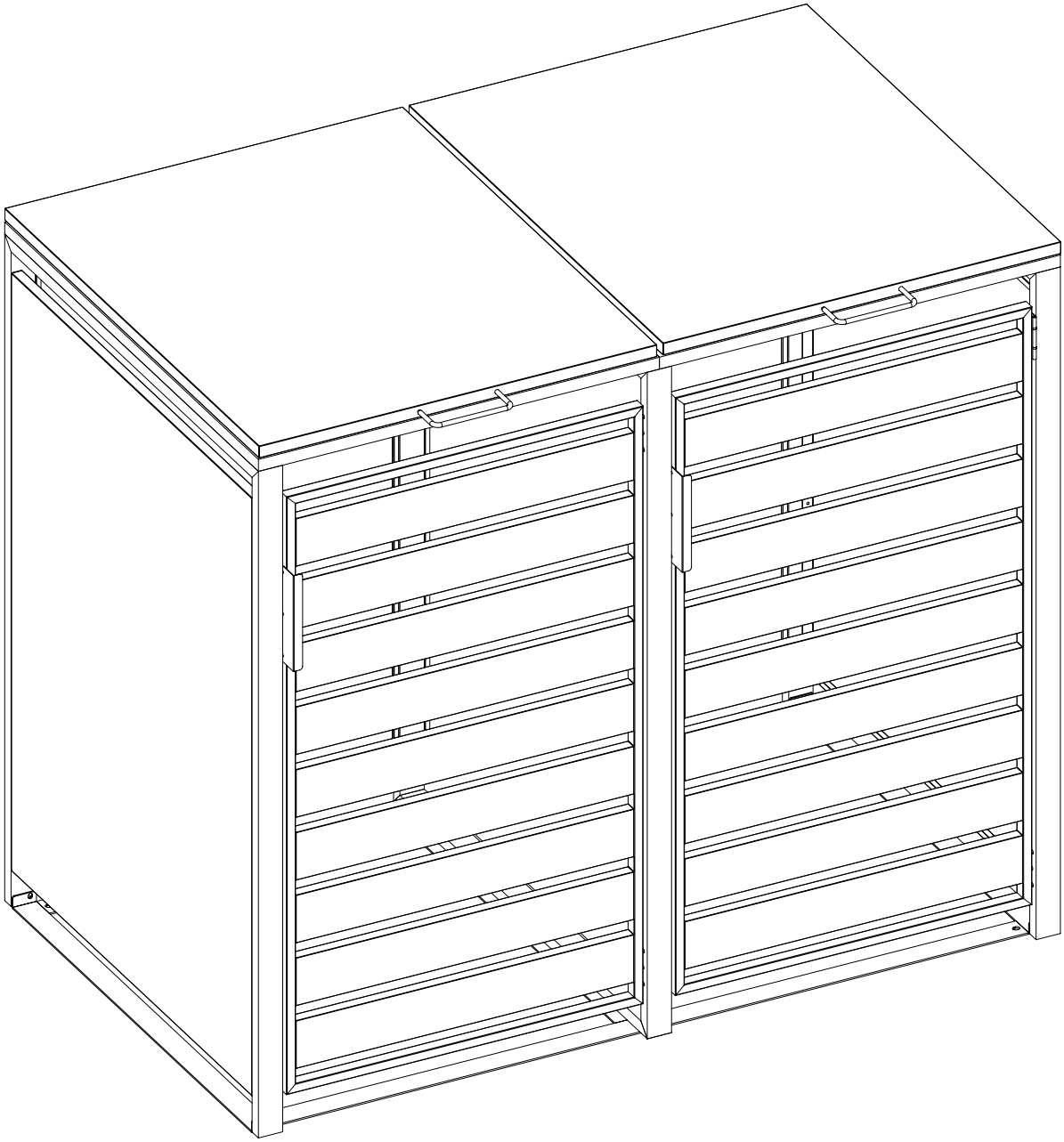

Hier geht’s zum
Aufbauvideo

Hey,

wir freuen uns, dass Du Dich für unser Produkt entschieden hast. Beachte die kommenden Hinweise, um den Aufbau problemlos zu gestalten.

Viel Spaß mit Deinem Produkt!

50%

weniger Fehler beim Aufbau durch sorgfältiges Lesen der Anleitung

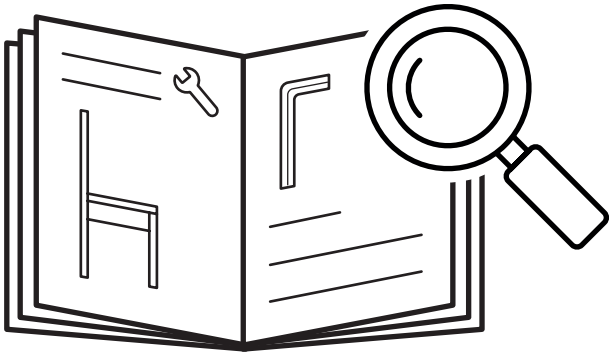

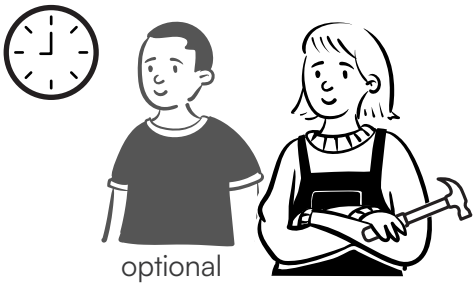

optional

120-180

min

STEELSØN

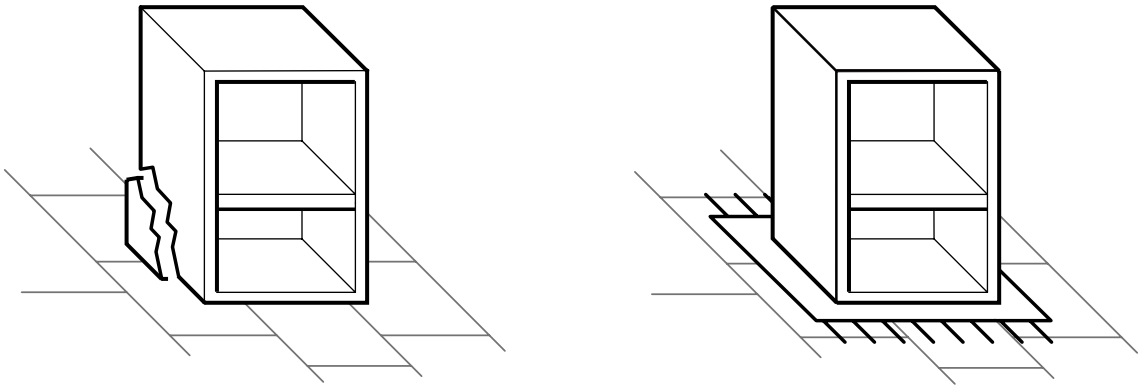

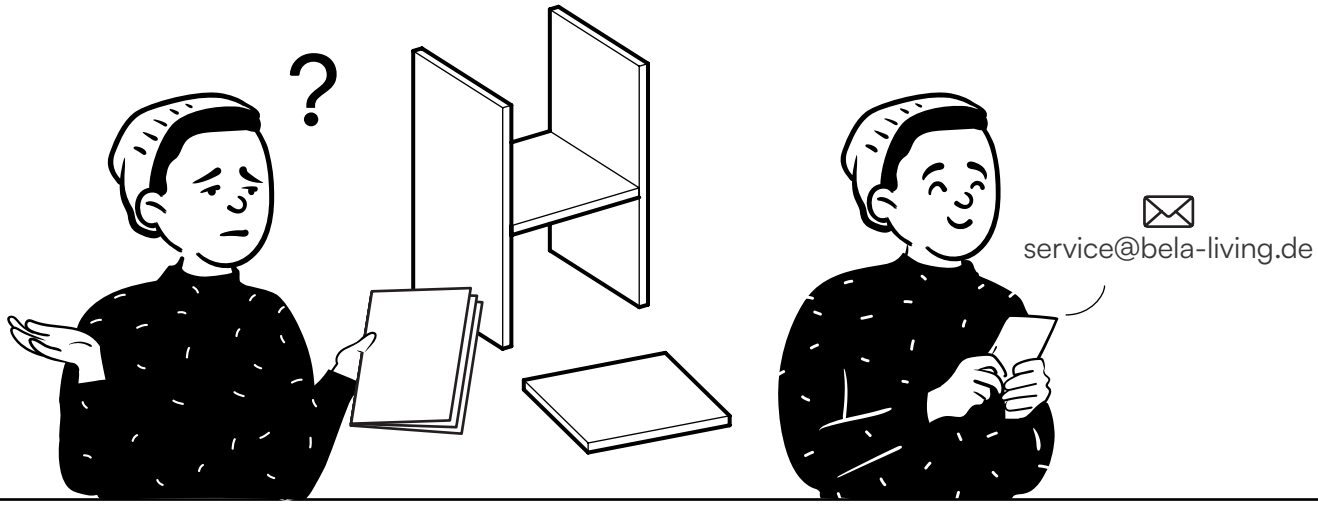

1.

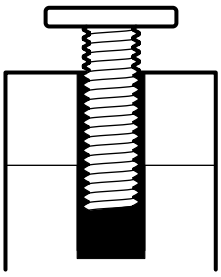

Ziehe die Schrauben während des gesamten Aufbaus zunächst per Hand an.

2.

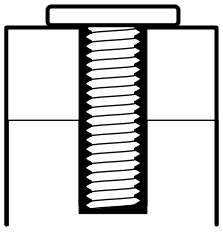

Justiere das Produkt final und ziehe die Schrauben vollständig an.

STEELSØN

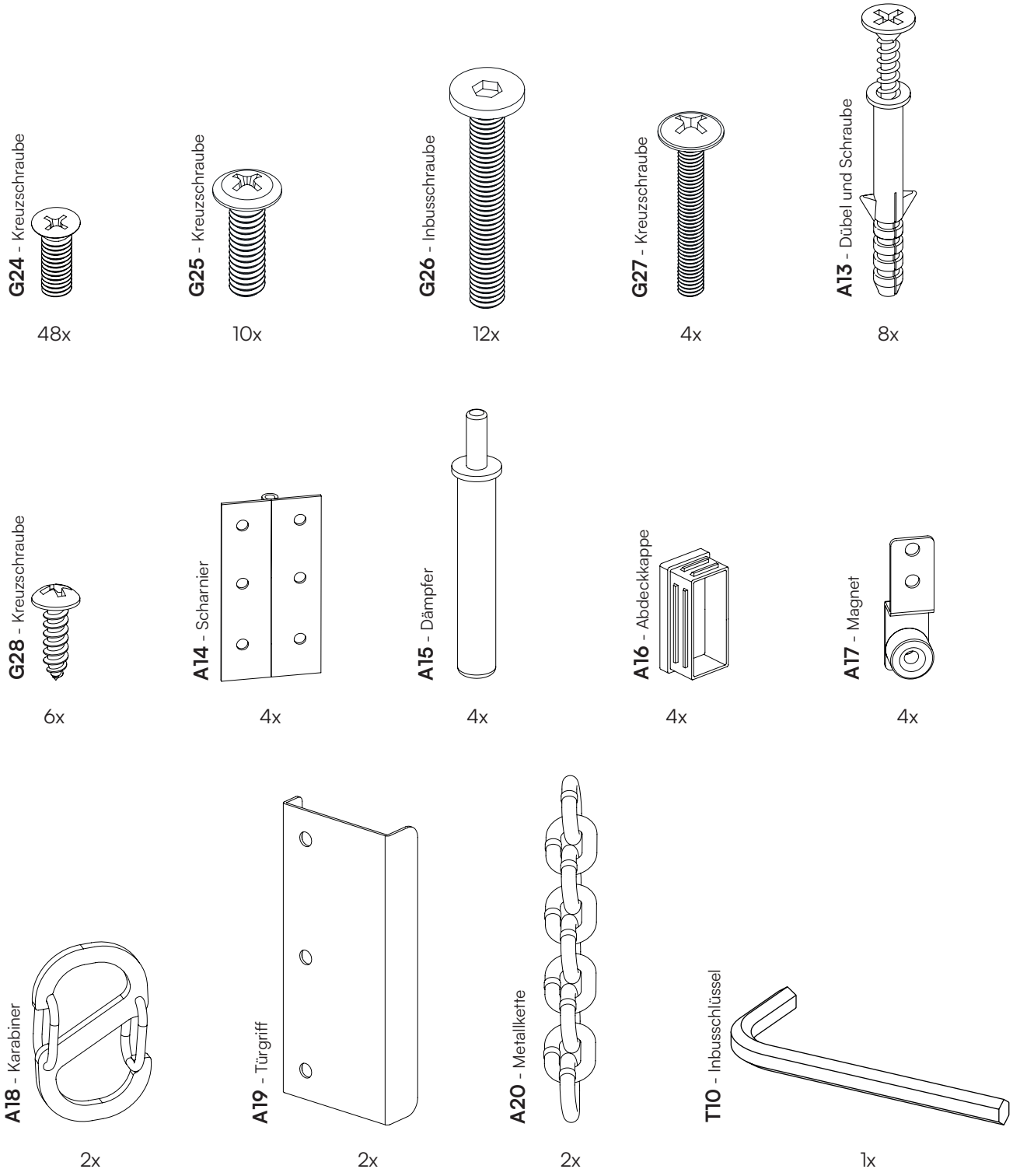
G24 - Kreuzschraube
48x
G25 - Kreuzschraube
10x
G26 - Inbusschraube
12x
G27 - Kreuzschraube
4x
A13 - Dübel und Schraube
8x
G28 - Kreuzschraube
6x
A14 - Scharnier
4x
A15 - Dämpfer
4x
A16 - Abdeckkappe
4x
A17 - Magnet
4x
A18 - Karabiner
2x
A19 - Türgriff
2x
A20 - Metallkette
2x
T10 - Inbusschlüssel
1x

STEELSØN

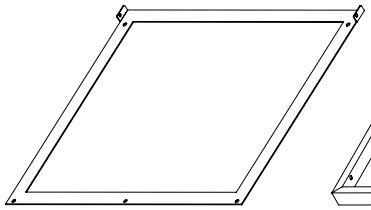

1 Unterer Rahmen
2x

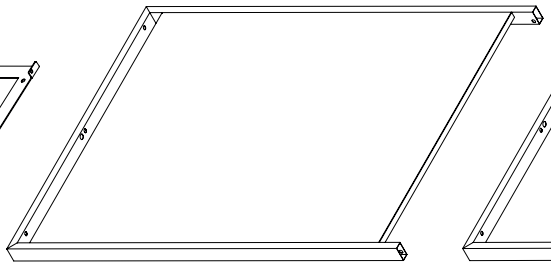

2 Linke Seitenwand
1x

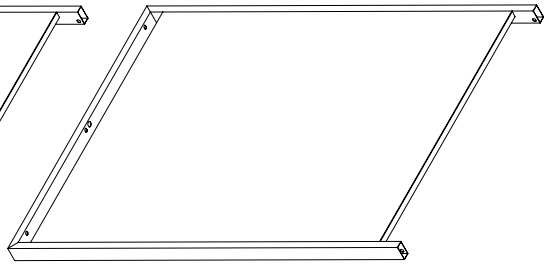

3 Rechte Seitenwand
1x

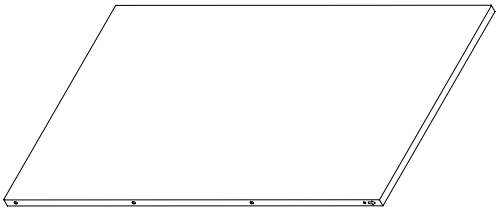

4 Rückwand
2x

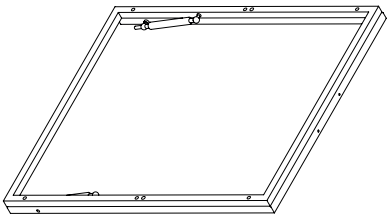

5a Linker Deckel
1x

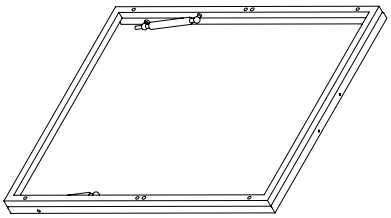

5b Rechter Deckel
1x

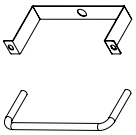

6 Griff
2x

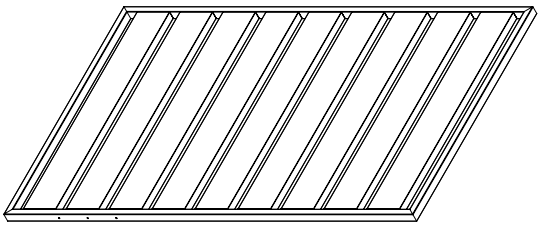

7 Tür
2x

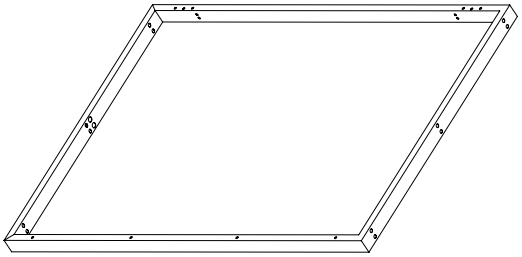

8 Mittelrahmen
1x

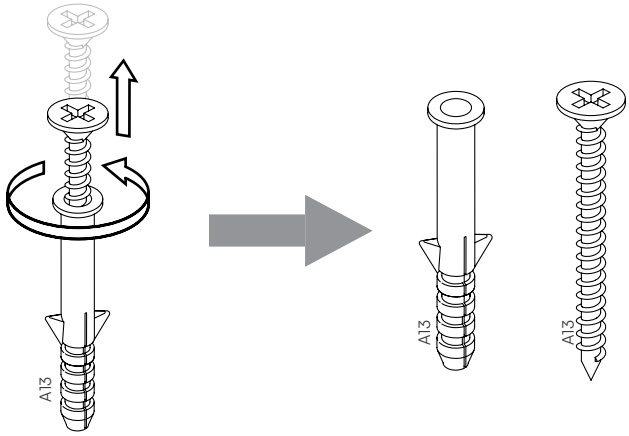

STEELSØN

Ein letzter Check:

Bitte überprüfe, ob Du alle Teile hast.

Viel Spaß beim Aufbau!

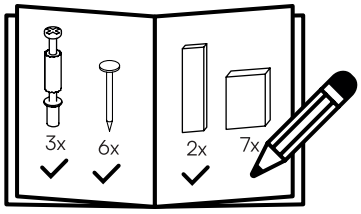

1

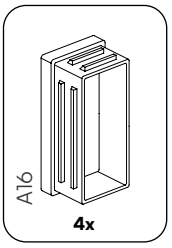

Hier geht's zum Aufbauvideo

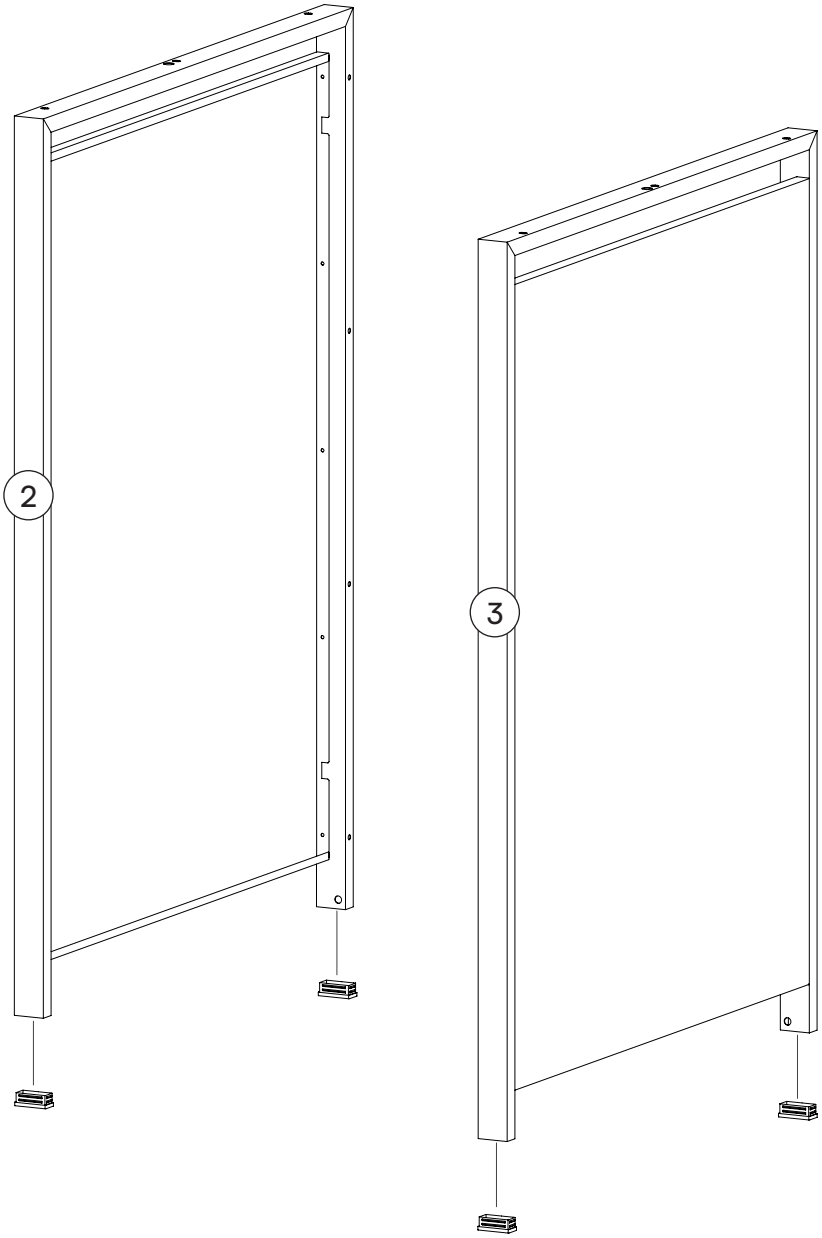

2

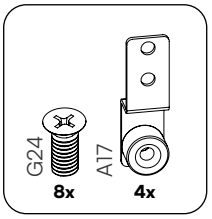

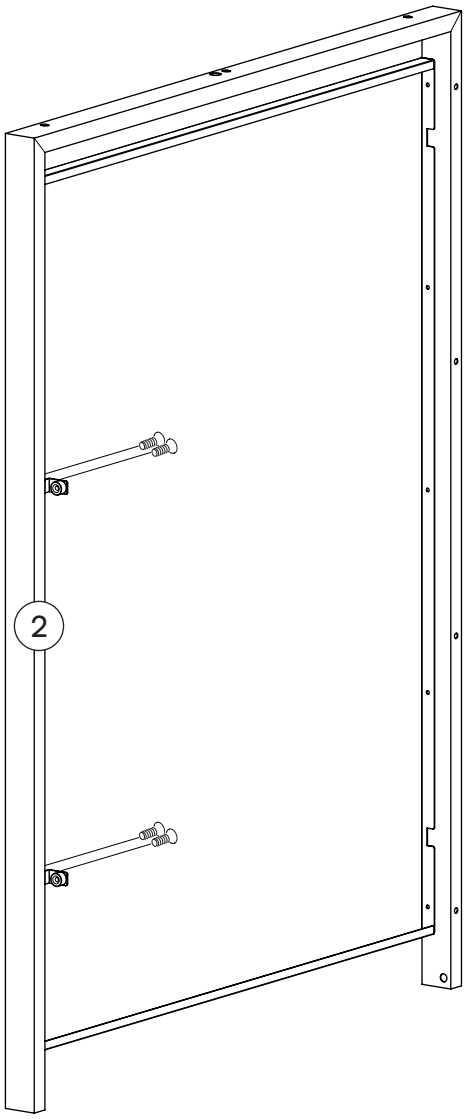

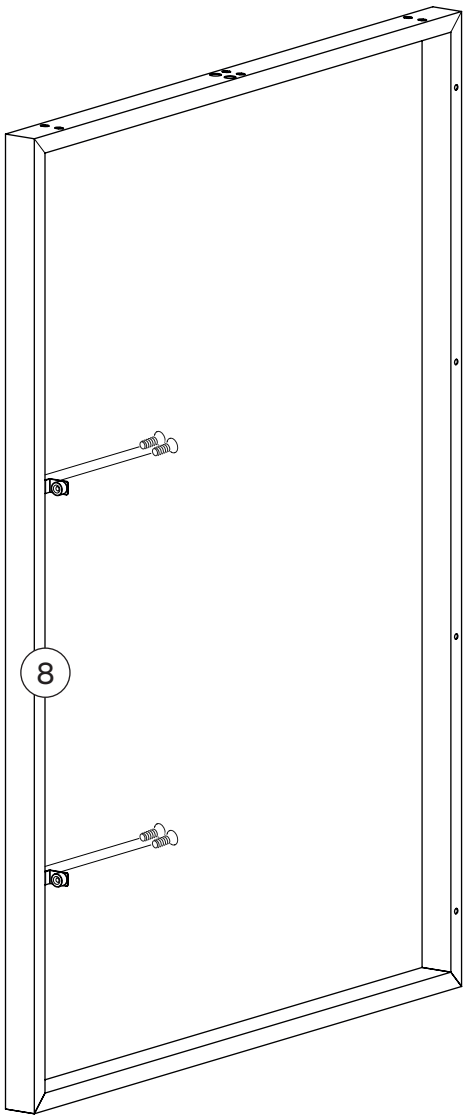

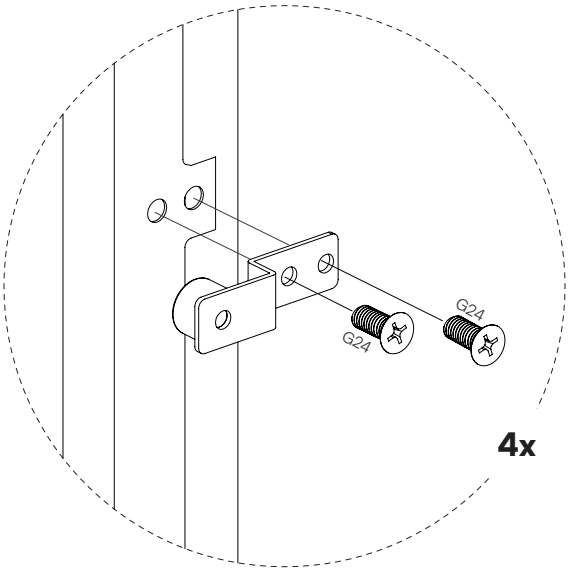

3

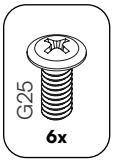

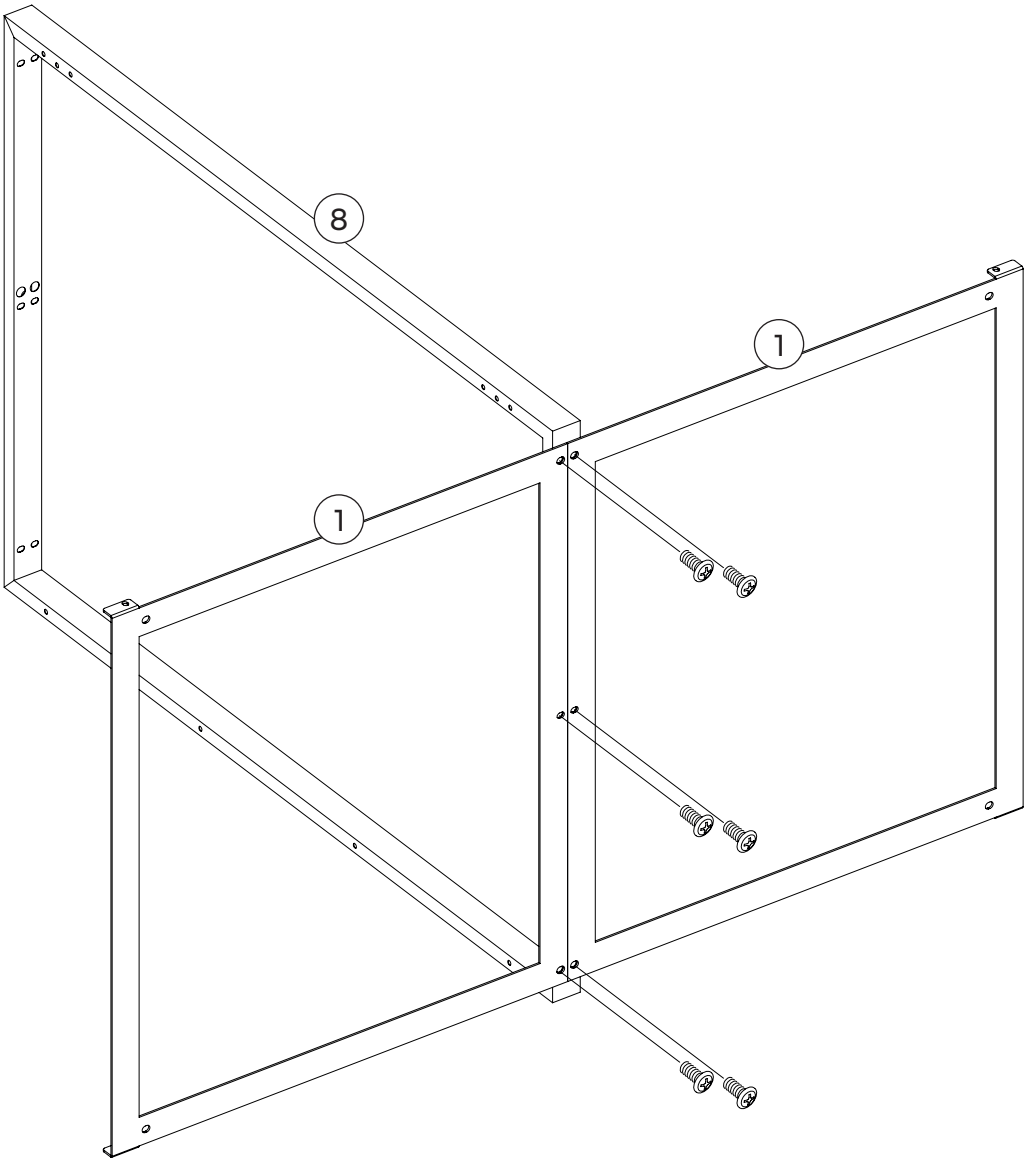

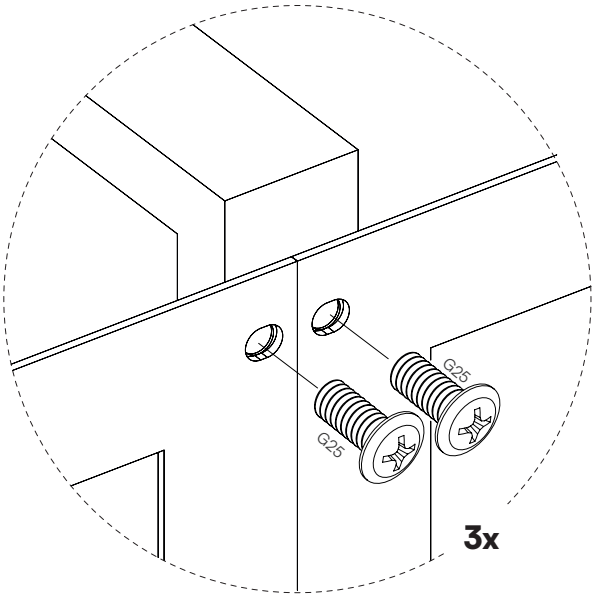

4

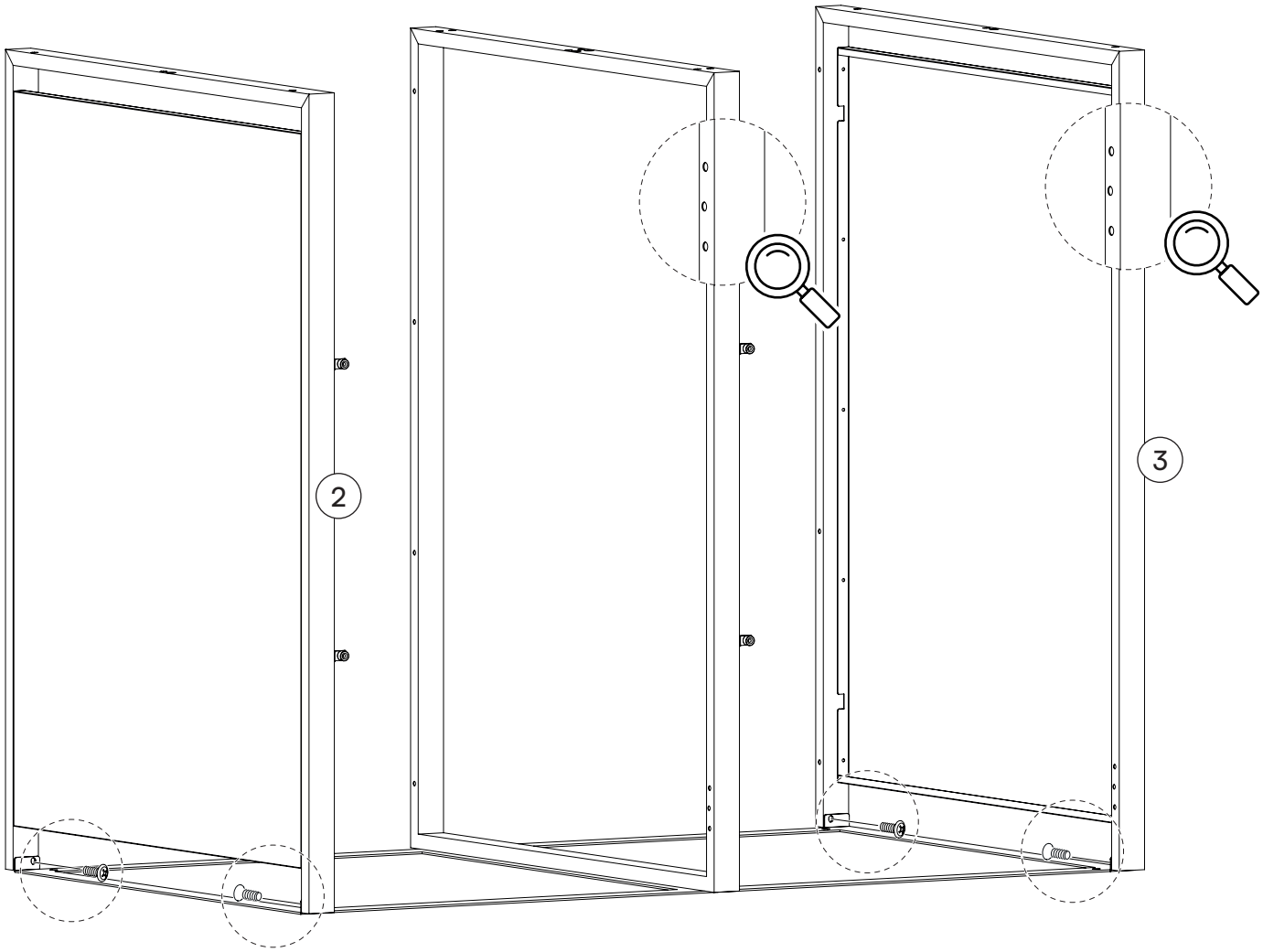

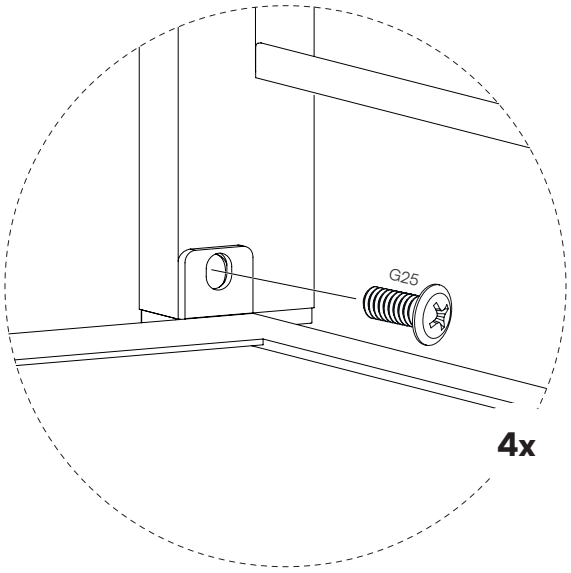

5

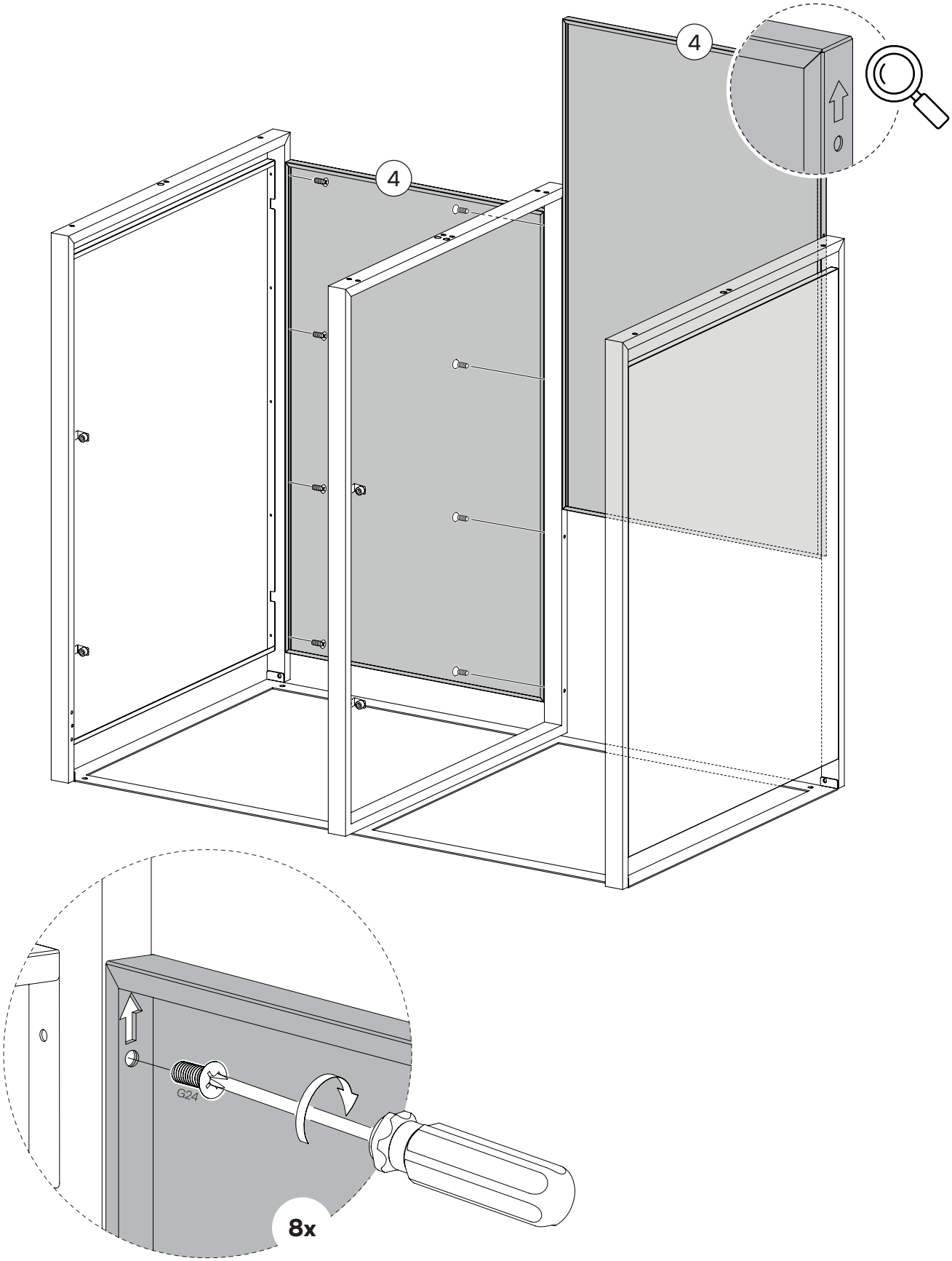

6

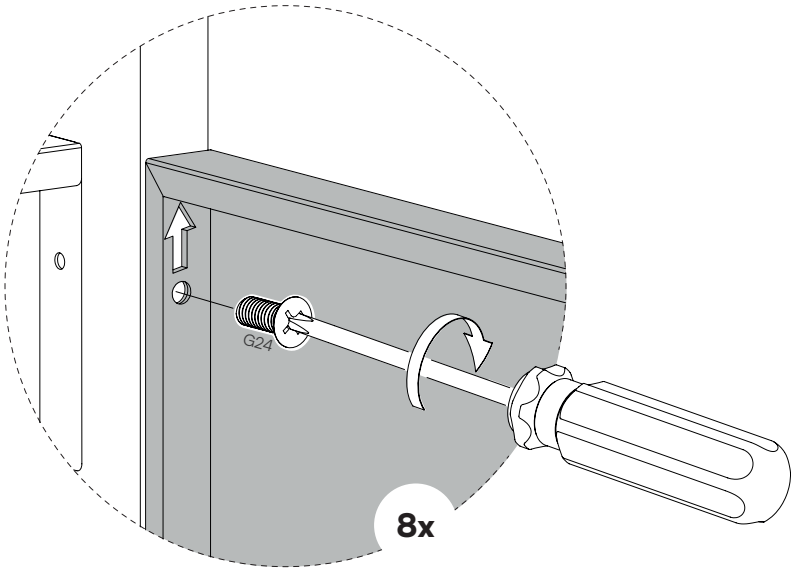

7

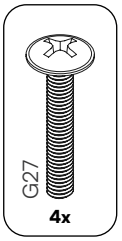

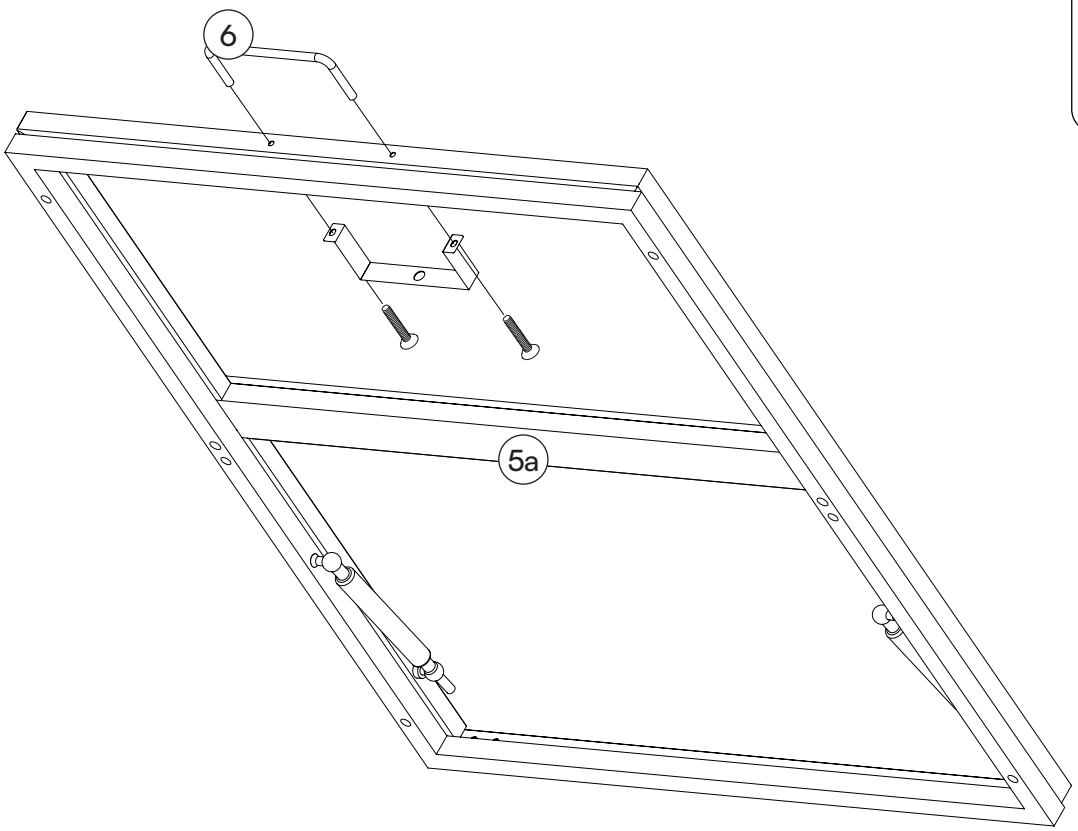

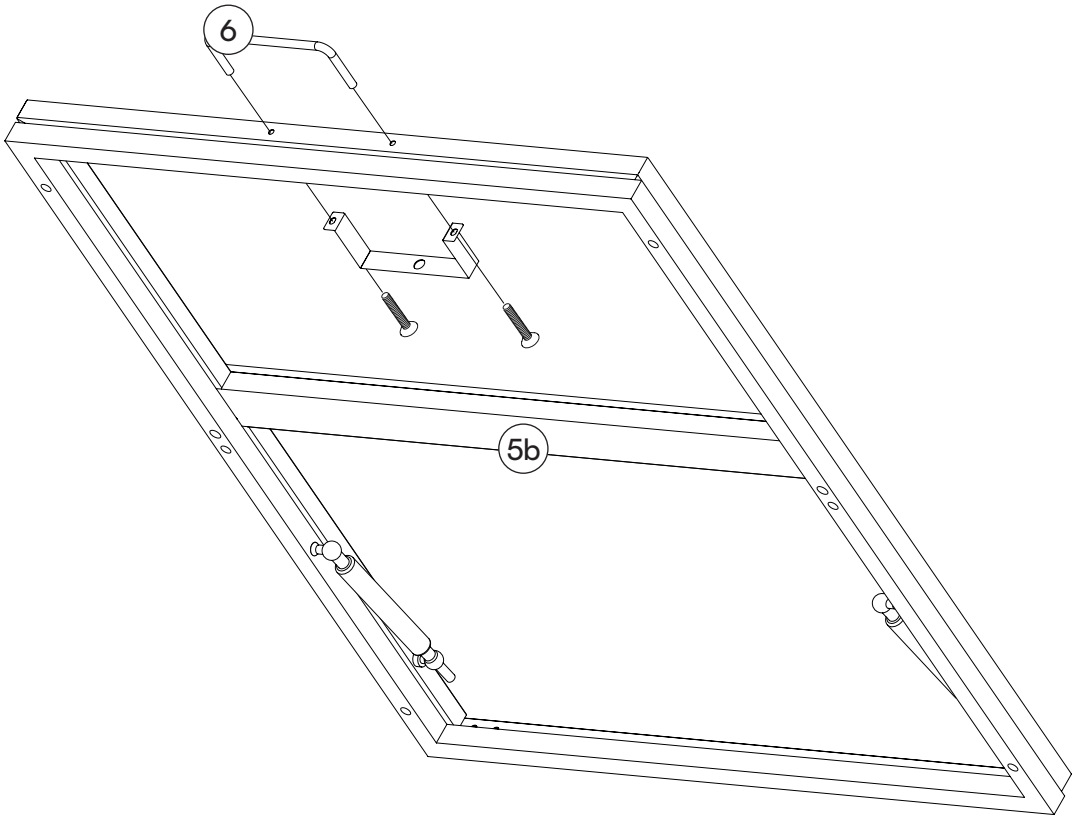

8

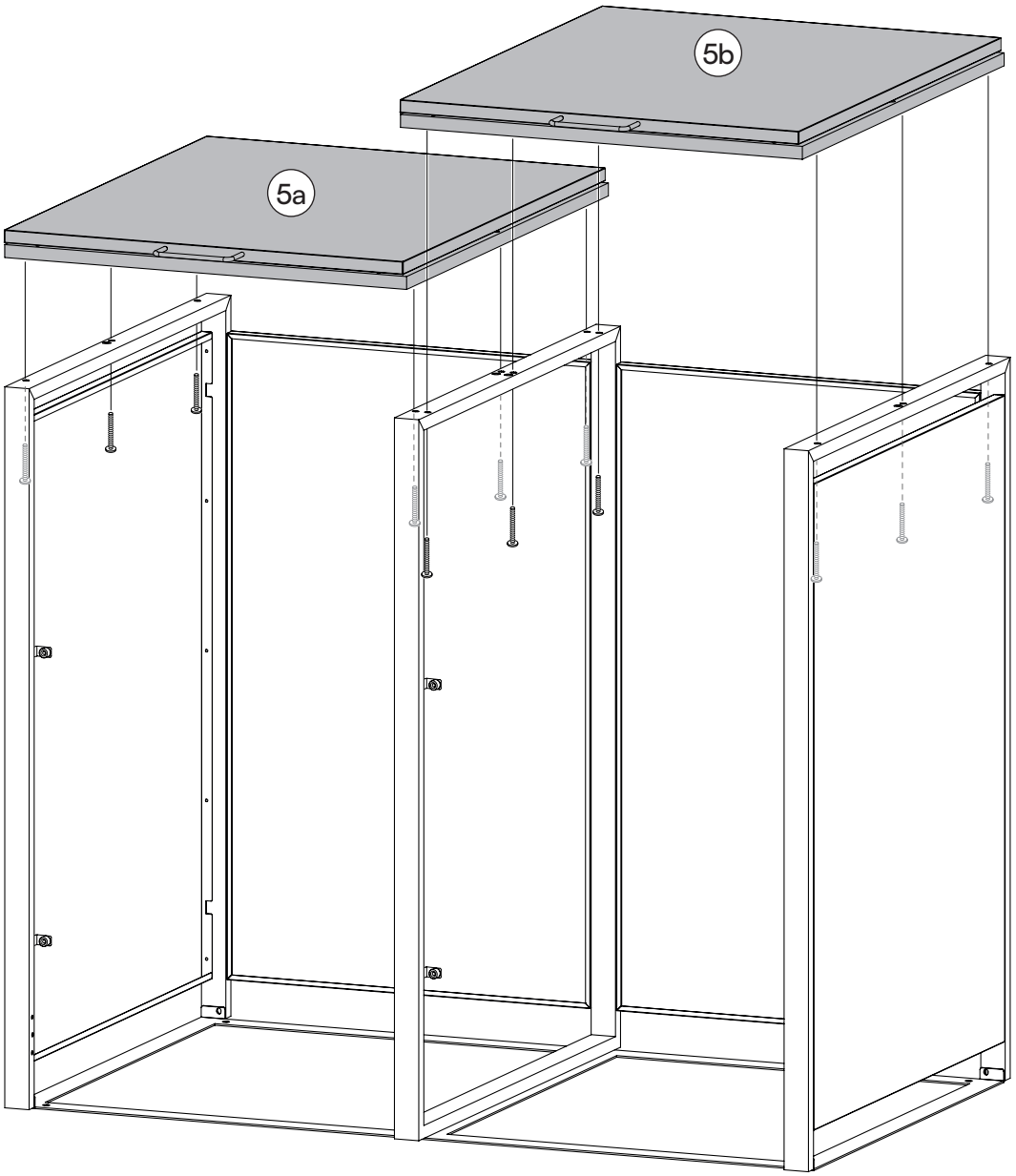

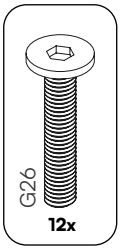

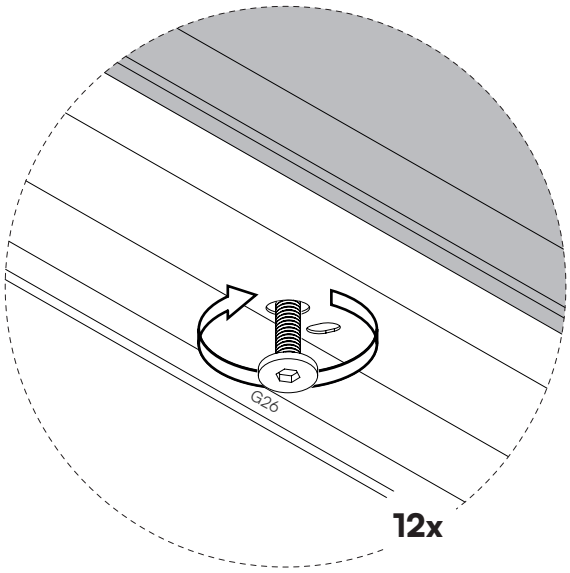

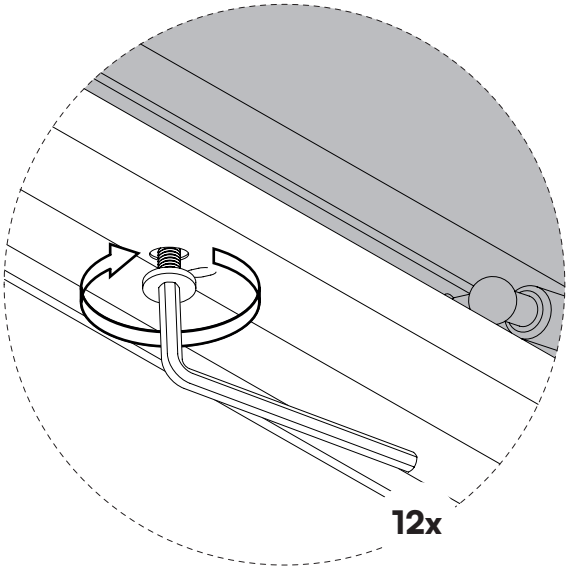

9

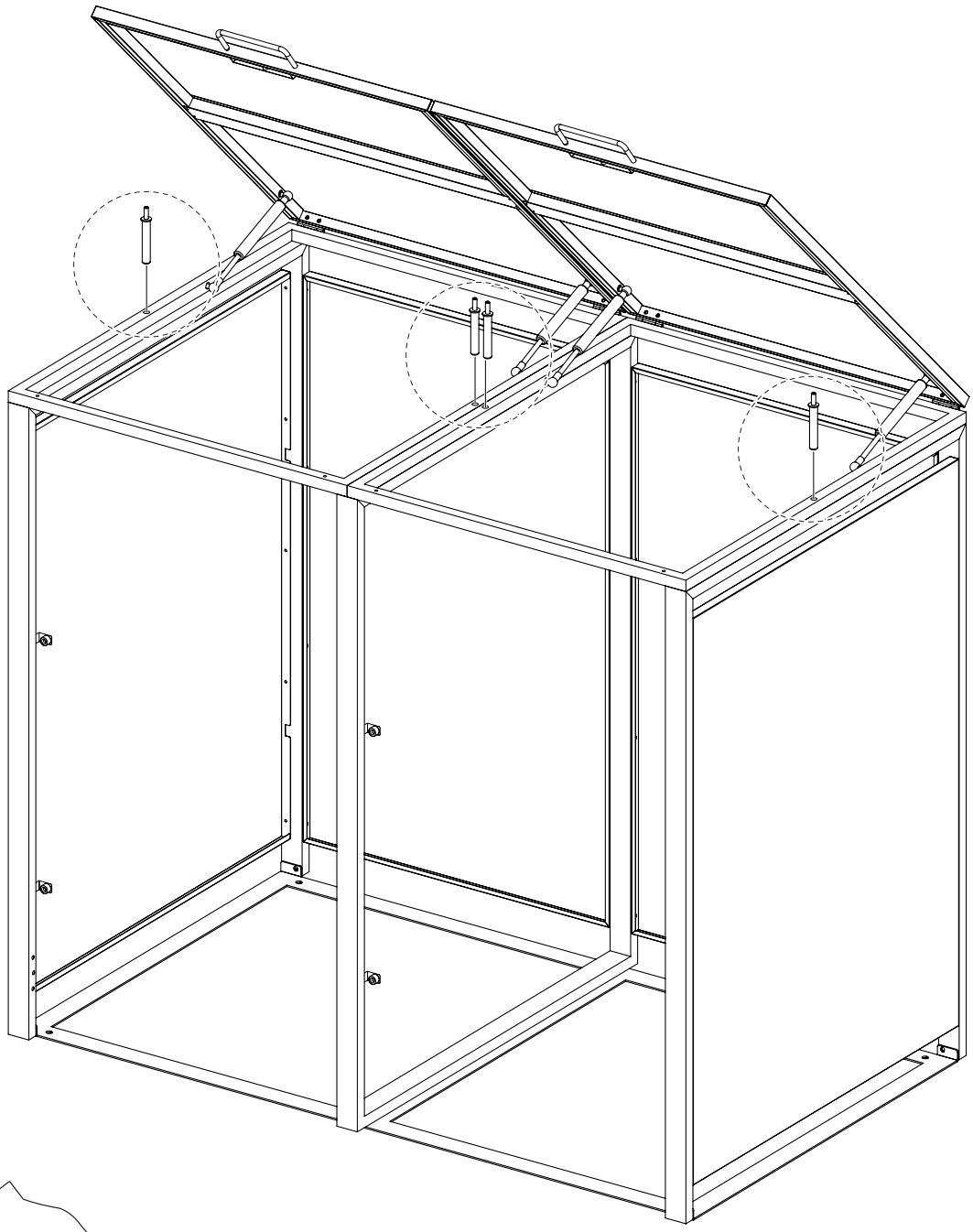

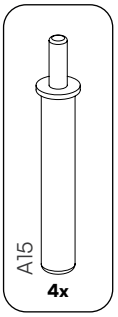

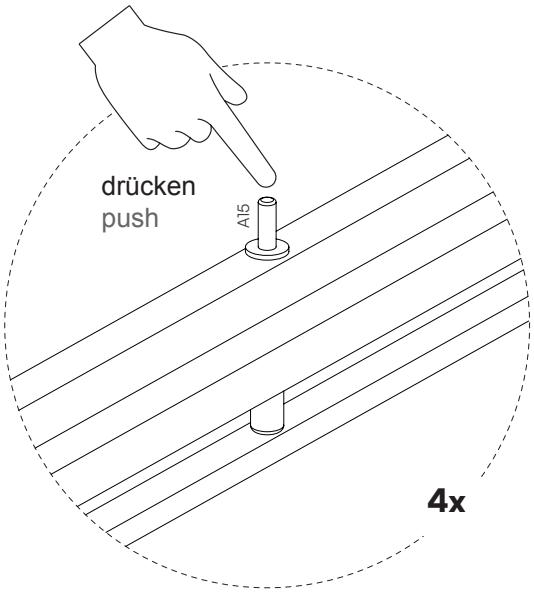

10

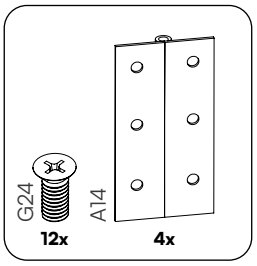

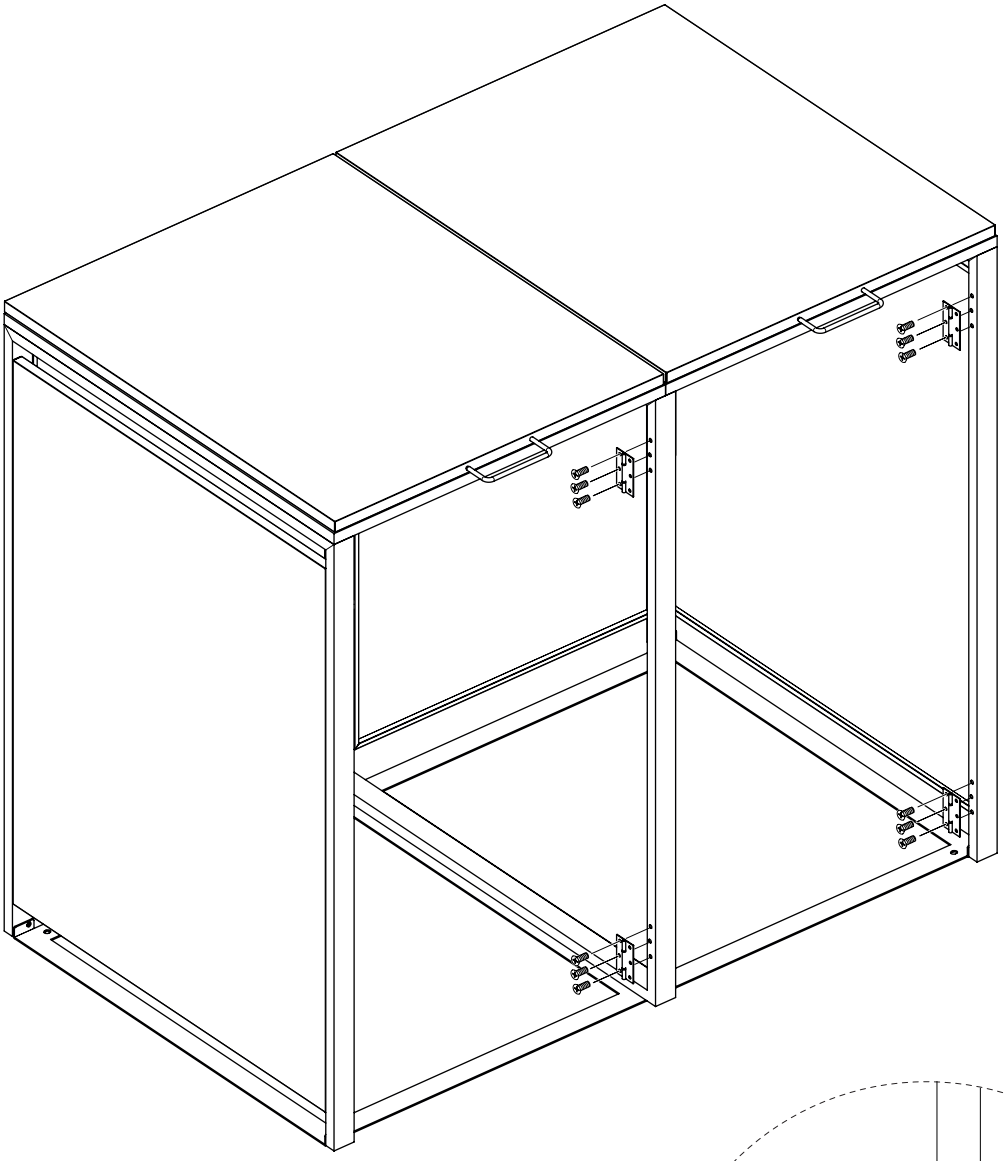

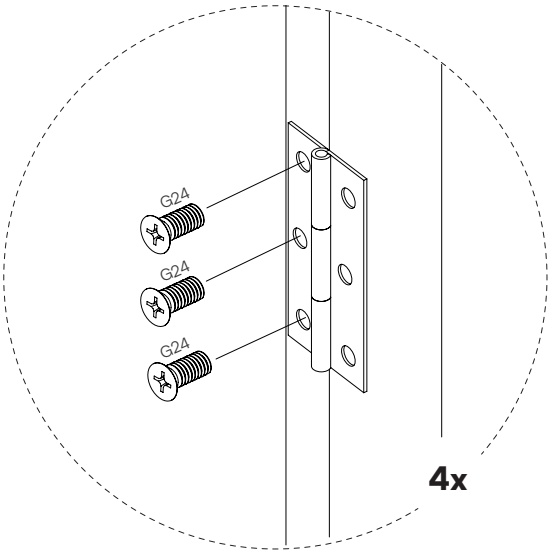

11

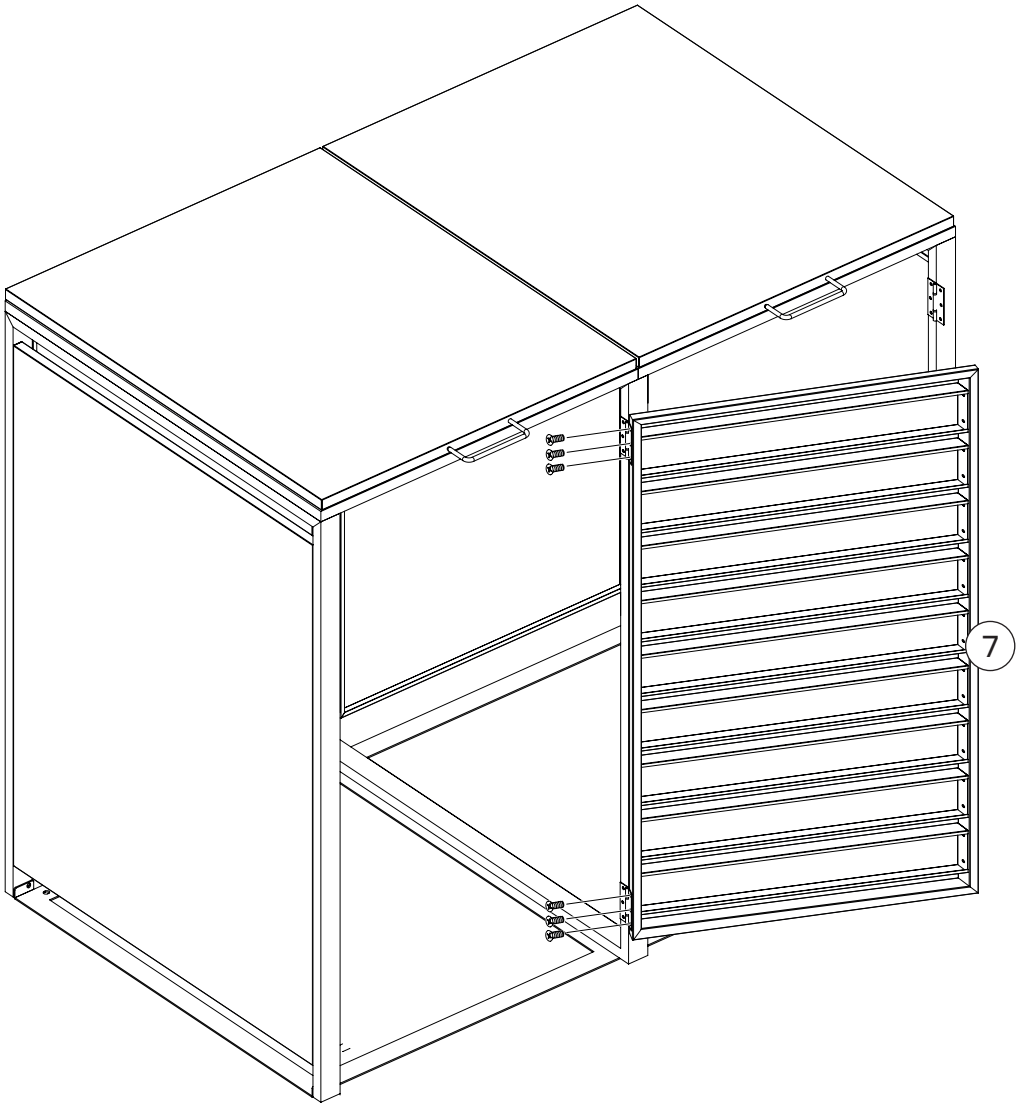

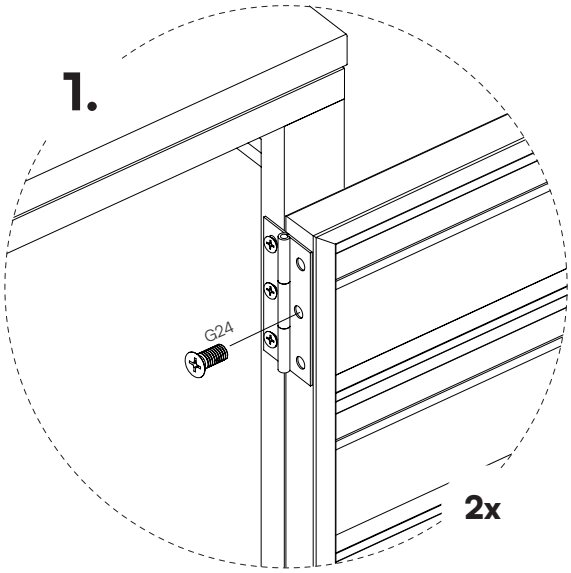

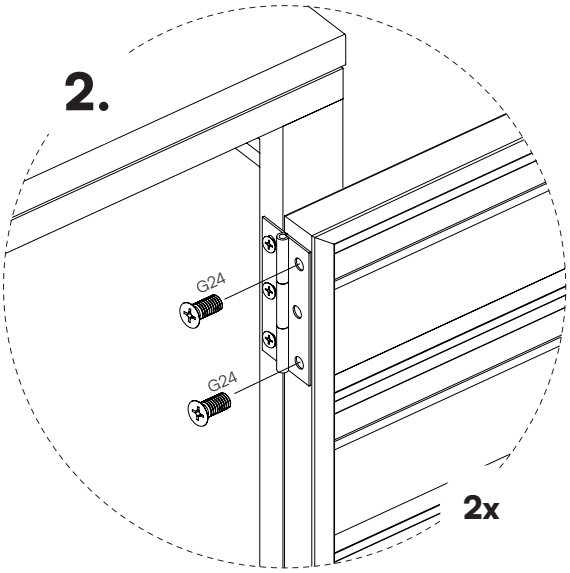

12

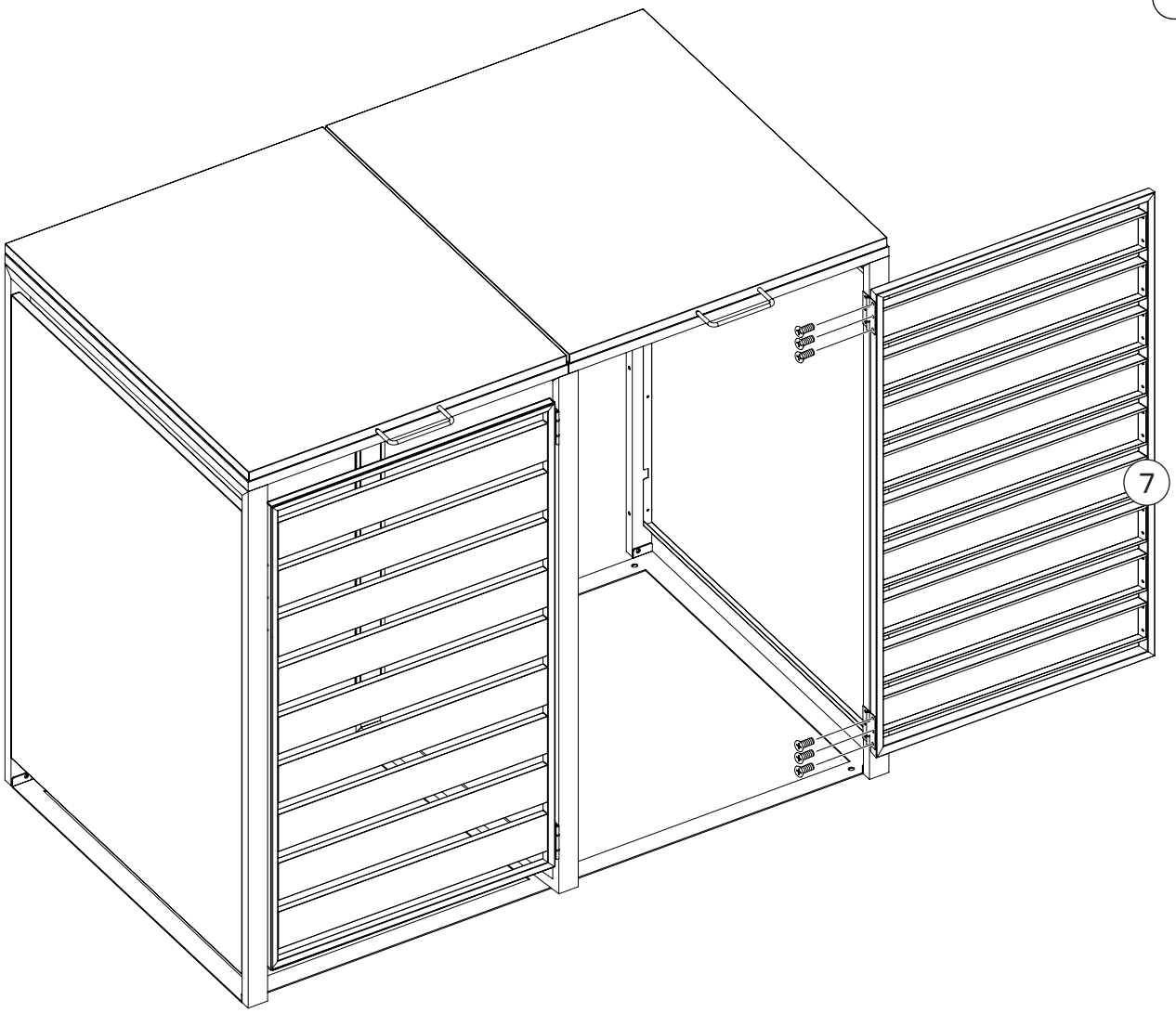

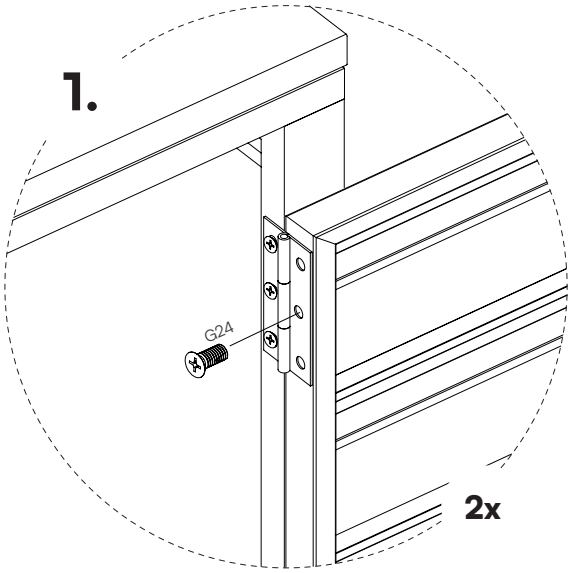

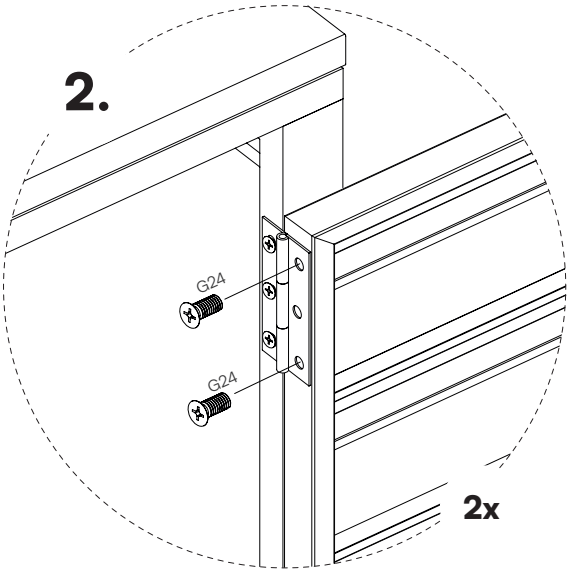

13

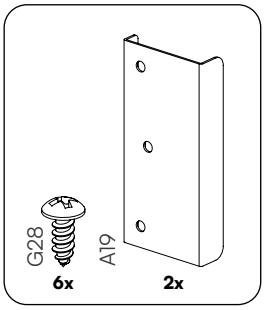

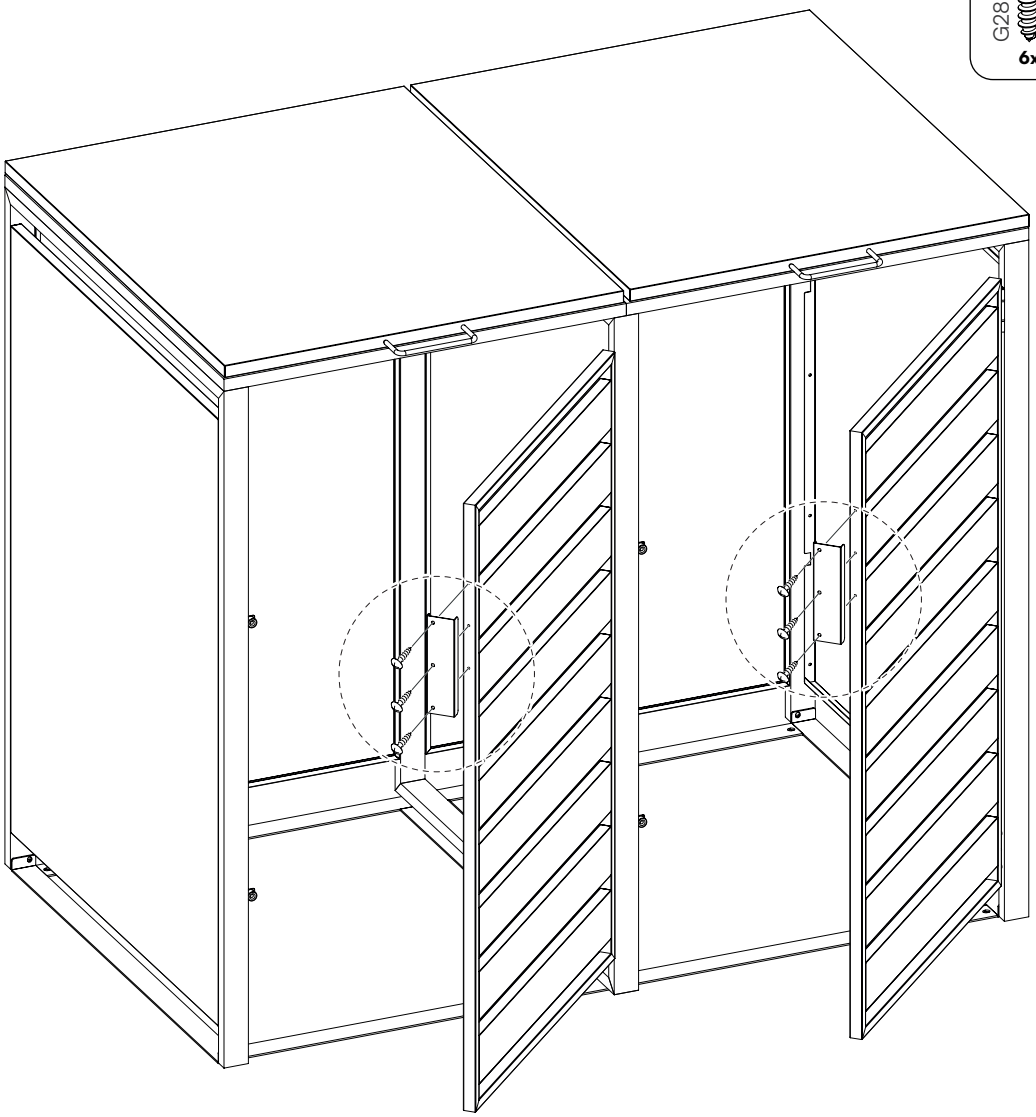

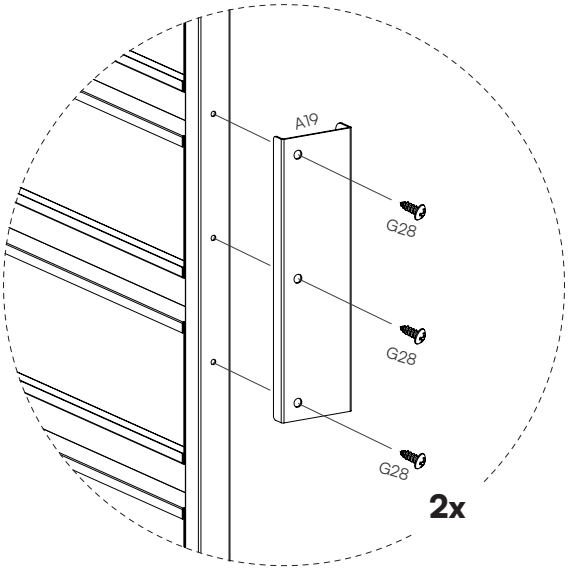

14

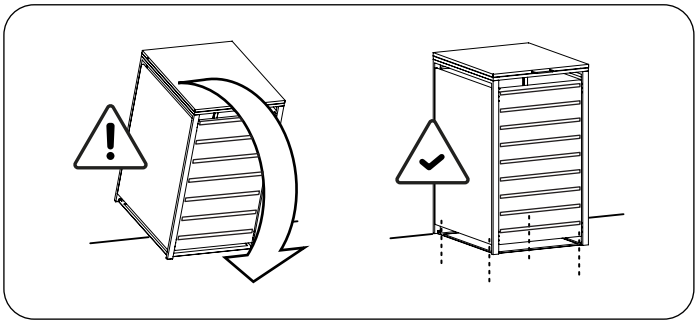

Für zusätzliche Stabilität empfehlen wir die Mülltonnenbox in den Boden zu verschrauben.

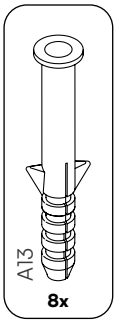

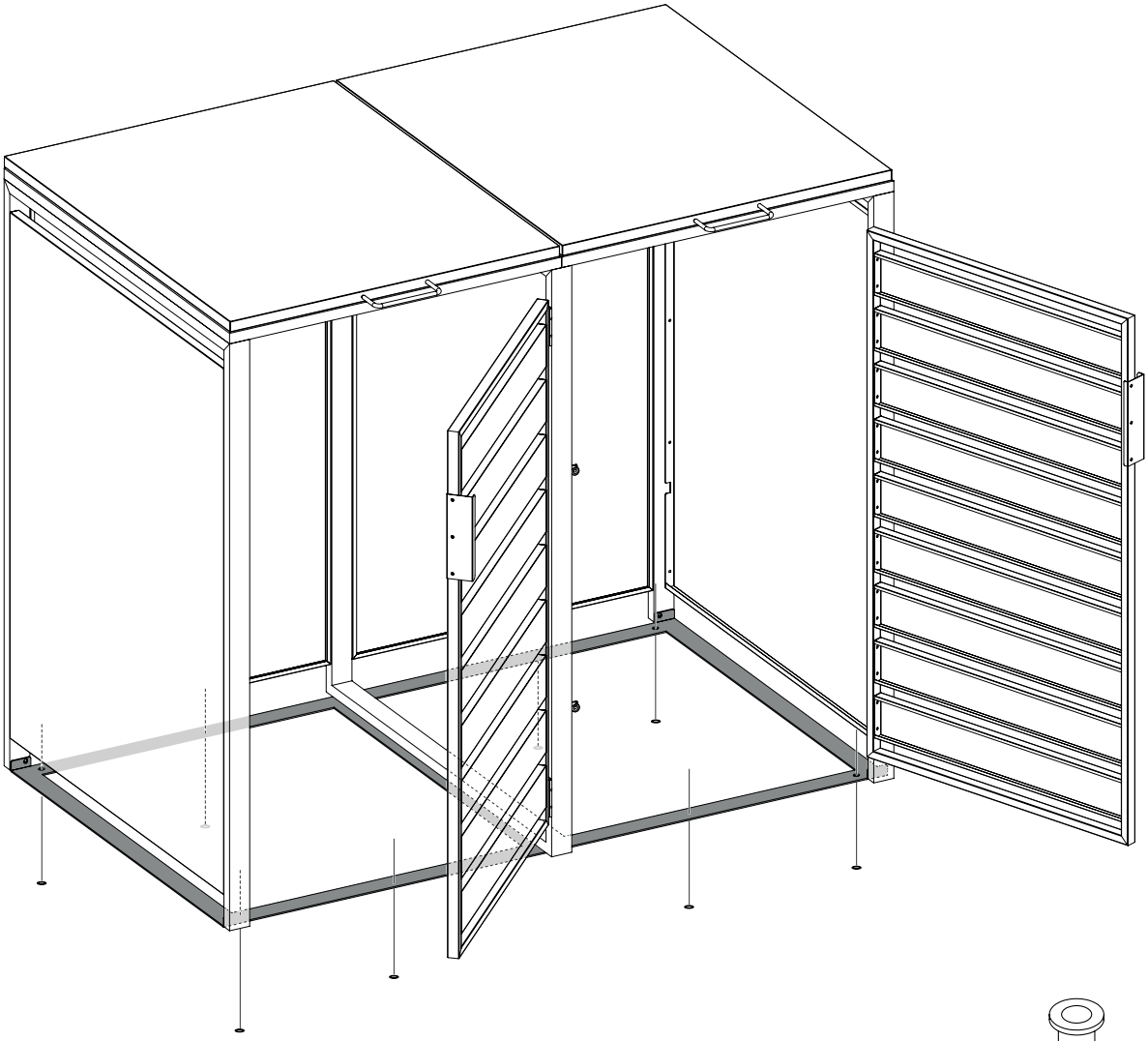

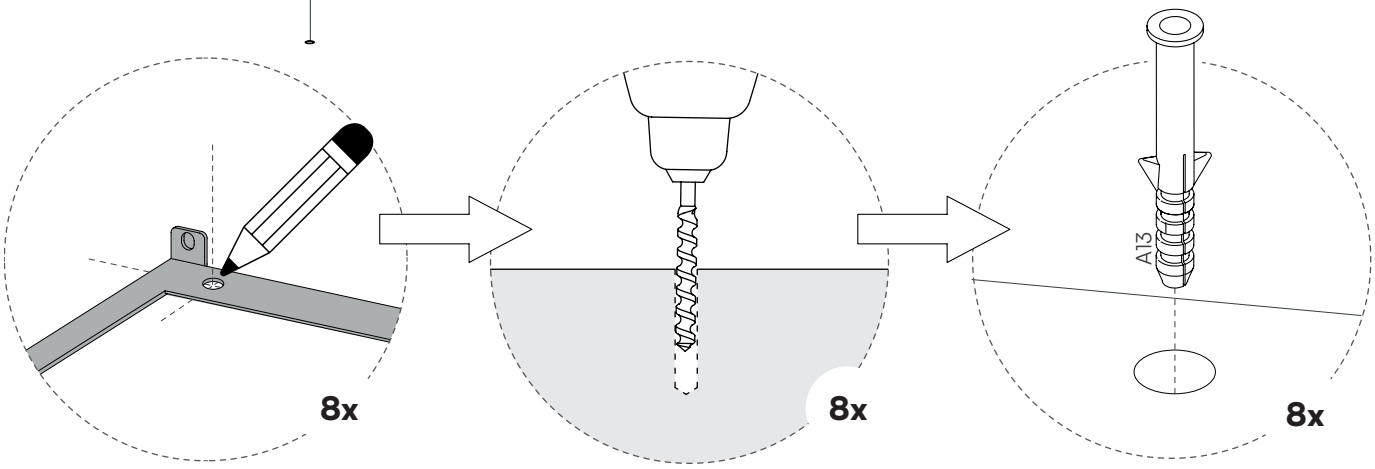

15

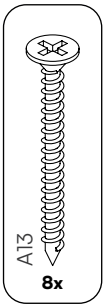

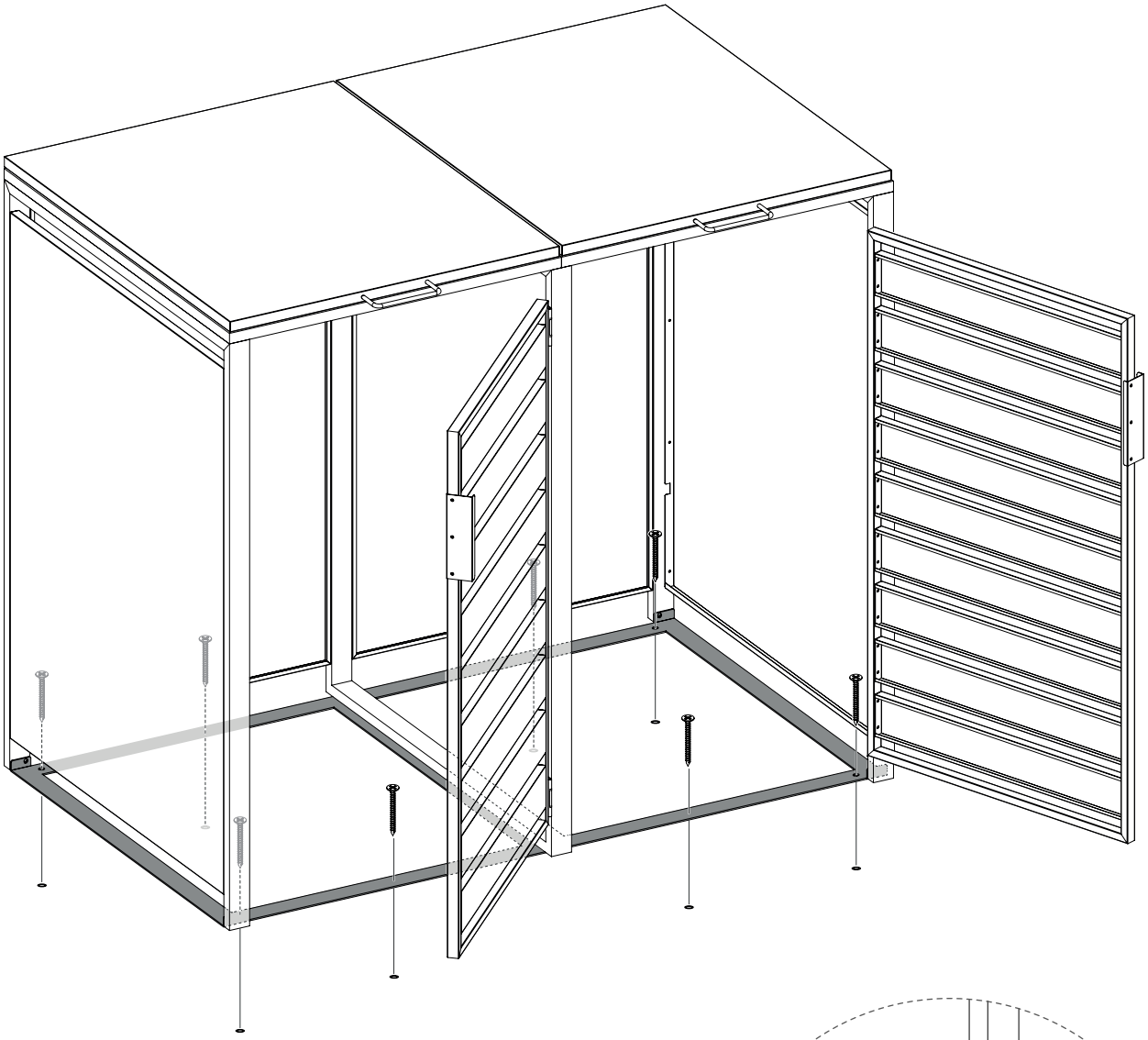

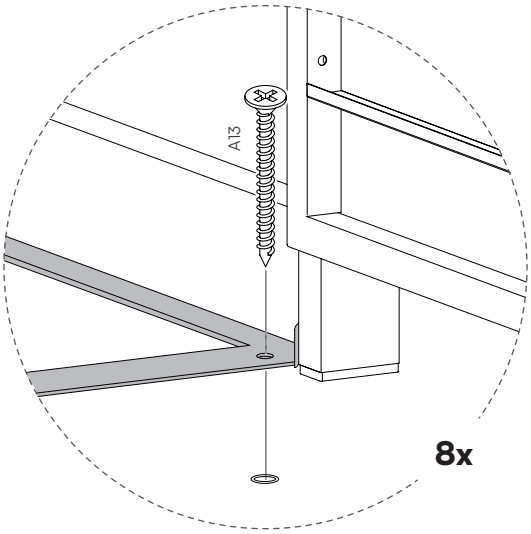

16

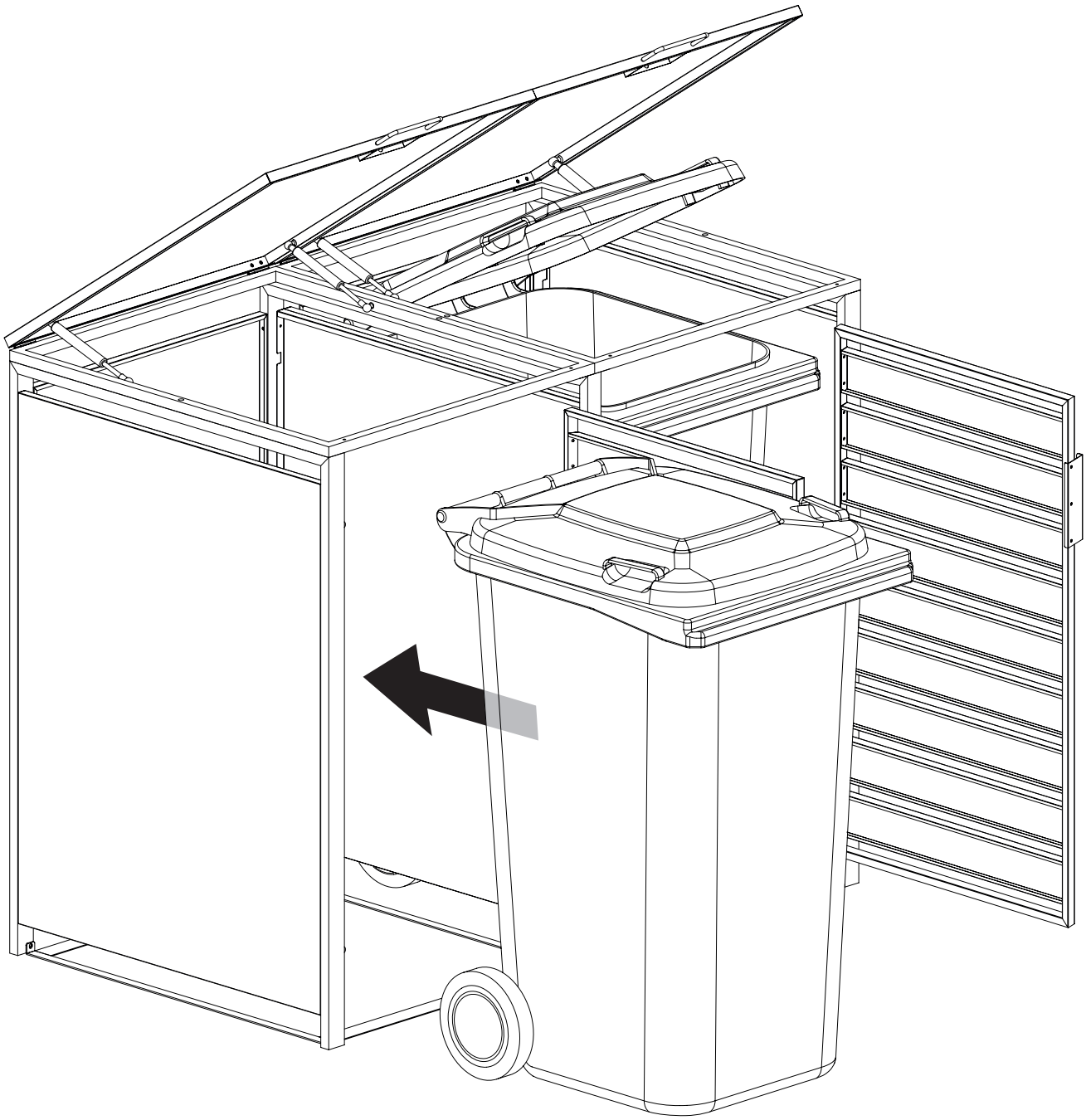

17

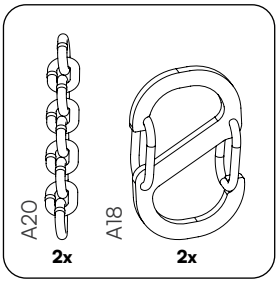

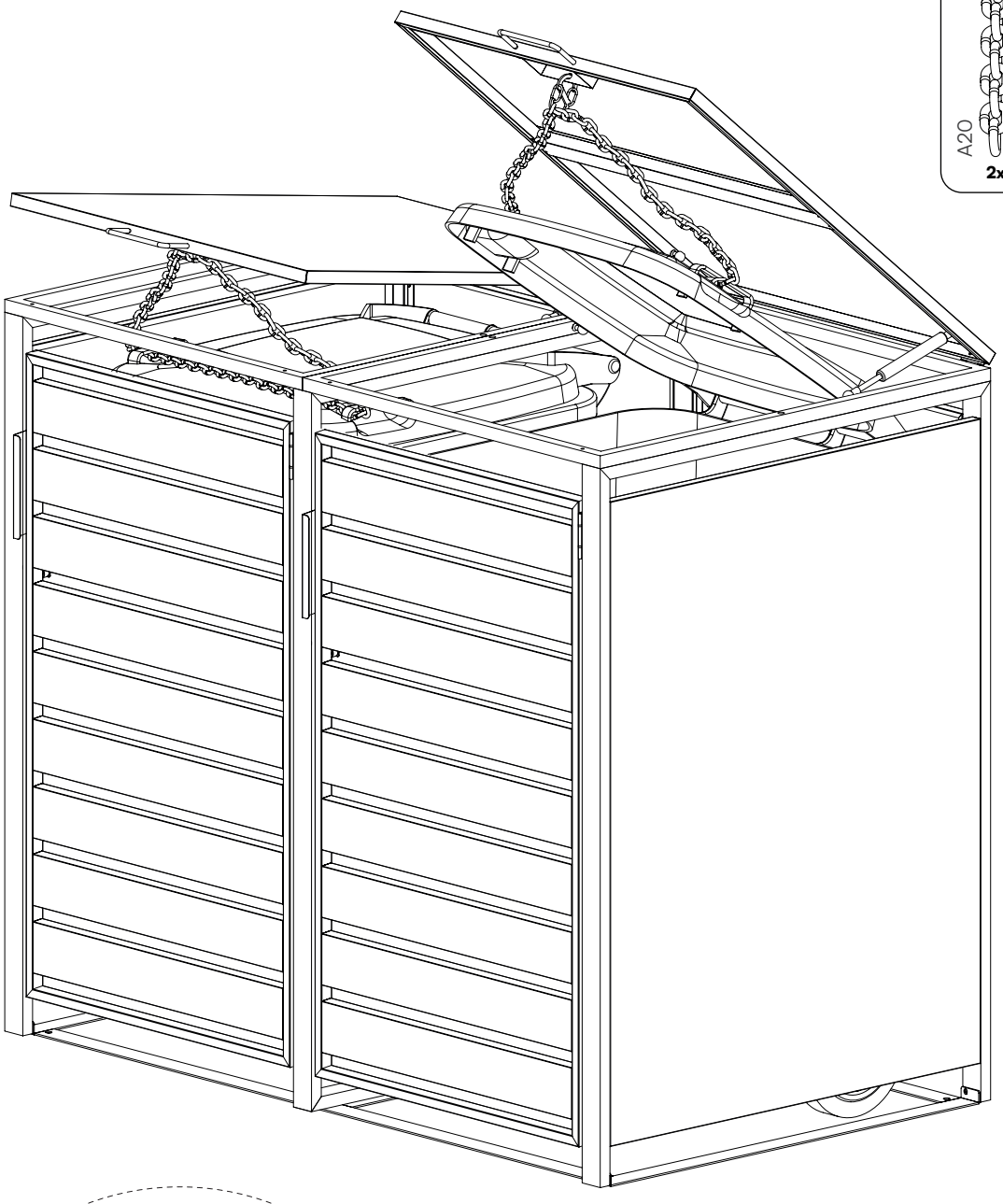

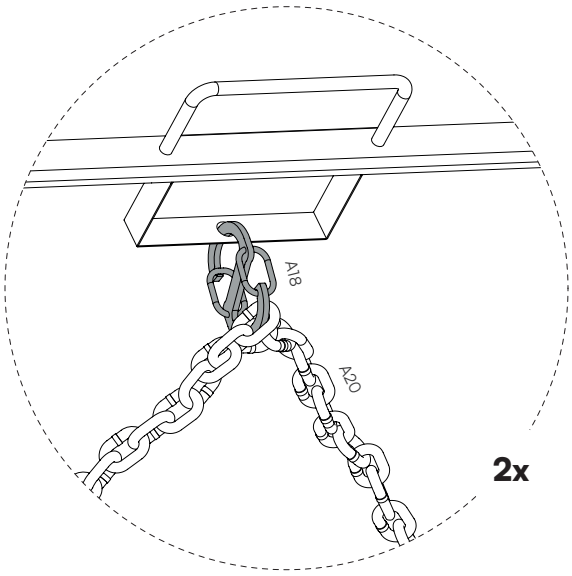

STEELSØN