Montageanleitung

Warnhinweis:
Kinder können zwischen dem Bett und der Wand eingeklemmt werden.
Um ernsthafte Verletzungsgefahr zu vermeiden, darf der Abstand zwischen der Oberkante der Absturzsicherung und der Wand höchstens 75mm betragen oder der Abstand muss größer sein als 230mm.

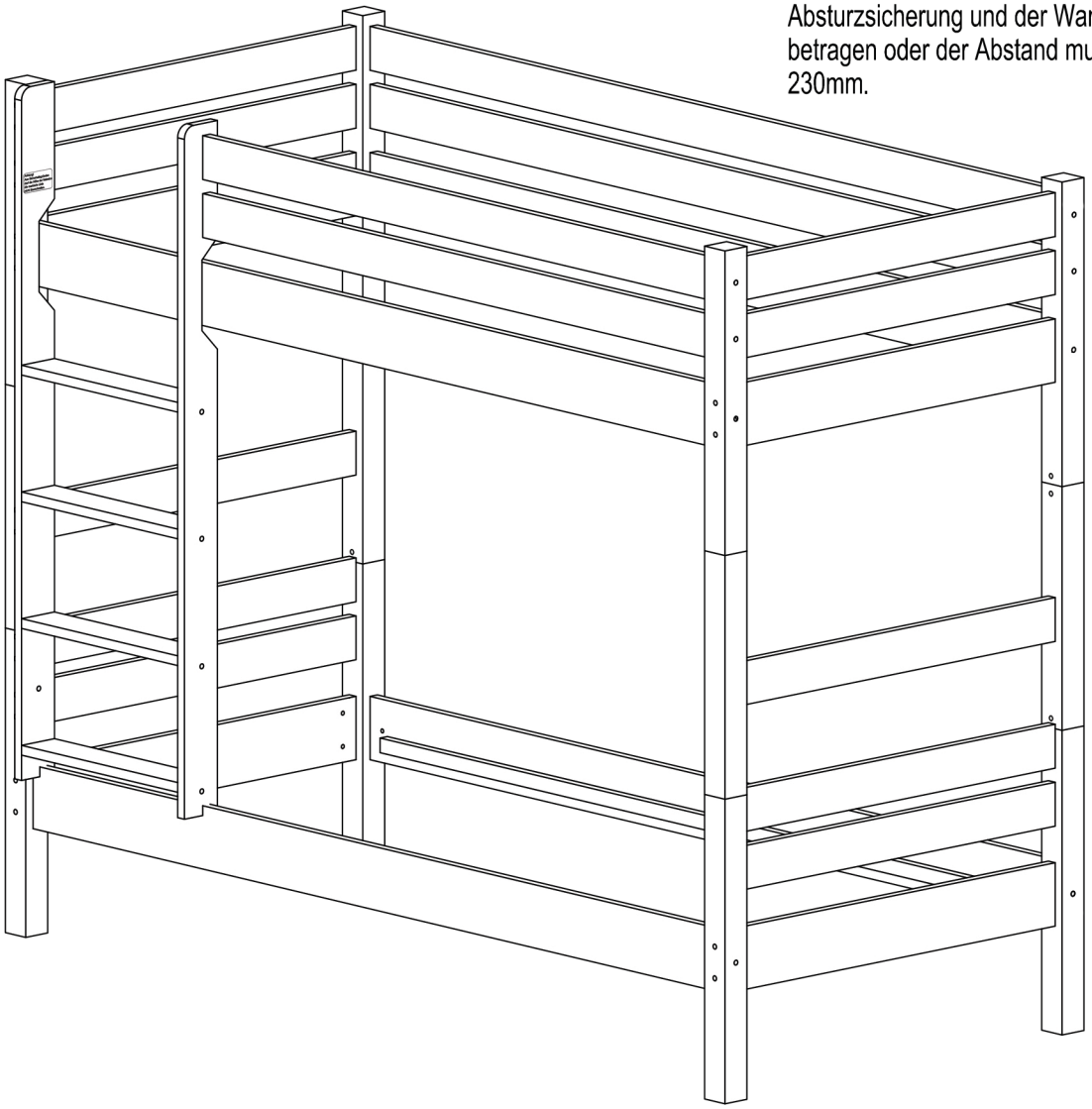

Achtung!
Hochbetten und das obere Bett von Etagenbetten ist für Kinder unter 6 Jahren aufgrund der Verletzungsgefahr beim Herausfallen aus dem Bett nicht geeignet. Kinder dürfen das Bett nicht zum Spielen verwenden.
Das Etagenbett oder Hochbett darf nicht benutzt werden, wenn irgendein Bauteil gebrochen ist oder fehlt.
Die Verbindungen und Schrauben müssen regelmäßig auf festen Sitz kontrolliert werden.
Kinder können sich mit Gegenständen, z.B. Stricken, Schnüren, Kordeln, Gurten, Bändern, die an einem Etagenbett/Hochbett befestigt oder abgehängt sind, strangulieren. Die Leiter ist wahlweise links oder rechts zu montieren.

Artikel-Nr.: 60.17-09

Datum: 15.07.2023

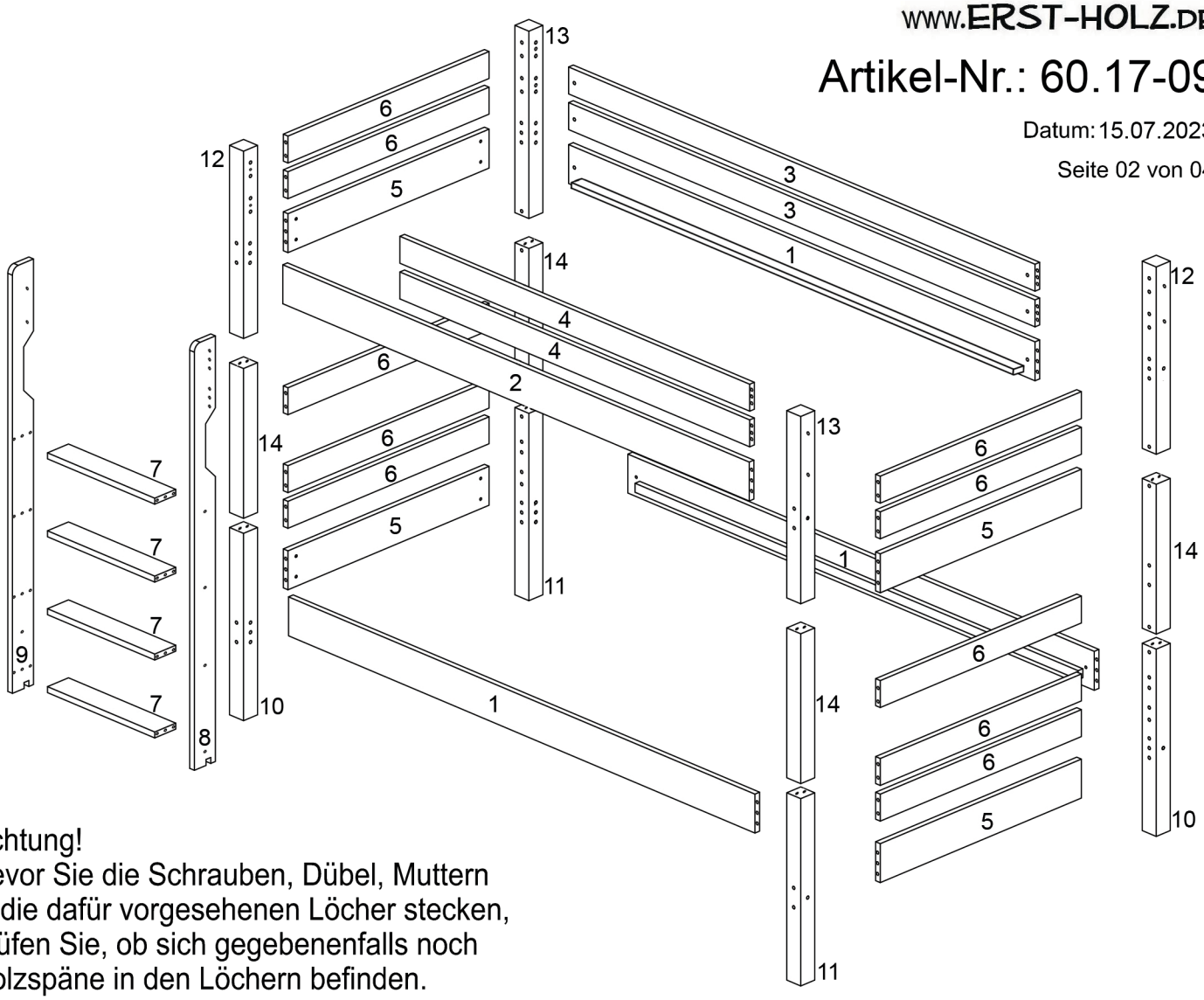

Achtung!
Bevor Sie die Schrauben, Dübel, Muttern in die dafür vorgesehenen Löcher stecken, prüfen Sie, ob sich gegebenenfalls noch Holzspäne in den Löchern befinden.

Der Rollrost soll so eingelegt werden, dass die Gurte mit denen die Leisten fixiert sind nach oben weisen. Es empfiehlt sich auch die Leisten gegebenenfalls zu befestigen (Schrauben sind nicht im Lieferumfang).

Teile-Nr	Bezeichnung	Anzahl
1	Auflageleisten	3
2	Auflageleiste mit 2 Markierungen innen für die Leiterwange	1
3	Sicherungsleisten hinten	2
4	Sicherungsleisten vorne	2
5	Kopfteil-/Fußteilleisten unten	4
6	Kopfteil-/Fußteilleisten	10
7	Leiterstufen	4
8	Leiterwange rechts	1
9	Leiterwange links	1
10	Pfosten Kopfteil/Fußteil unten	2
11	Pfosten Kopfteil/Fußteil unten	2
12	Pfosten Kopfteil/Fußteil oben	2
13	Pfosten Kopfteil/Fußteil oben	2
14	Zwischenstücke	4

Sie benötigen zum Aufbau:

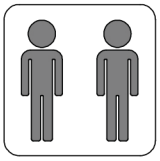

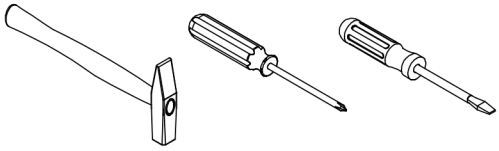

CG Ø3,5x16mm	DG Ø4x30mm	EF
16 Stück	3 Stück	2 Stück

A Ø10x40mm	E	K	AN Ø7x50mm	BA M6x70mm	BC M6x90mm	BD Ø12x60mm	BE M6x45mm
96 Stück	32 Stück	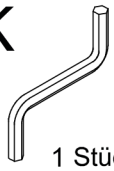 1 Stück	8 Stück	2 Stück	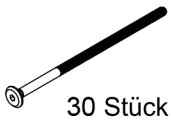 30 Stück	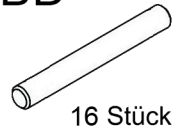 16 Stück	2 Stück

Artikel-Nr.: 60.17-09

Datum:15.07.2023

1

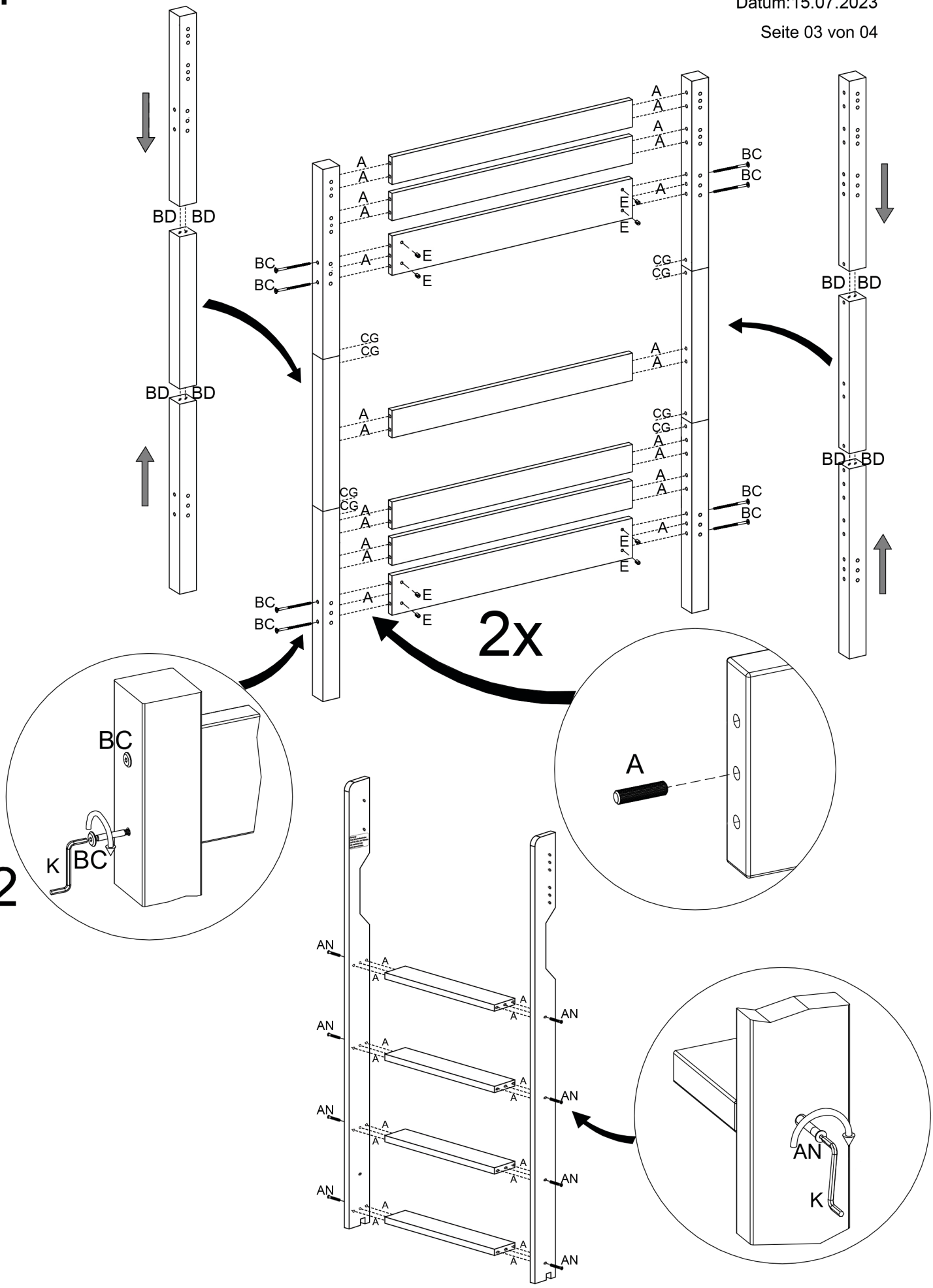

3

Artikel-Nr.: 60.17-09

Datum: 15.07.2023

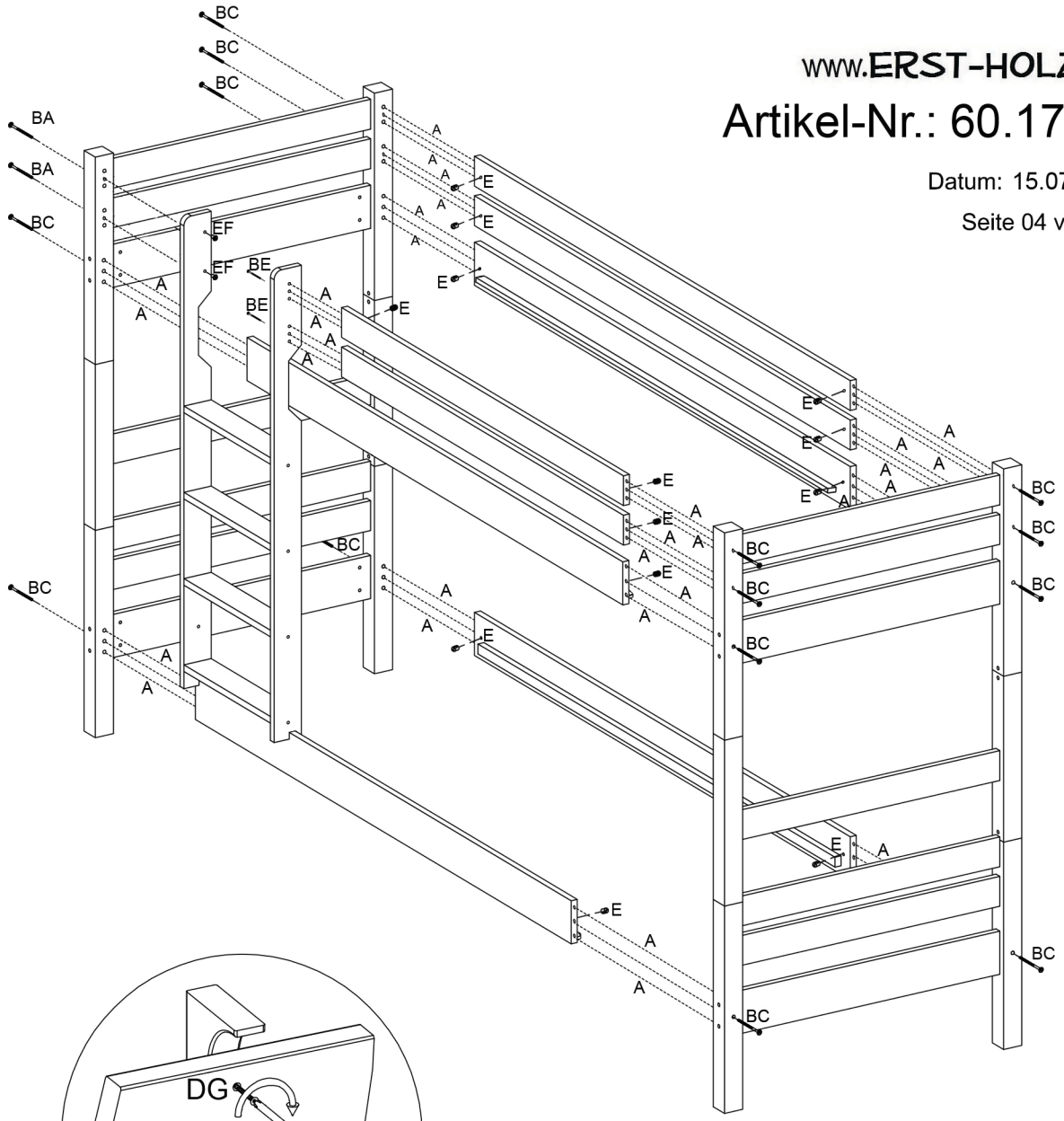
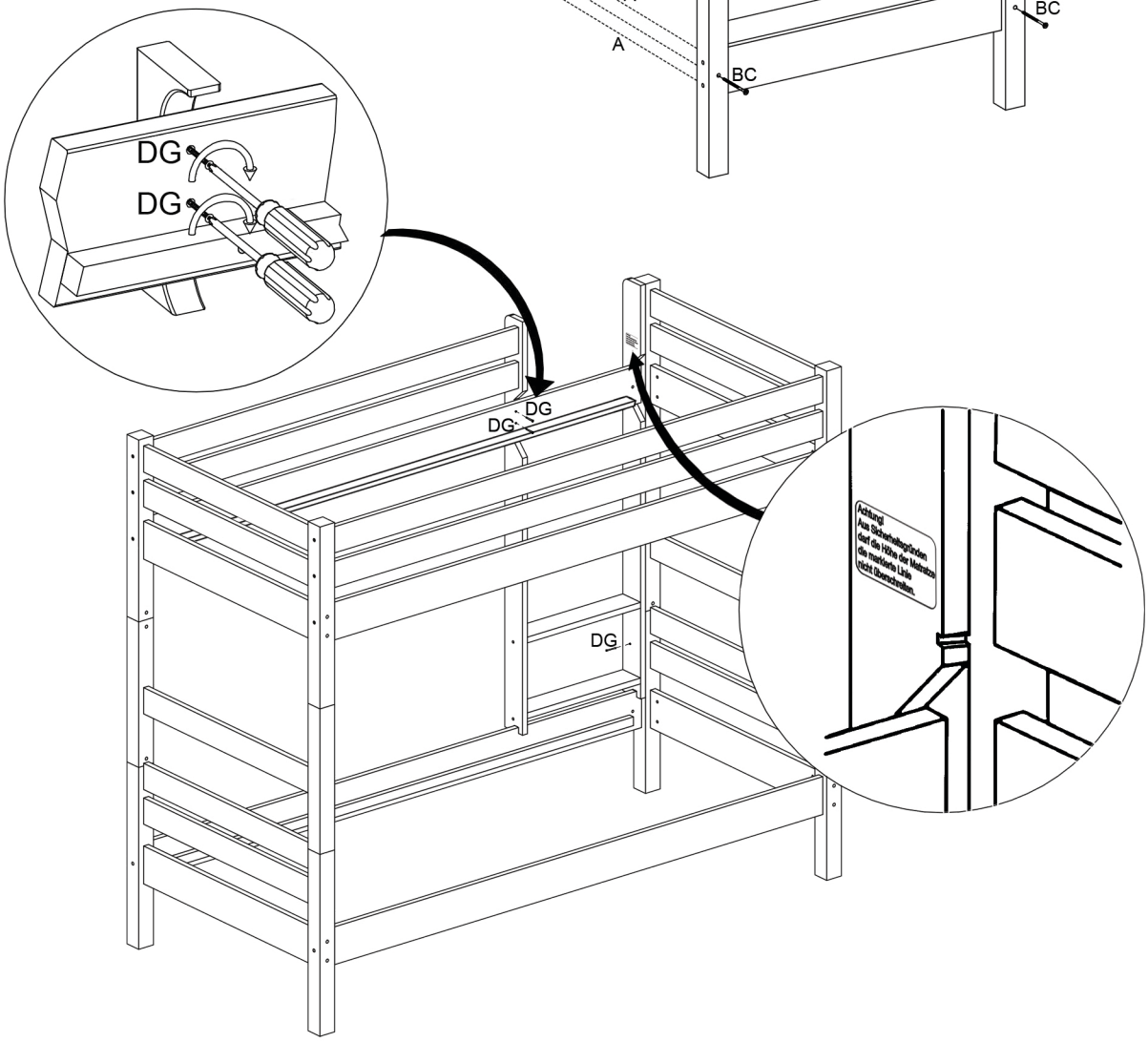
4