FIUGGI

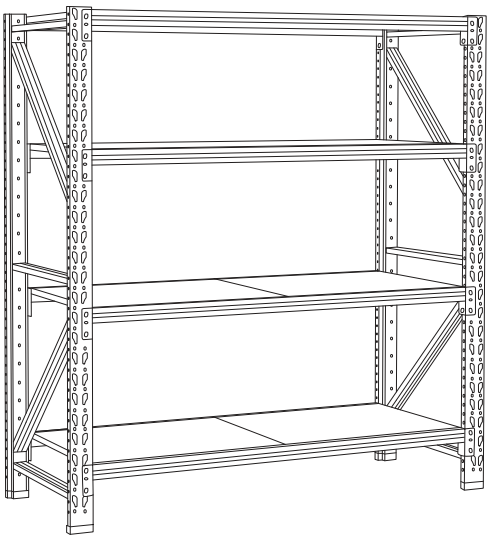

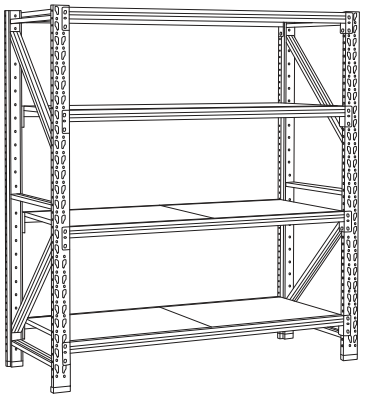

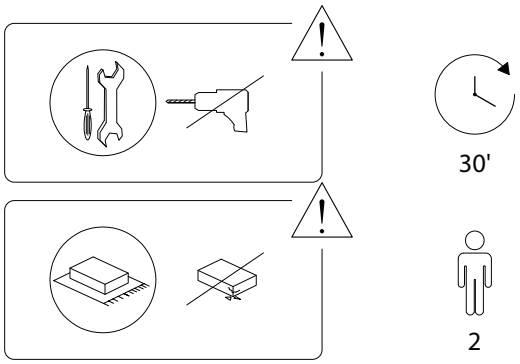
30'
2

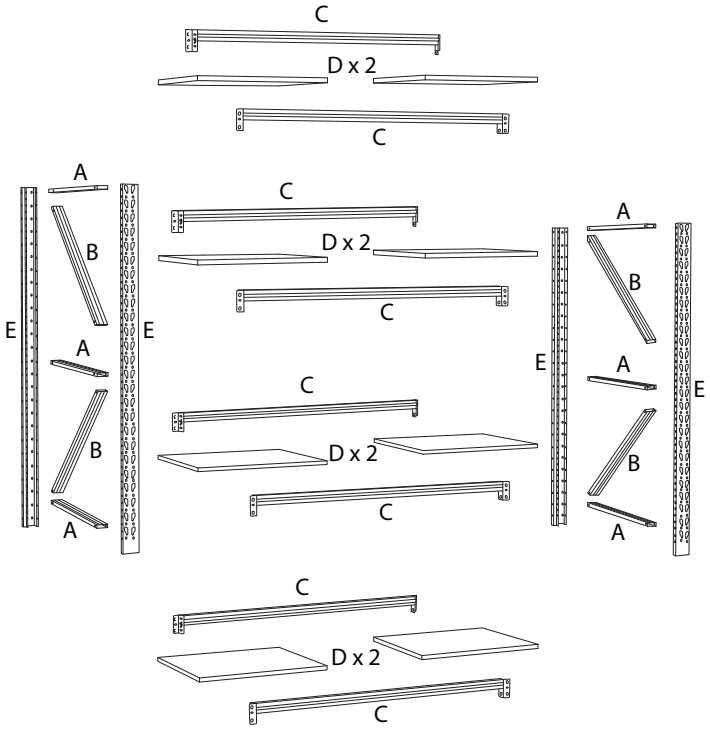
C
D x 2
C
A
B
E
A
B
A
E
C
D x 2
C
A
B
E
A
B
A
E
C
D x 2
C
C
D x 2
C

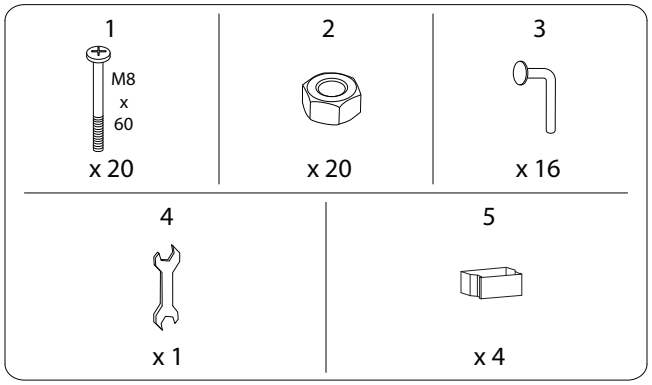
1
M8
x
60
x 20
2
x 20
3
x 16
4
x 1
5
x 4

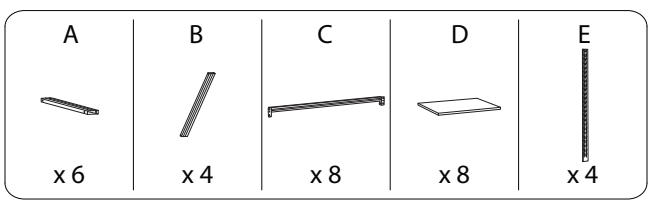
A
x 6
B
x 4
C
x 8
D
x 8
E
x 4

1 x 4

E	5
x 1	x 1

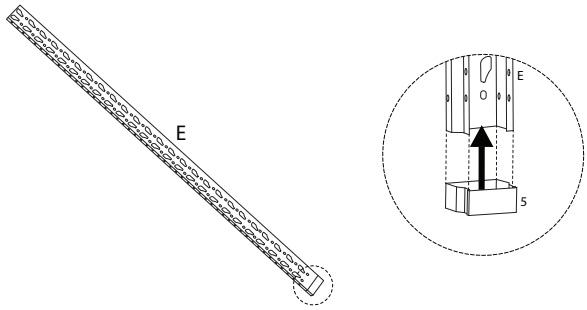

2 x 2

A	B	1	2	4
x 3	x 2	M8 x 60 x 10	x 10	x 1

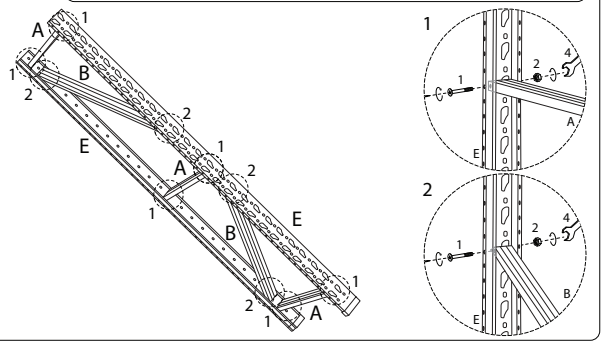

3

C	3
x 8	x 16

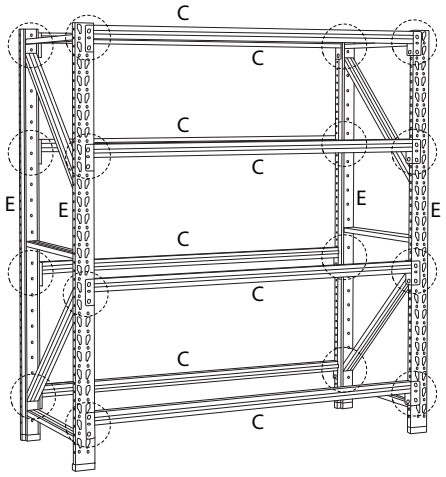

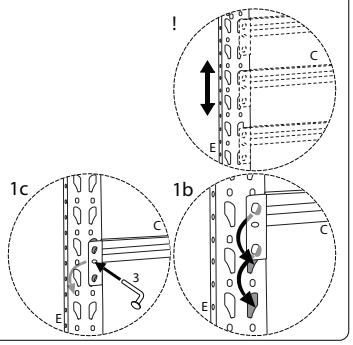

4

D
x 8

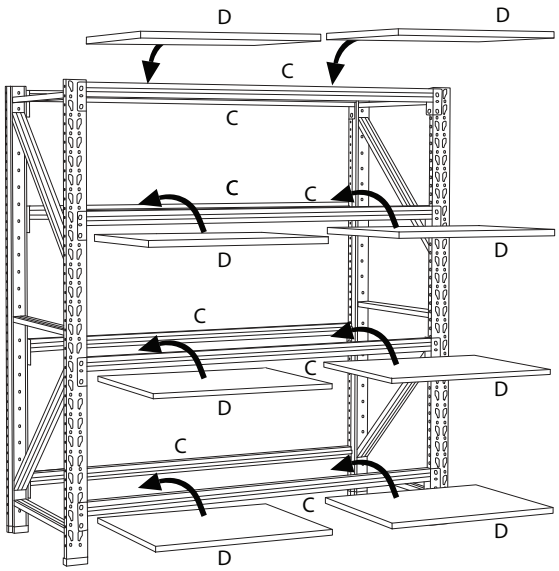

!

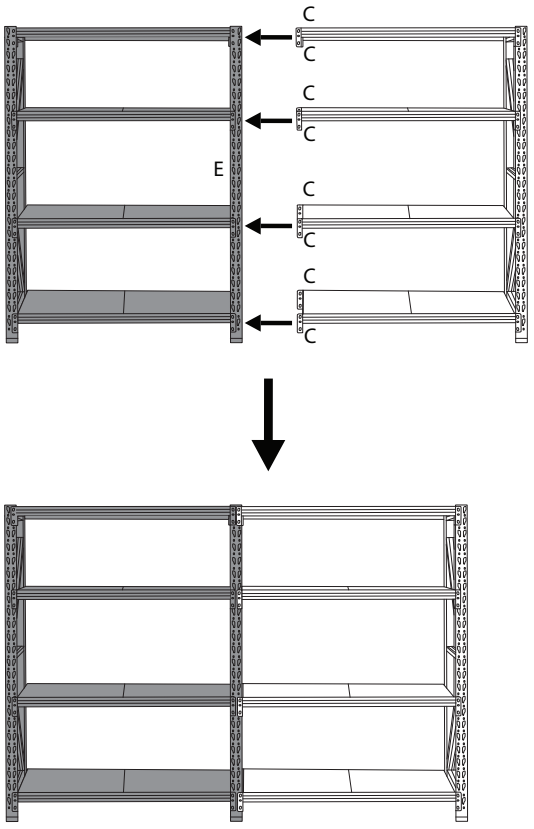

!

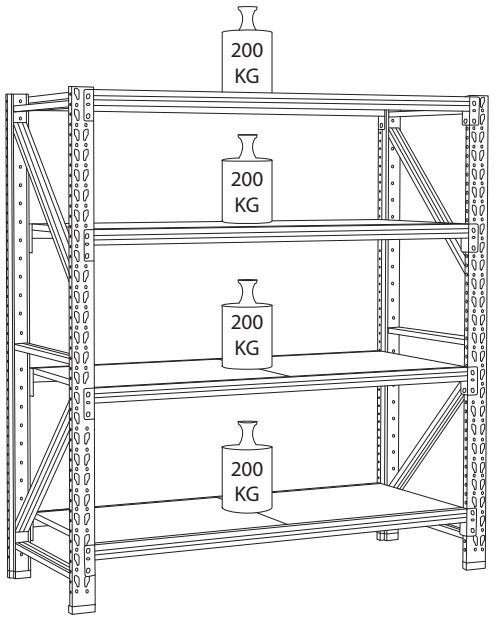

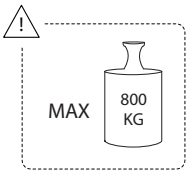

2747/FIUGGI/130826/