Bella bino

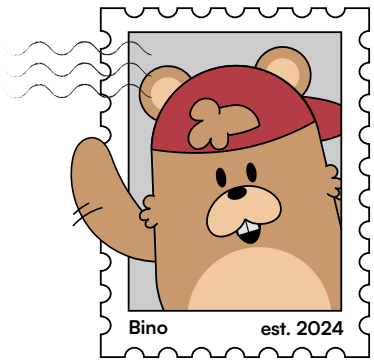

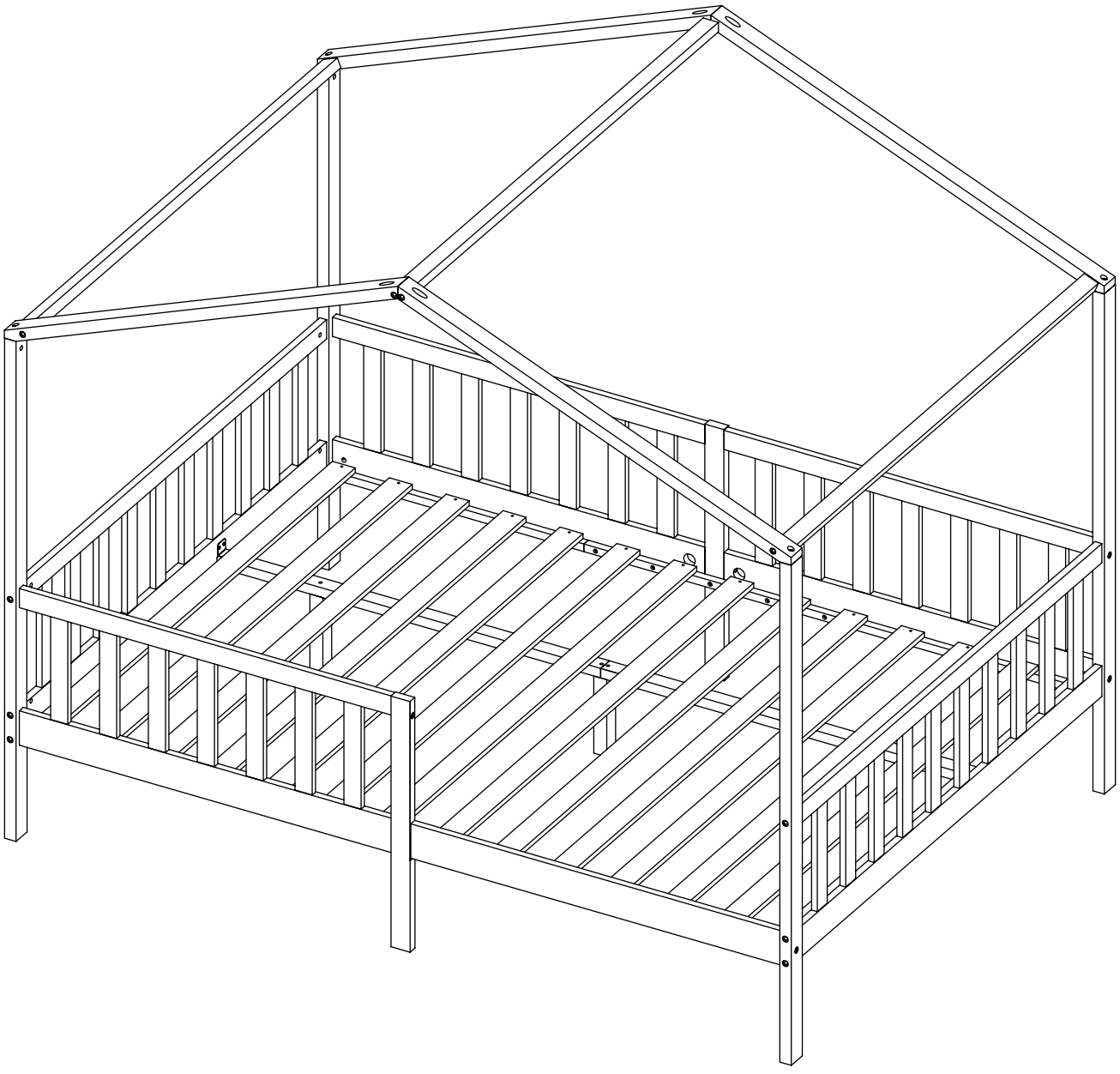

Bia

Hausbett, 120/140x200 cm

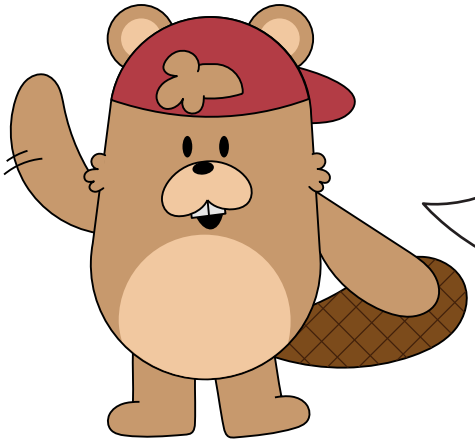

Hey,

wir freuen uns, dass Du Dich für unser Produkt entschieden hast. Beachte die kommenden Hinweise, um den Aufbau problemlos zu gestalten.

Viel Spaß mit Deinem Produkt!

50%

weniger Fehler beim Aufbau durch sorgfältiges Lesen der Anleitung

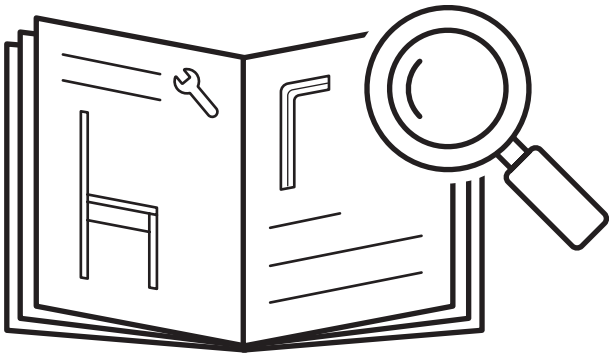

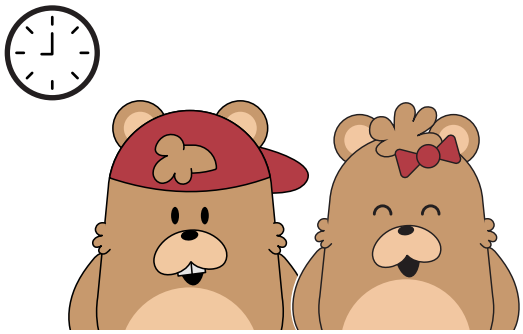

60-90

min

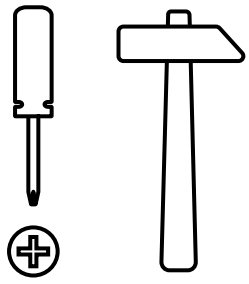

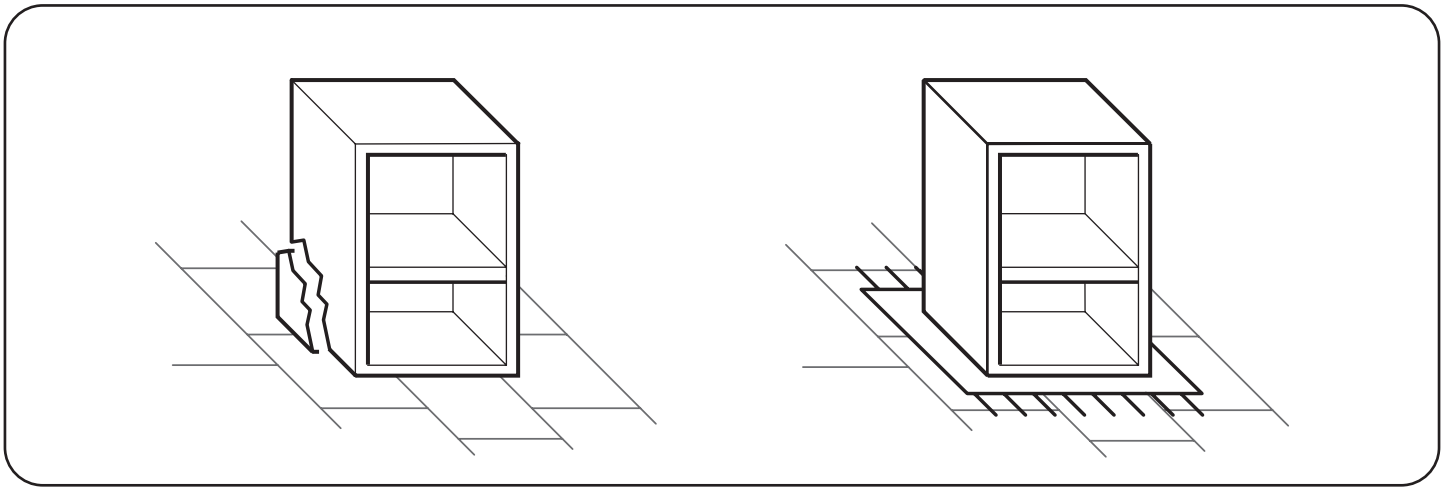

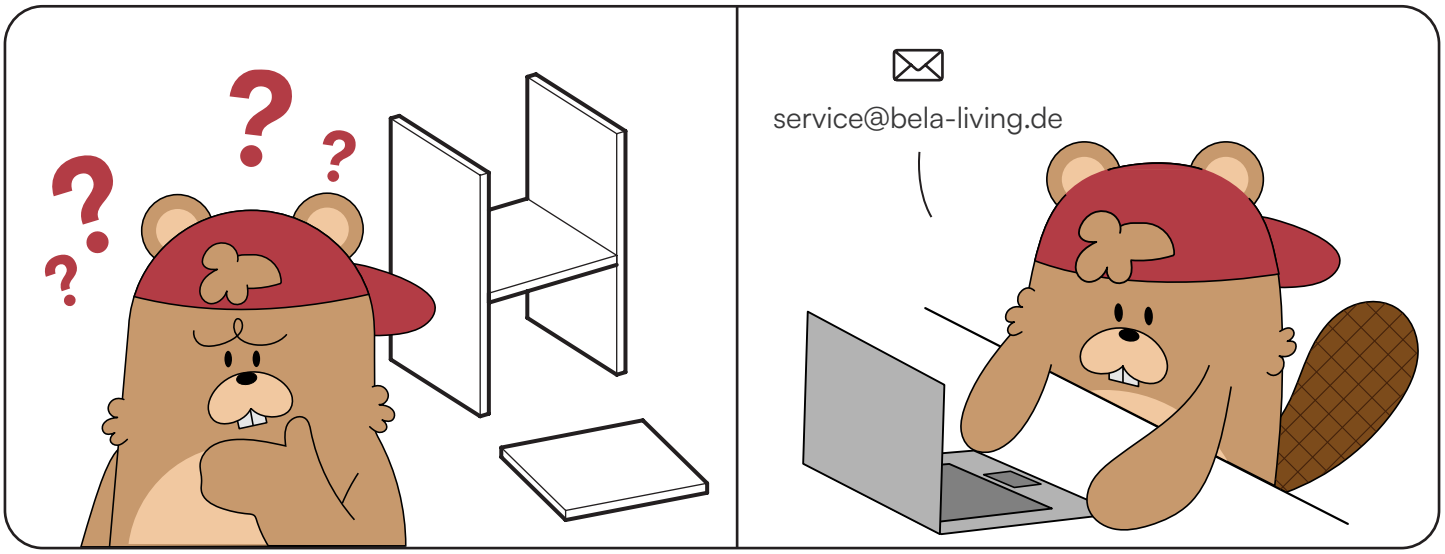
service@bela-living.de

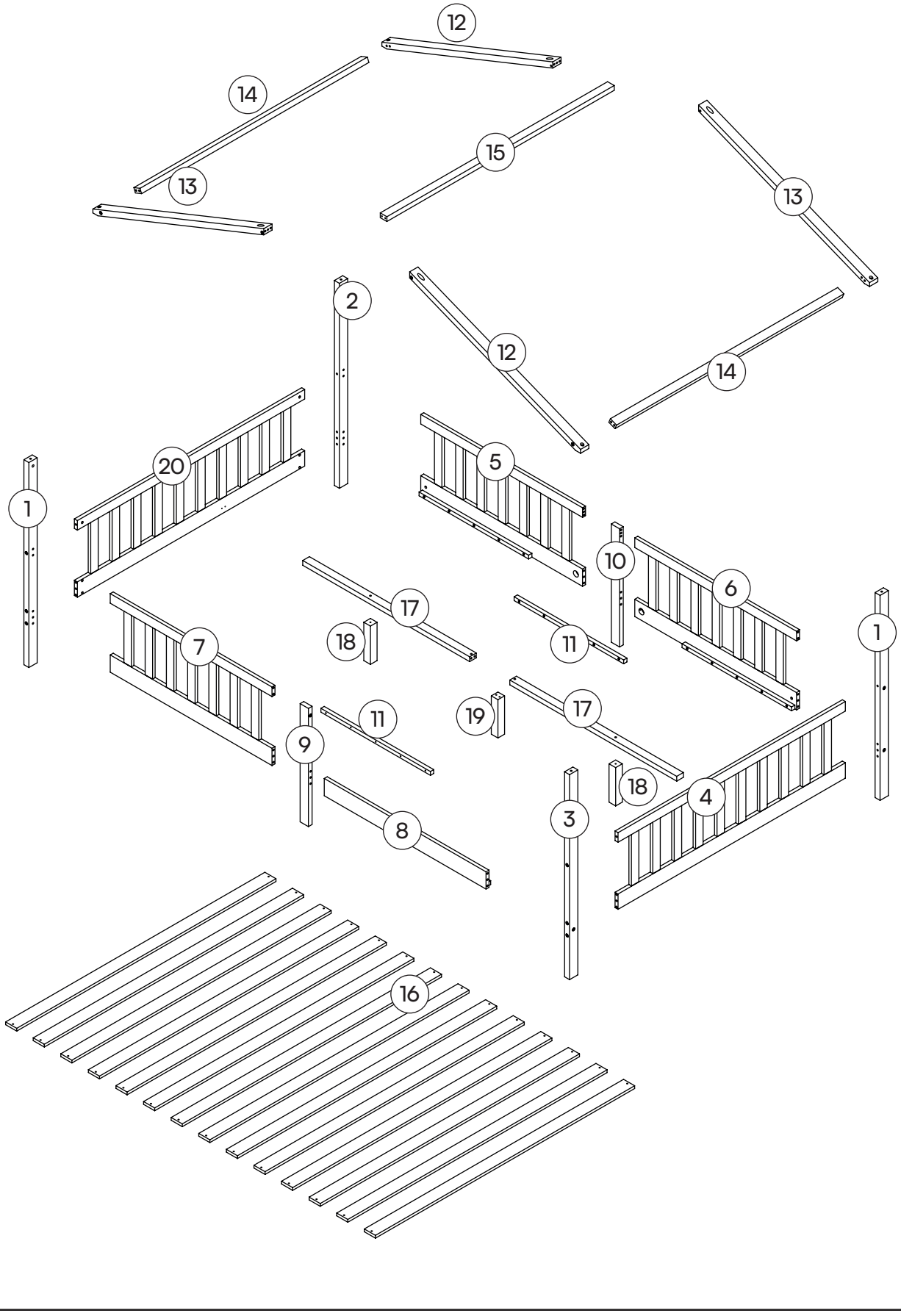
12
14
13
15
13
2
12
14
20
5
1
10
6
17
18
11
7
1
11
19
17
9
18
4
8
3
16

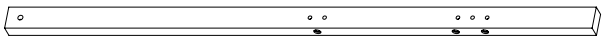

1 Stütze
2x

2 Stütze
1x

3 Stütze
1x

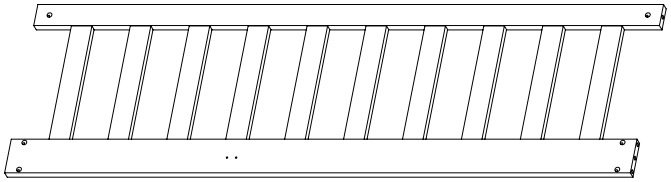

4 Außenwand, rechts
1x

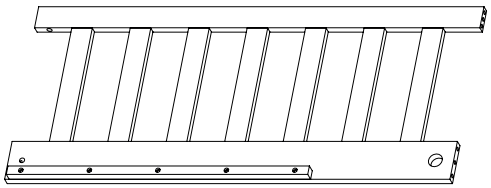

5 Rückwand, links
1x

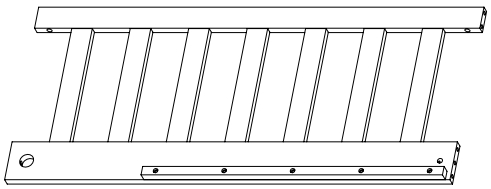

6 Rückwand, rechts
1x

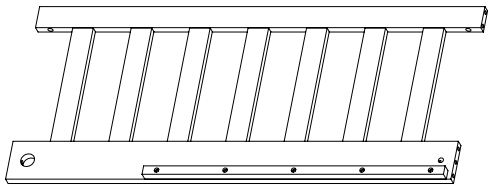

7 Wand, vorne links
1x

8 Eingangsleiste
1x

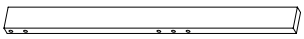

9 Mittelstrebe, vorne
1x

10 Mittelstrebe, hinten
1x

11 Verbindungsleiste
2x

12 Dach - Verbindungsleiste
2x

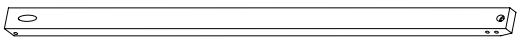

13 Dach - Verbindungsleiste
2x

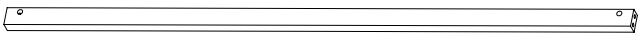

14 Dach - Verbindungsleiste, außen
2x

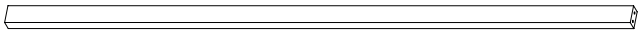

15 Dach - Verbindungsleiste, mittig
1x

16 Lattenrost
1x

17 Lattenrost - Verbindungsleiste
2x

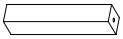

18 Fuß, außen
2x

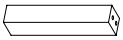

19 Fuß, mittig
1x

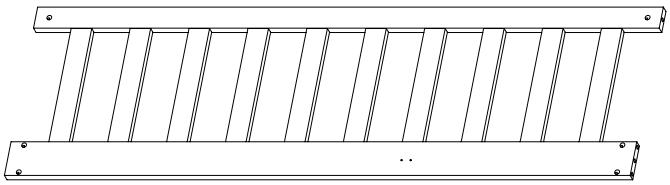

20 Seitenwand, links
1x

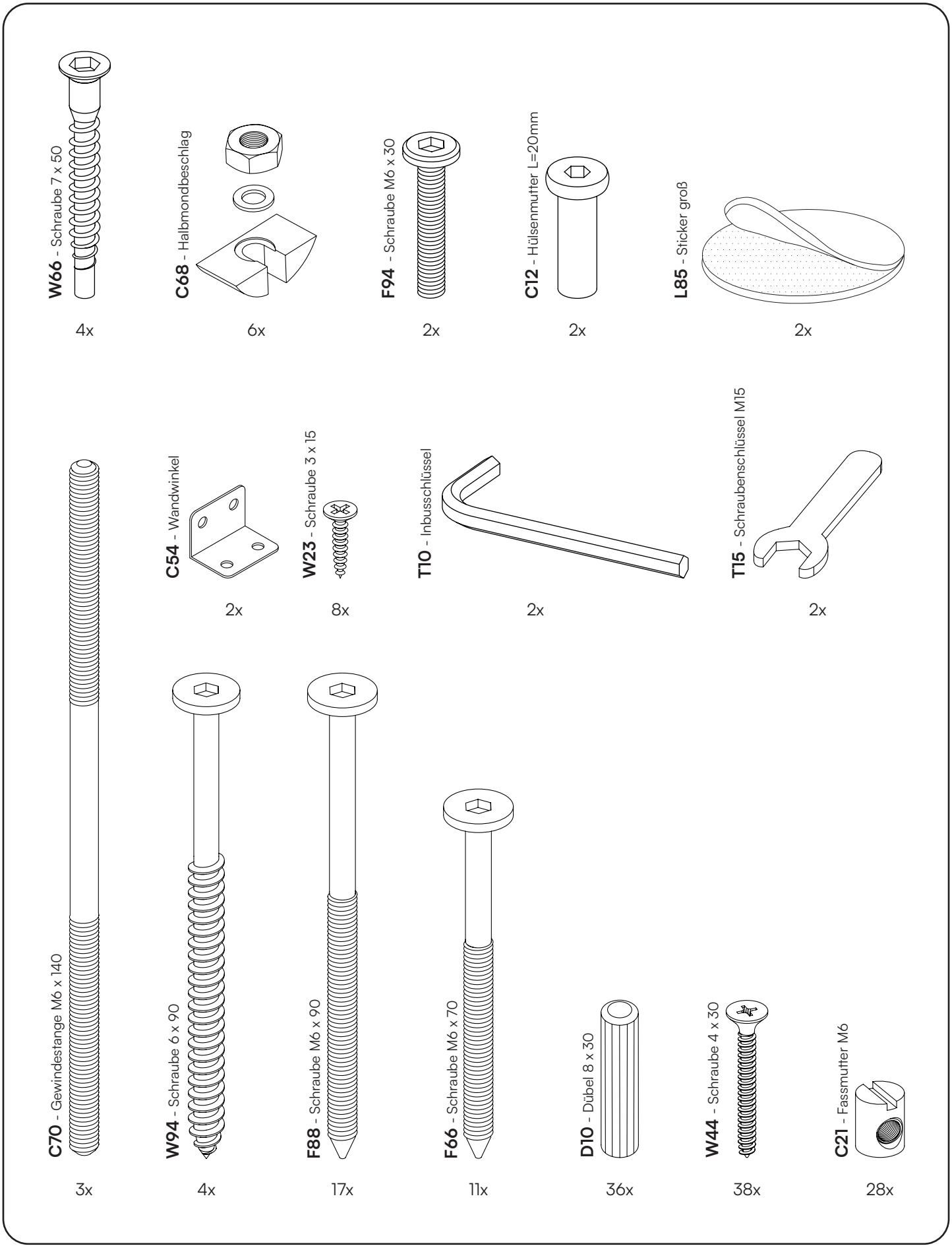
W66 - Schraube 7 x 50
4x
C68 - Halbmondbeschlag
6x
F94 - Schraube M6 x 30
2x
C12 - Hülsenmutter L=20mm
2x
L85 - Sticker groß
2x
C54 - Wandwinkel
2x
W23 - Schraube 3 x 15
8x
T10 - Inbusschlüssel
2x
T15 - Schraubenschlüssel M15
2x
C70 - Gewindestange M6 x 140
3x
W94 - Schraube 6 x 90
4x
F88 - Schraube M6 x 90
17x
F66 - Schraube M6 x 70
11x
D10 - Dübel 8 x 30
36x
W44 - Schraube 4 x 30
38x
C21 - Fassmutter M6
28x

Bella bing

Ein letzter Check:

Bitte überprüfe, ob Du alle Teile hast.

Viel Spaß beim Aufbau!

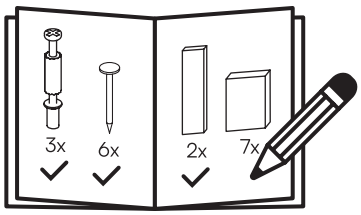

1

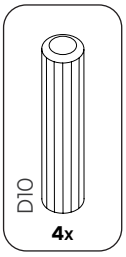

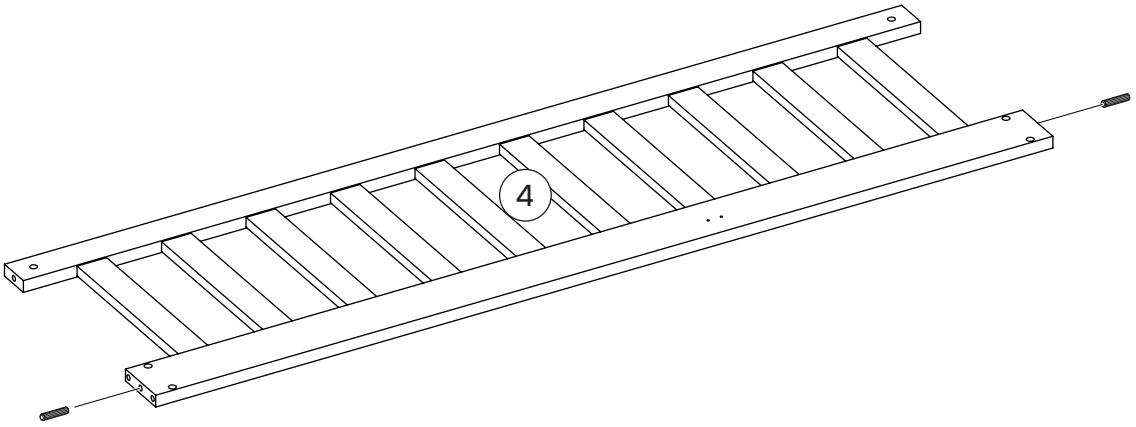

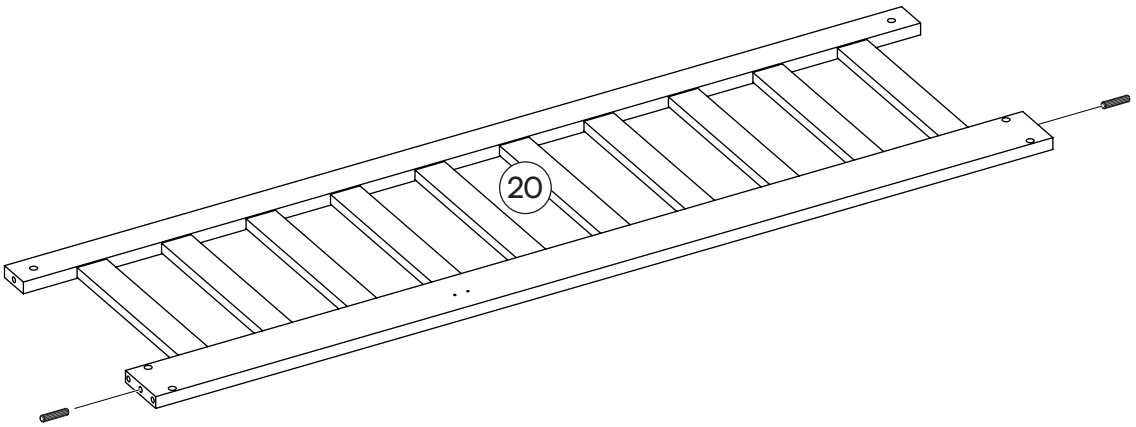

2

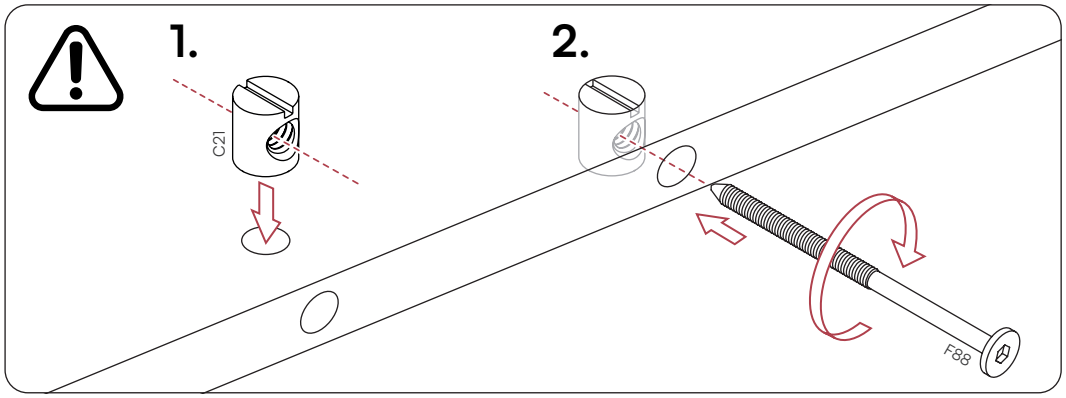

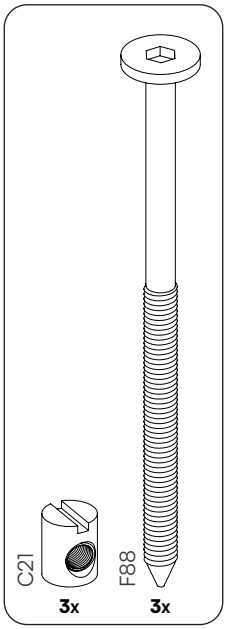

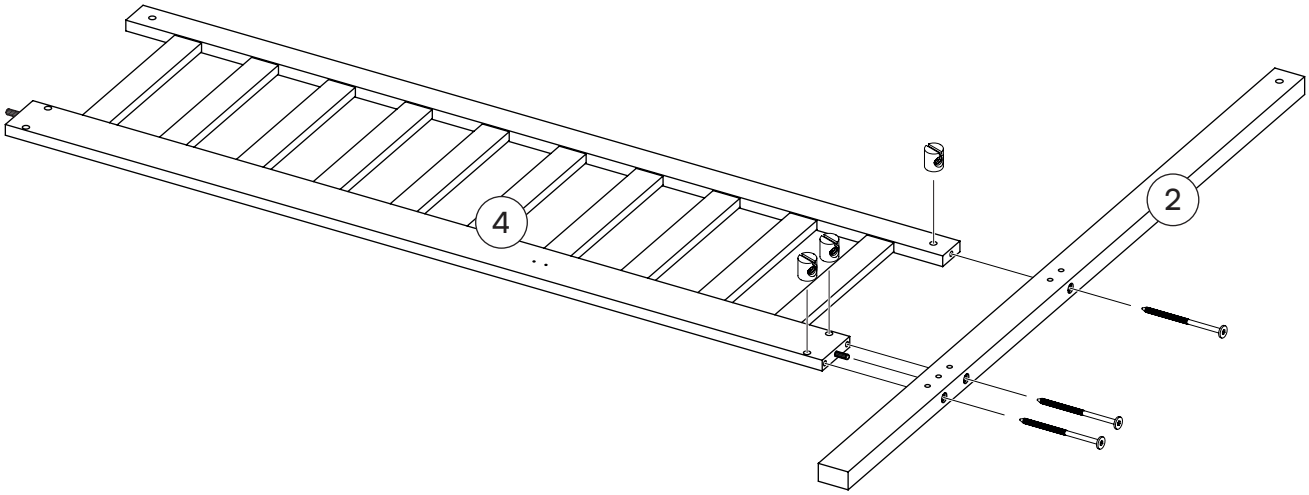

3

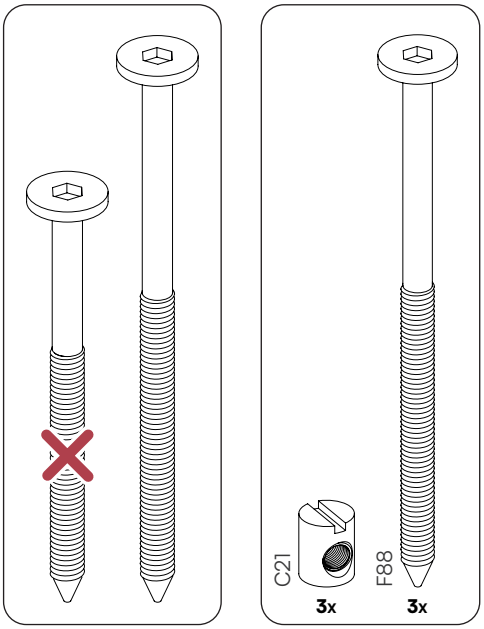

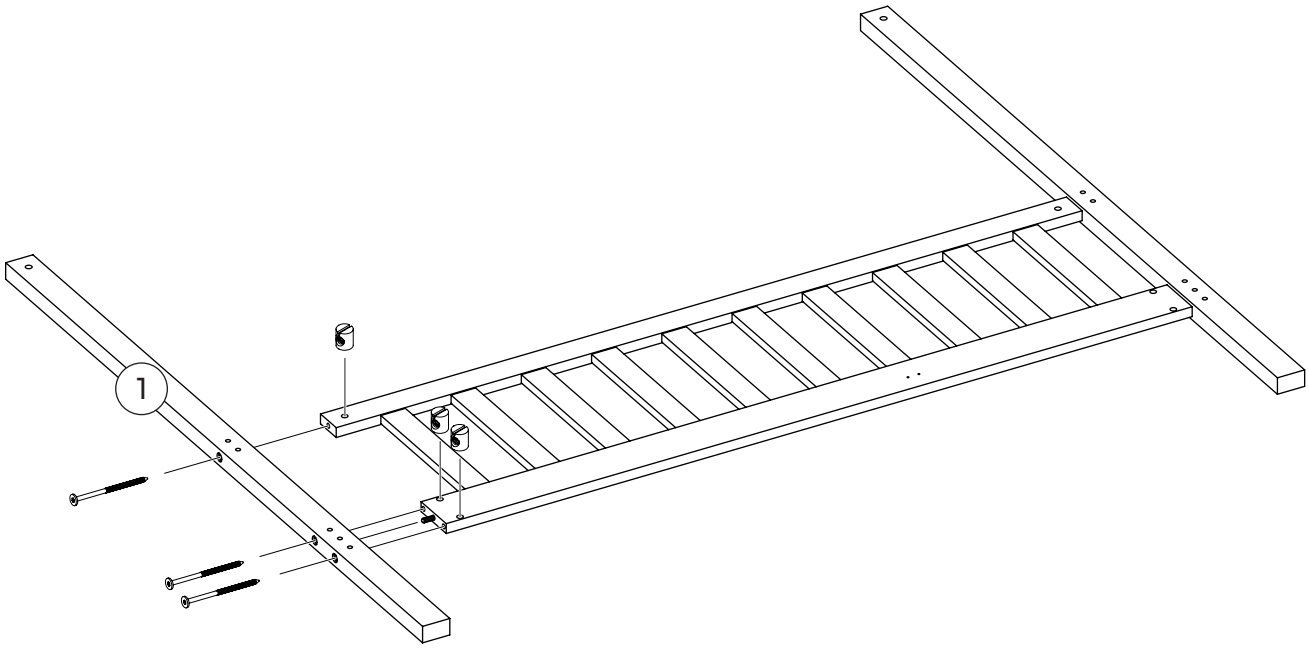

4

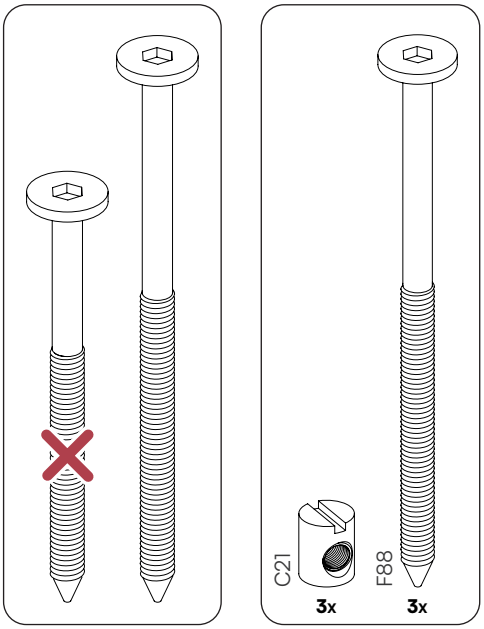

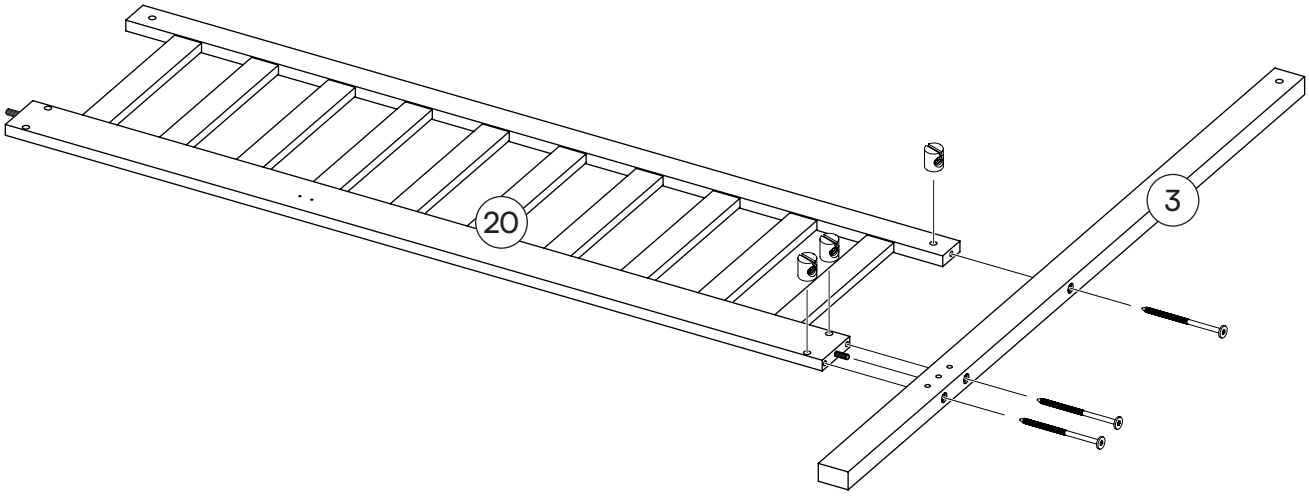

5

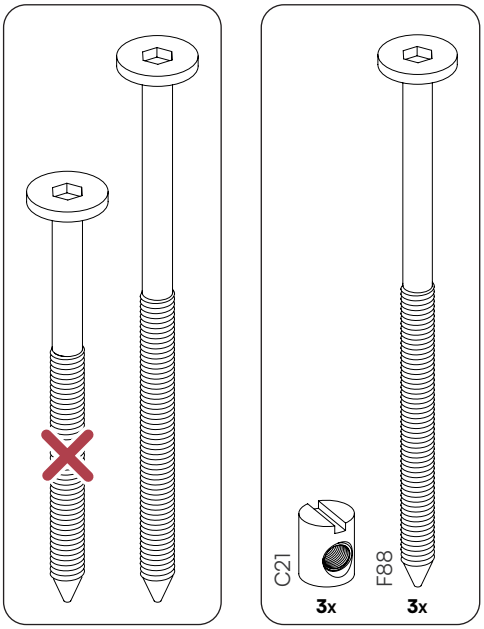

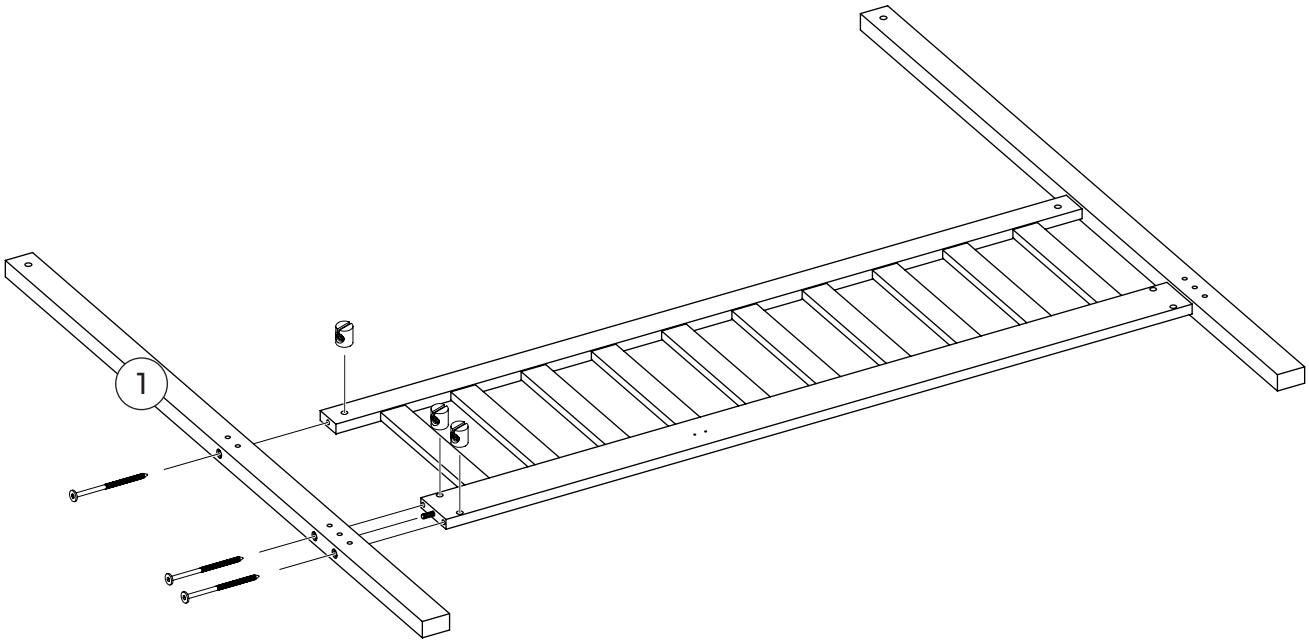

6

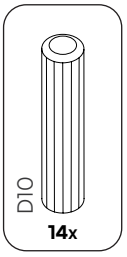

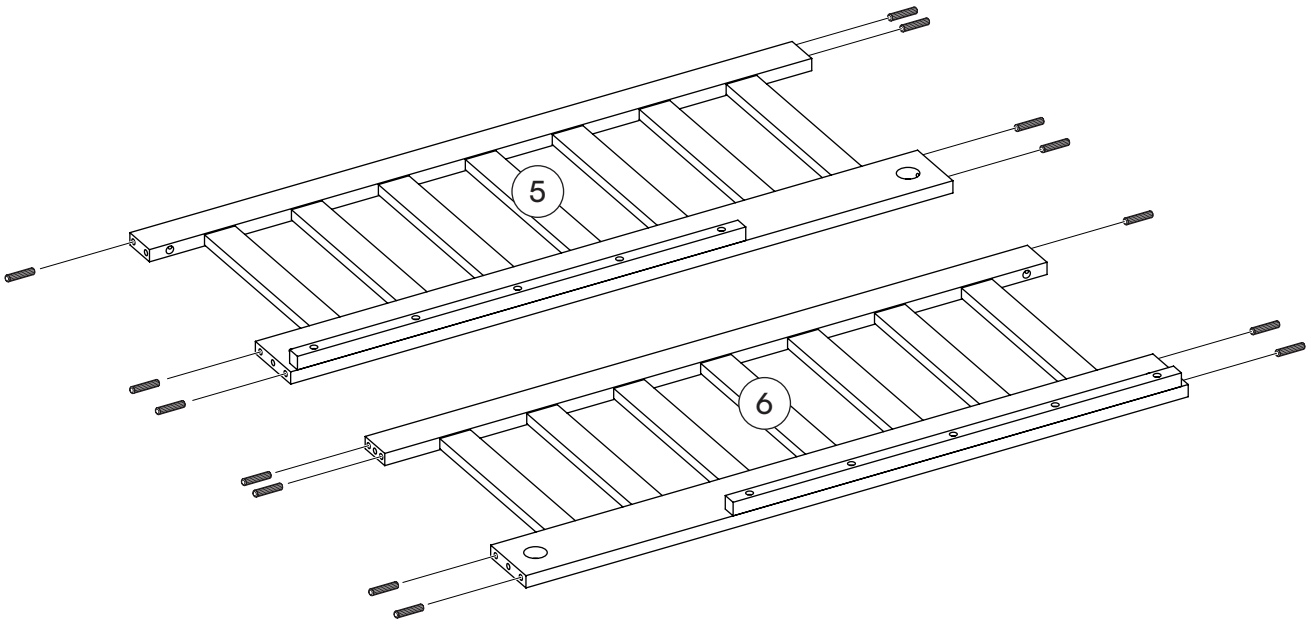

7

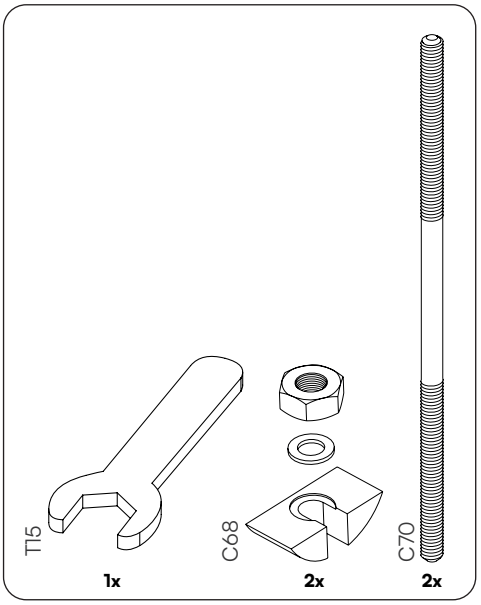

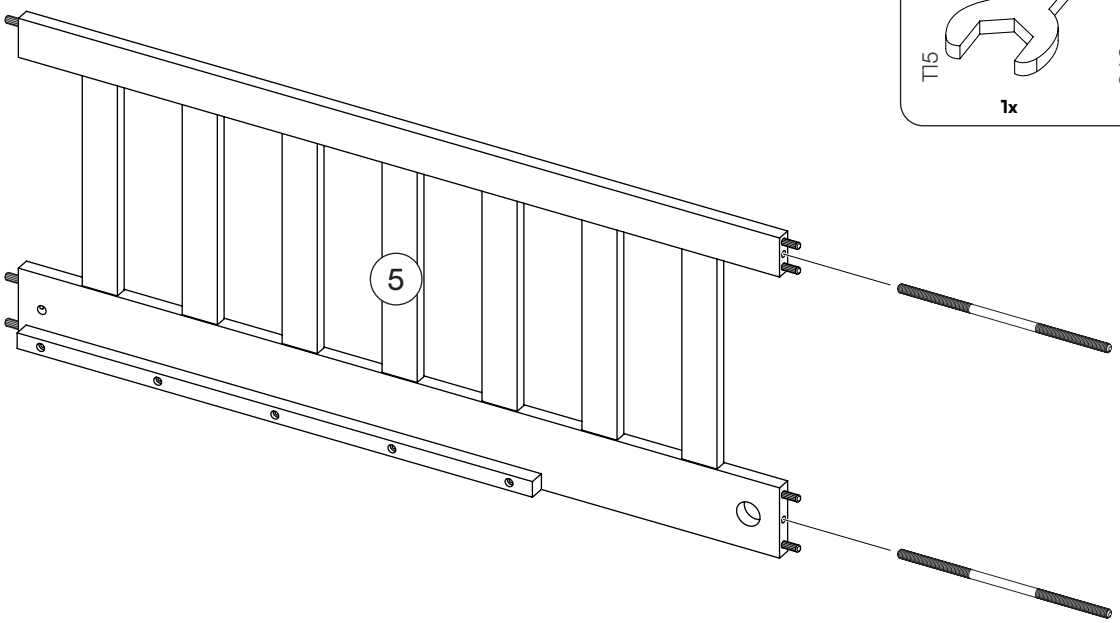

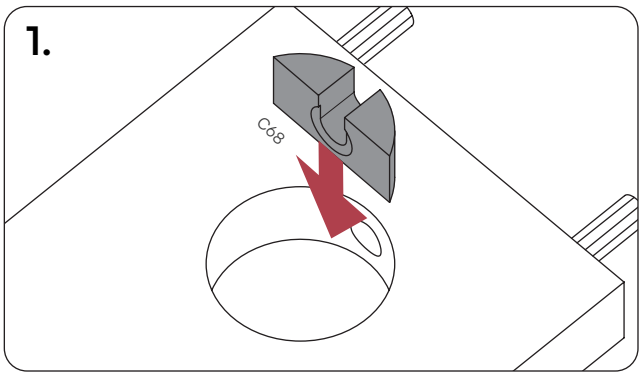

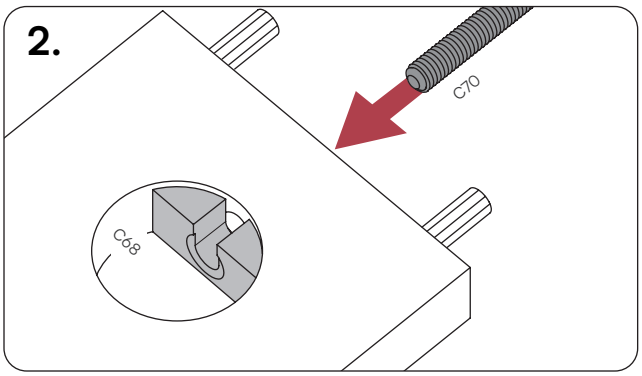

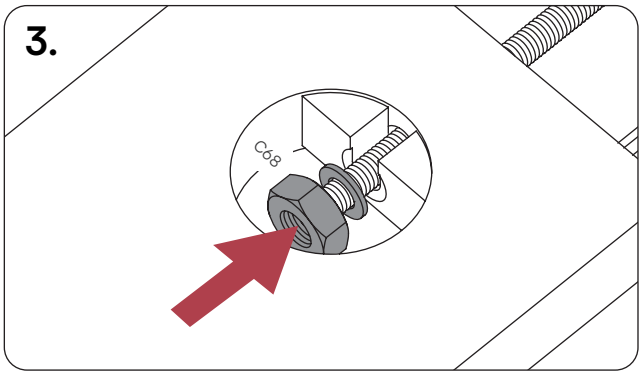

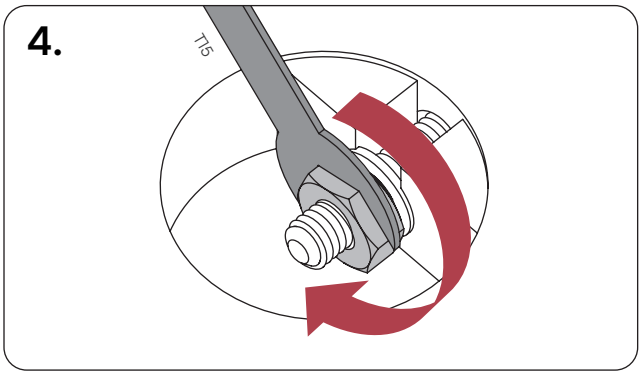

8

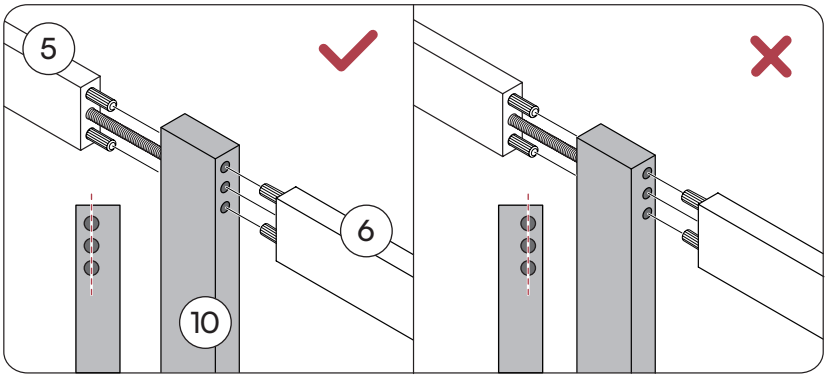

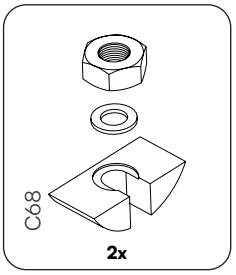

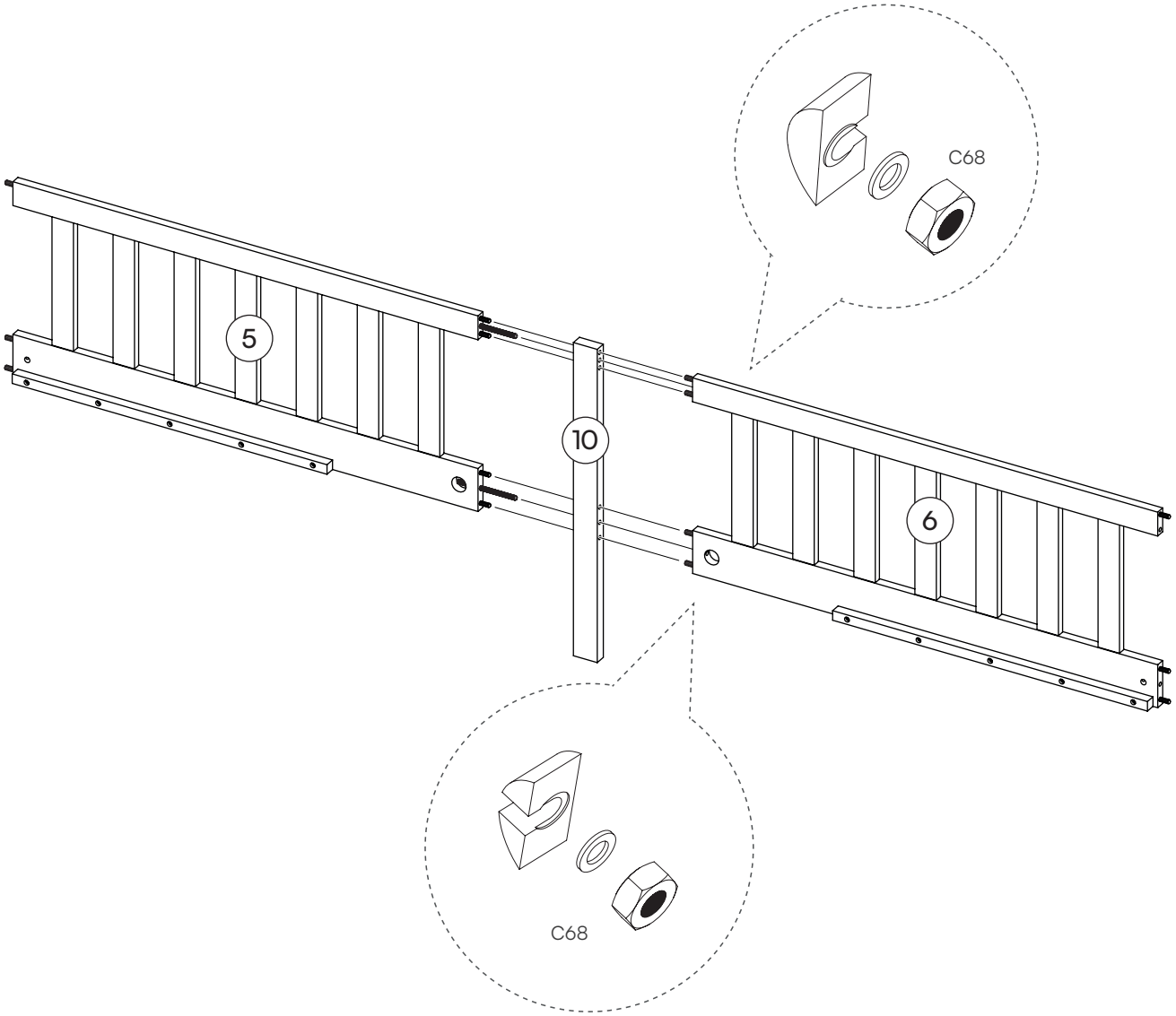

9

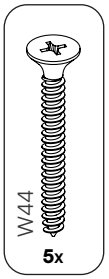

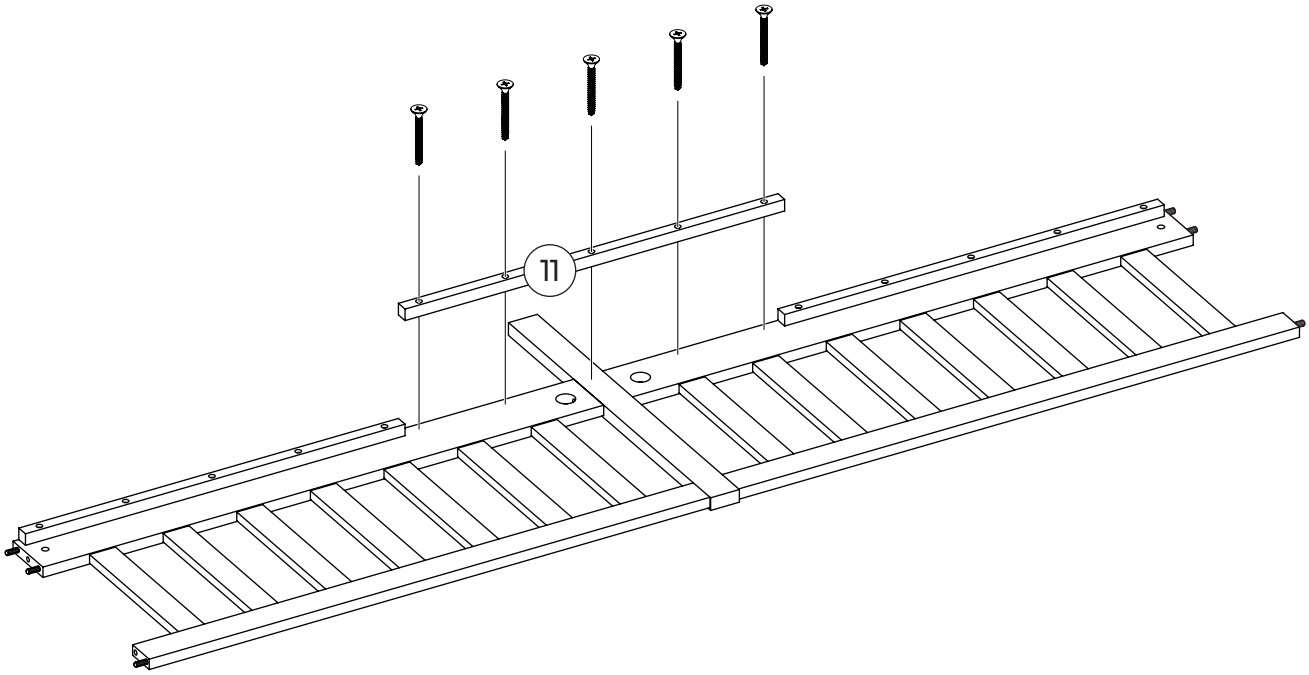

10

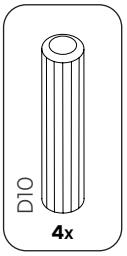

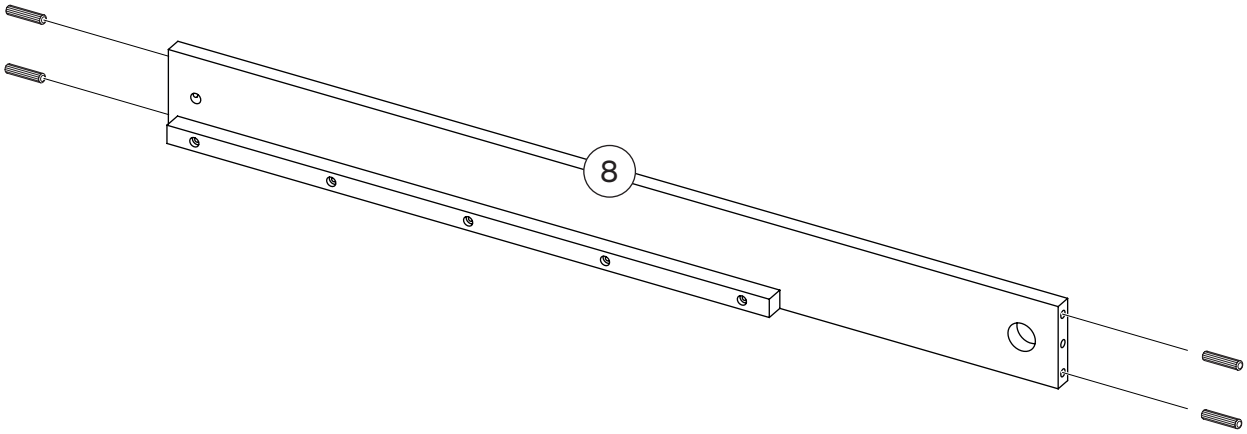

11

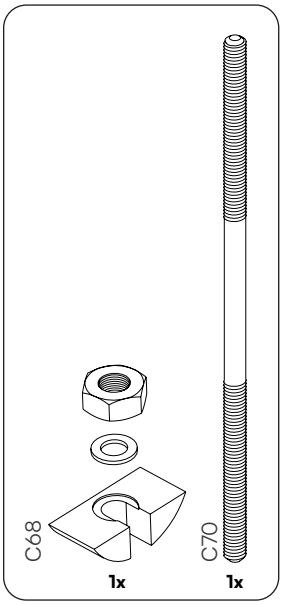

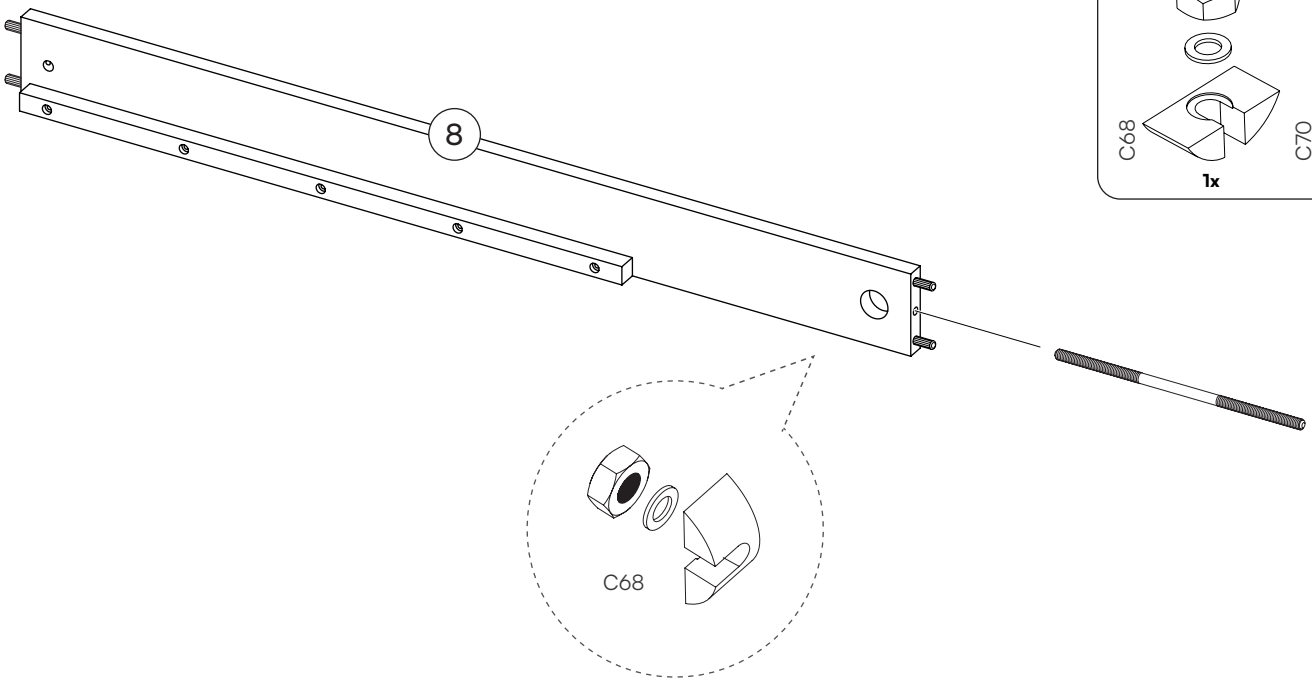

12

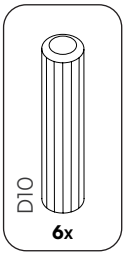

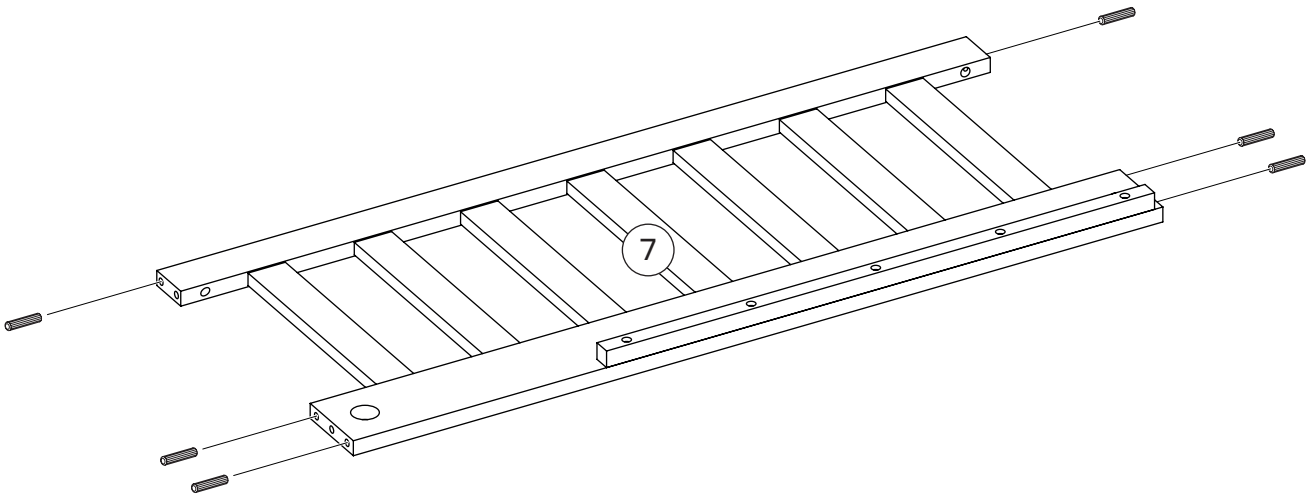

13

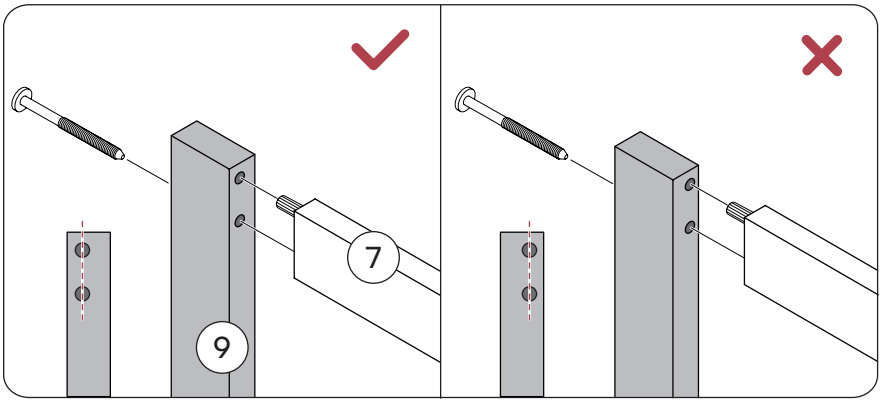

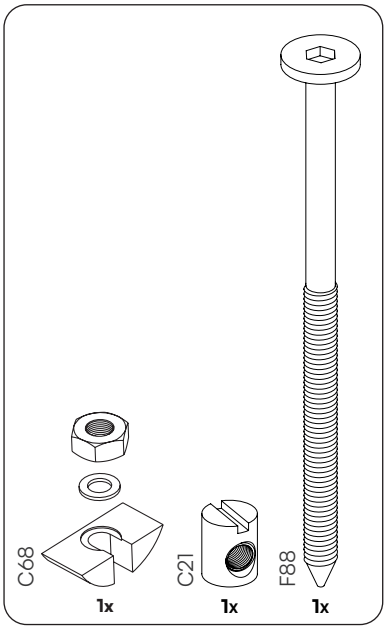

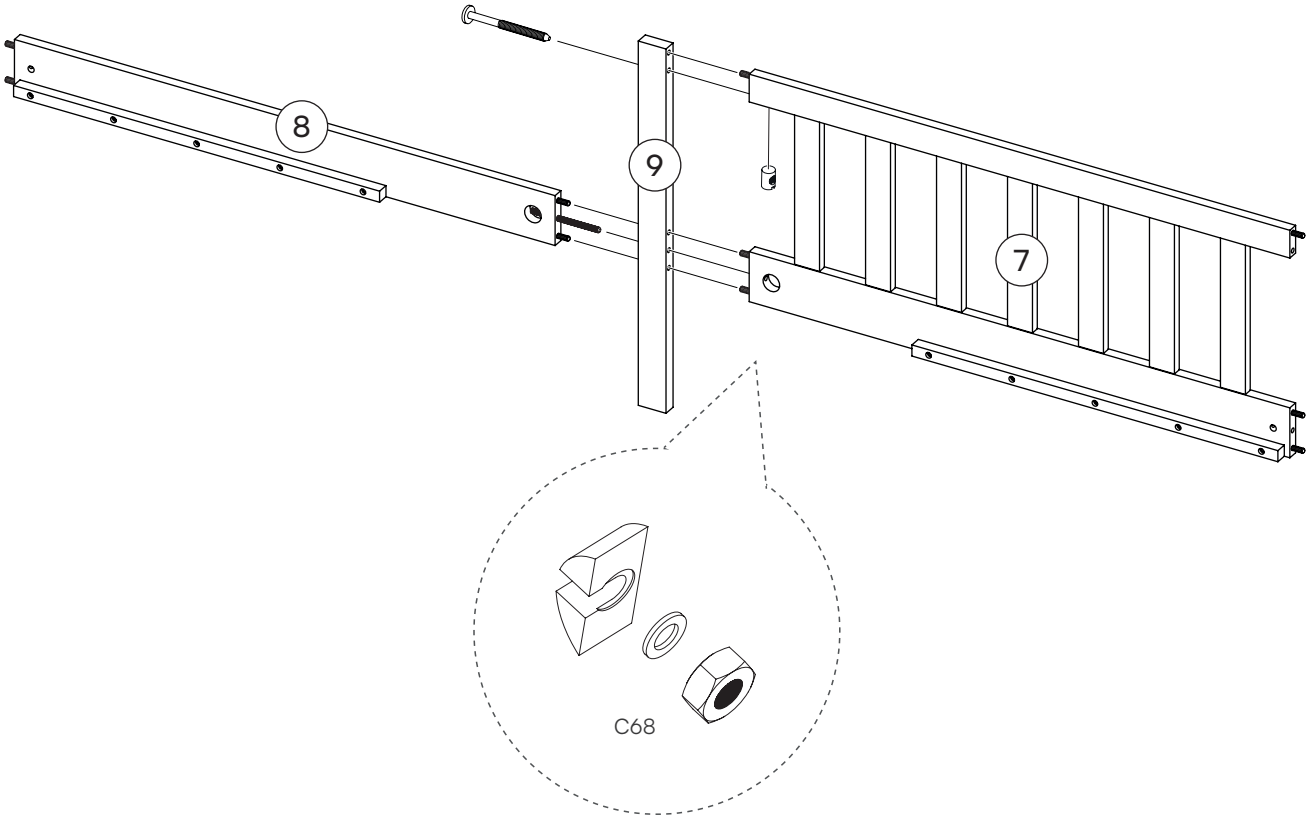

14

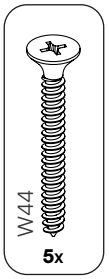

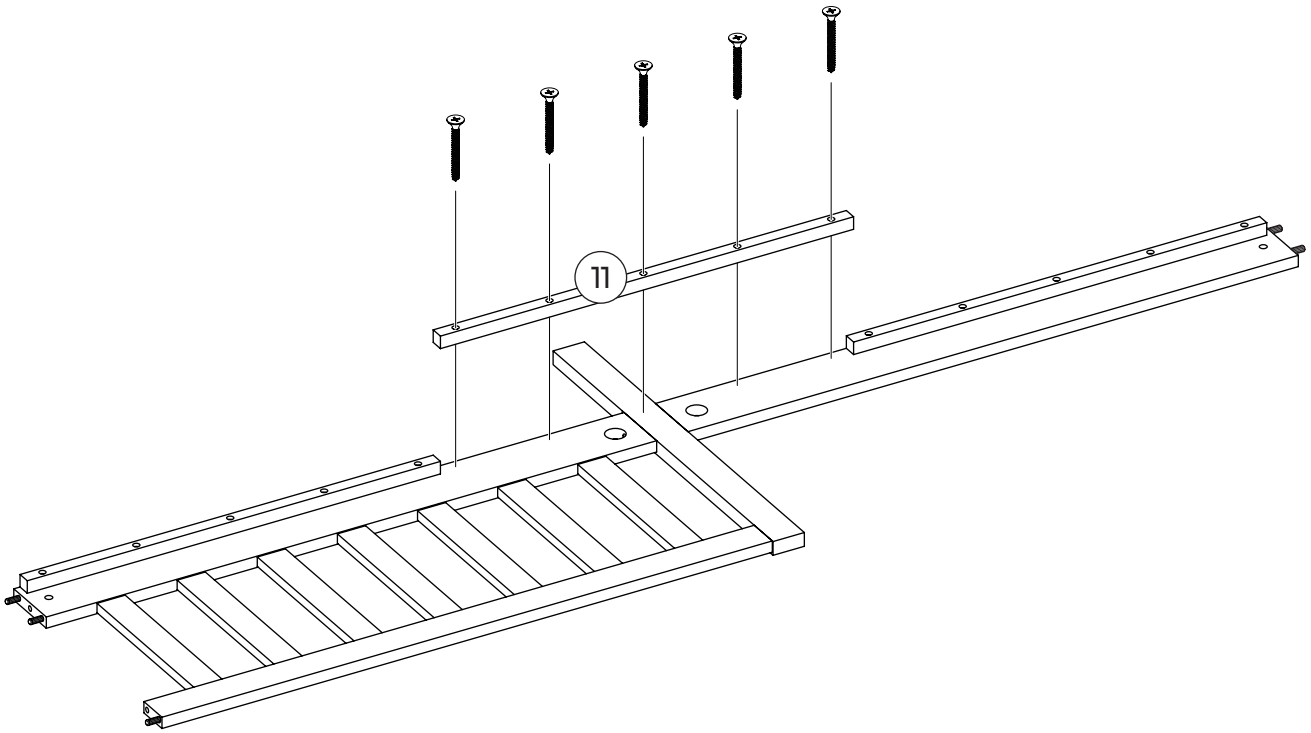

15

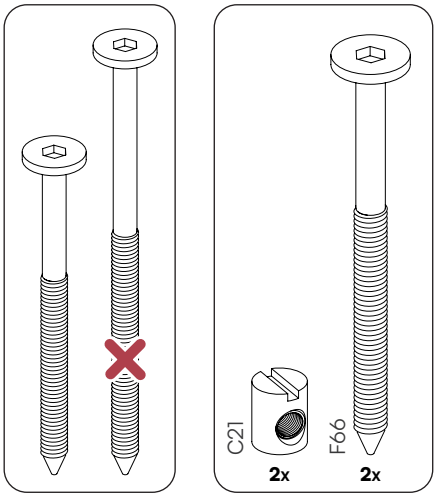

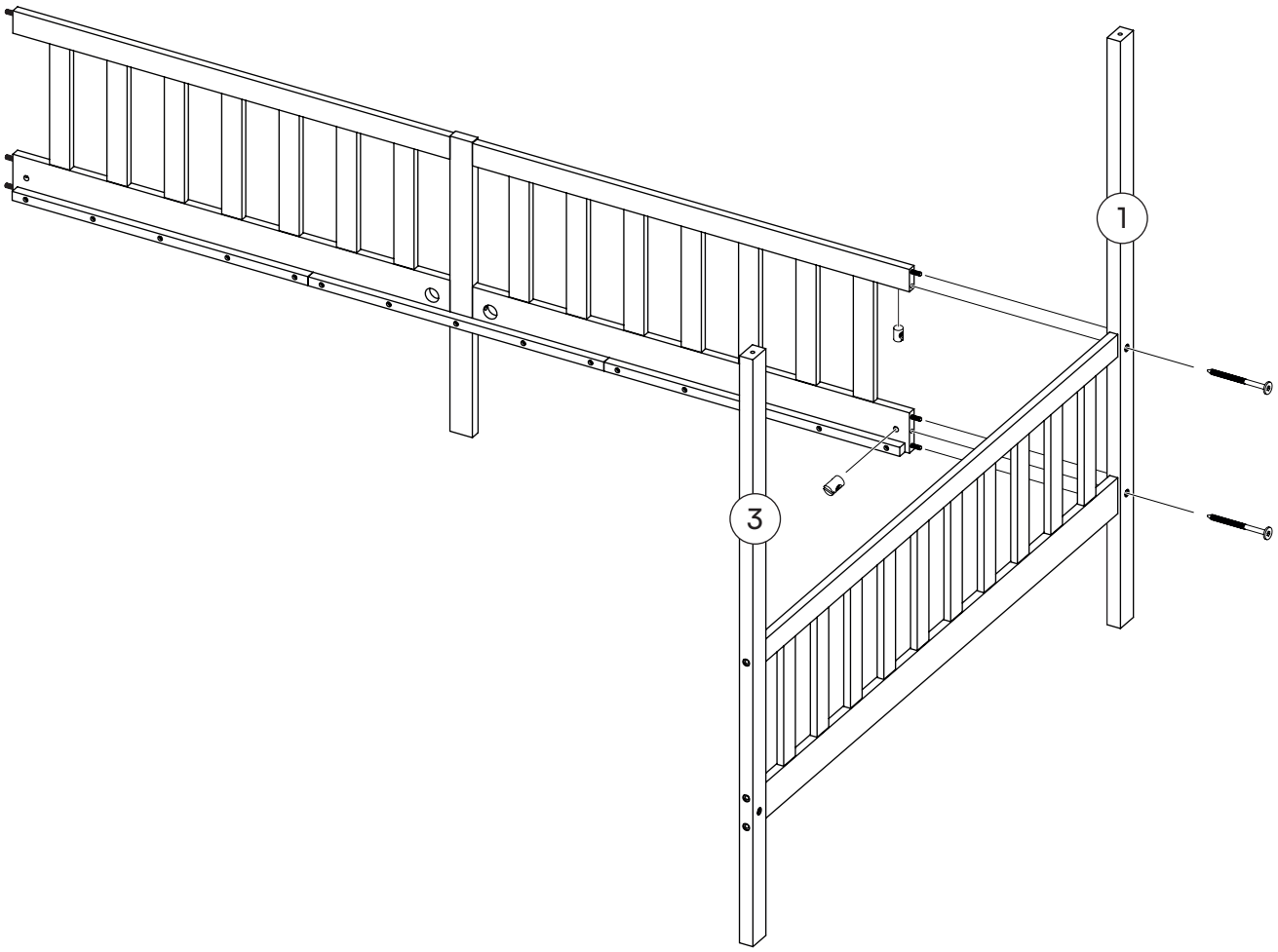

16

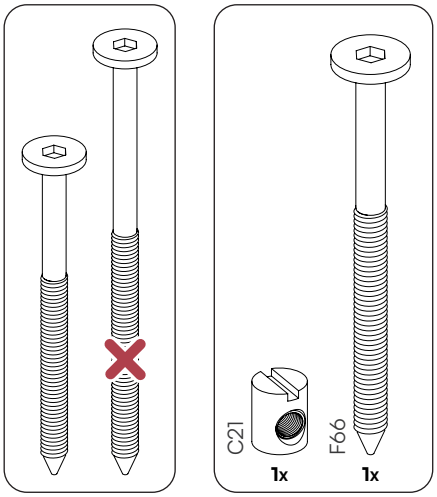

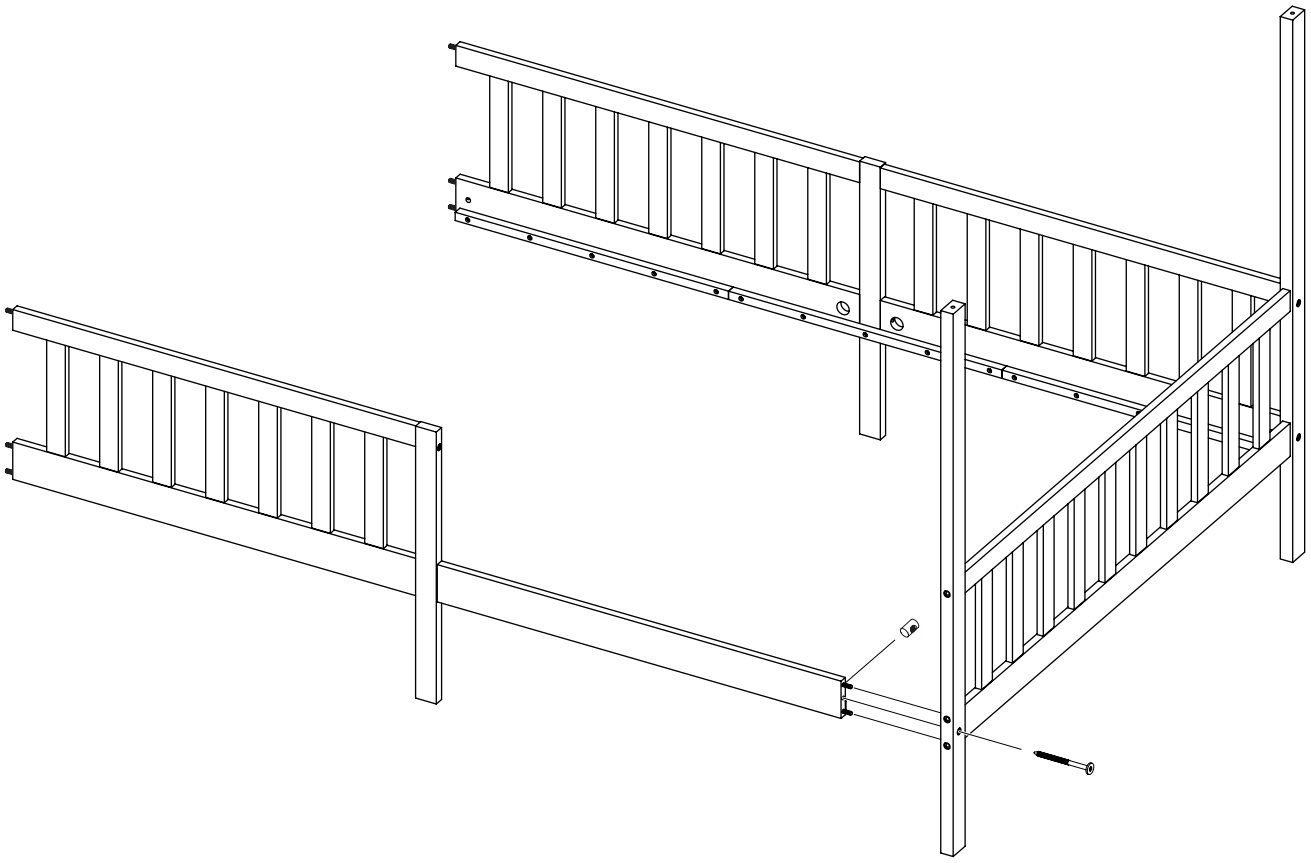

17

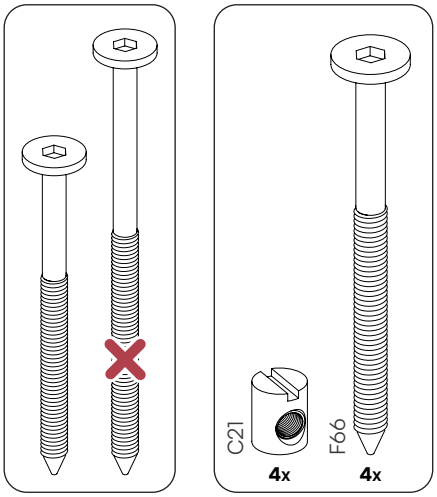

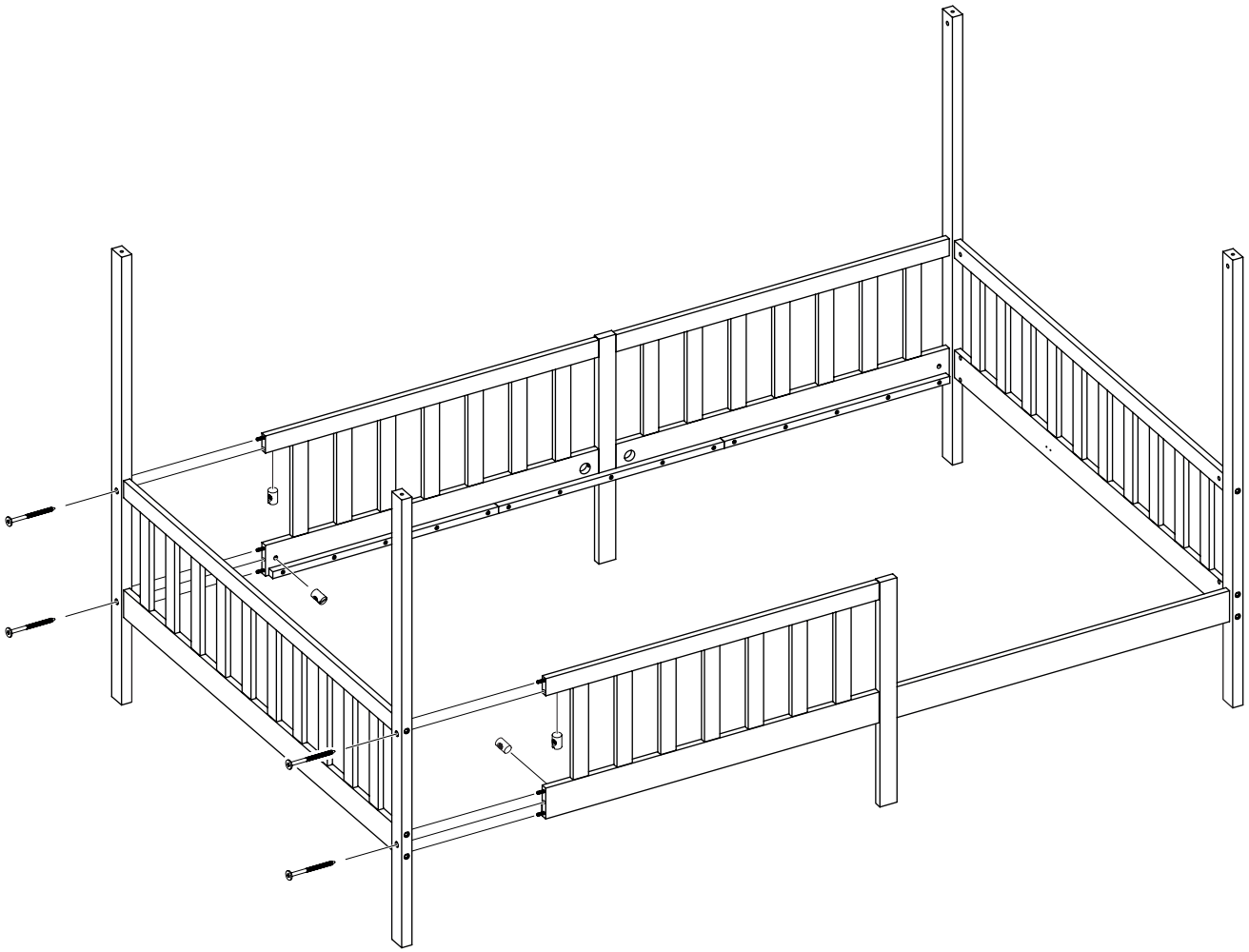

18

2x

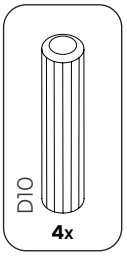

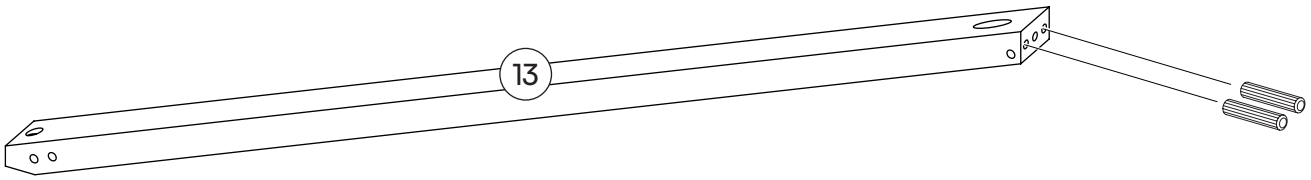

19

2x

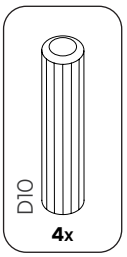

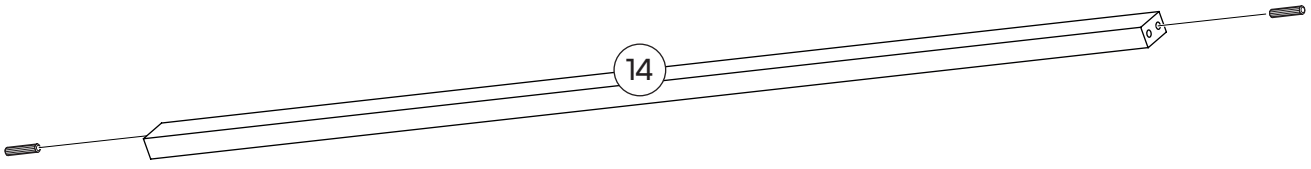

20 2x

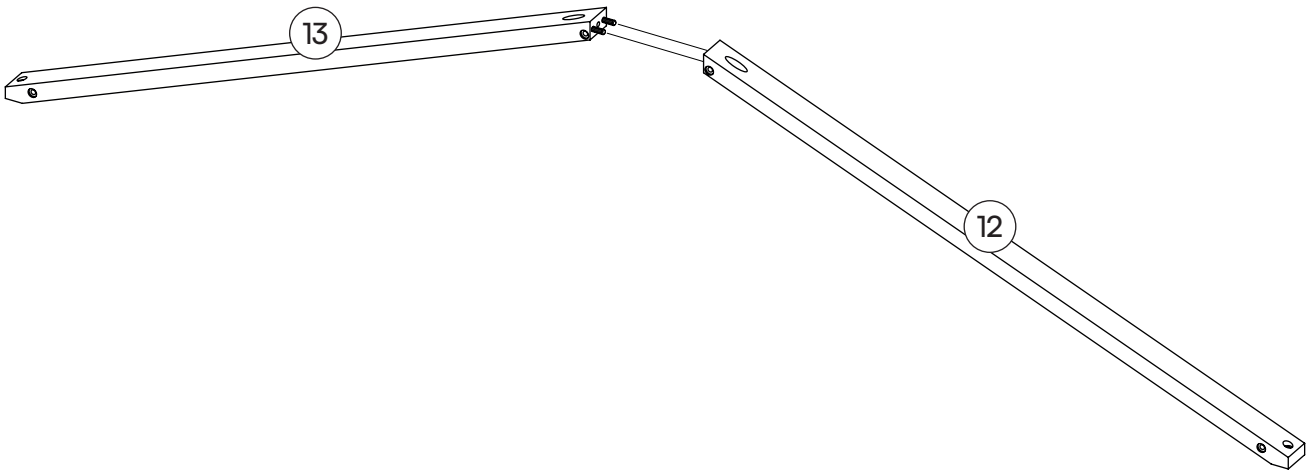

21 2x

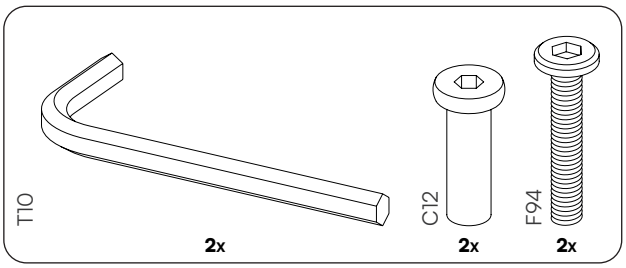

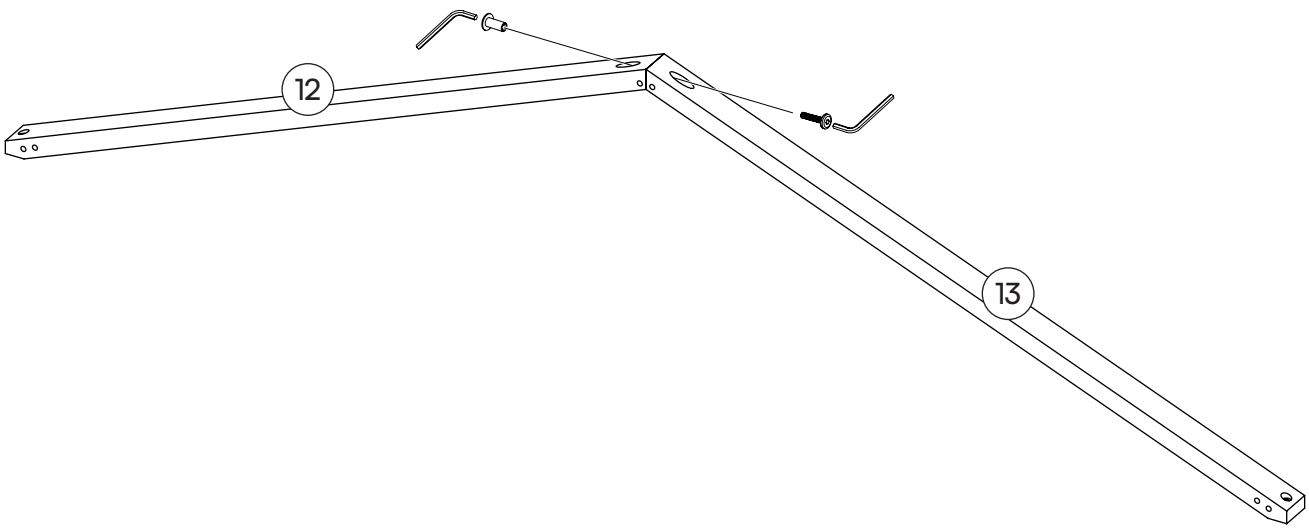

22

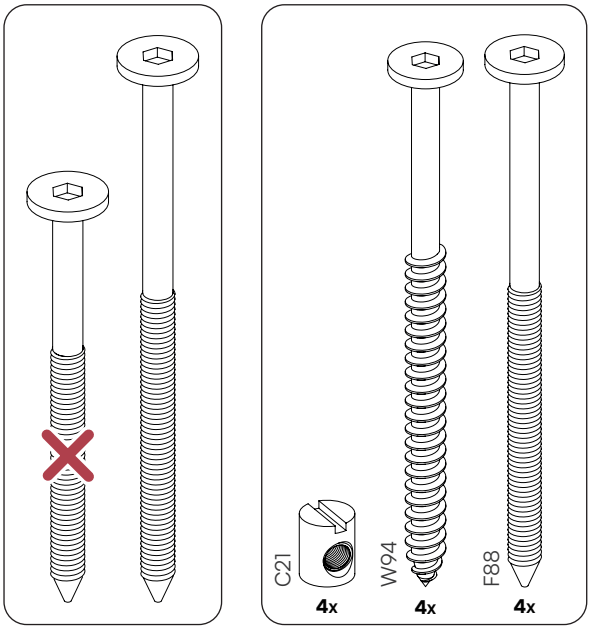

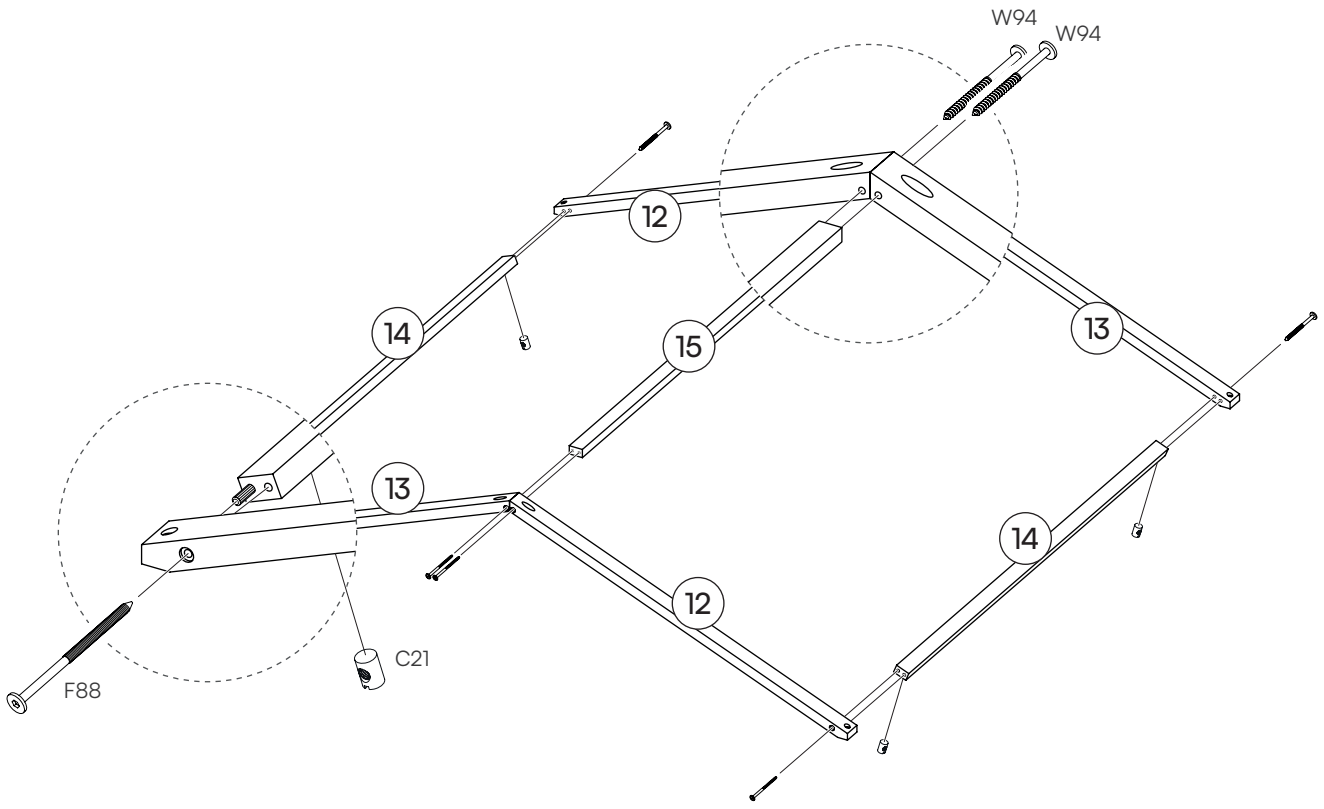

23

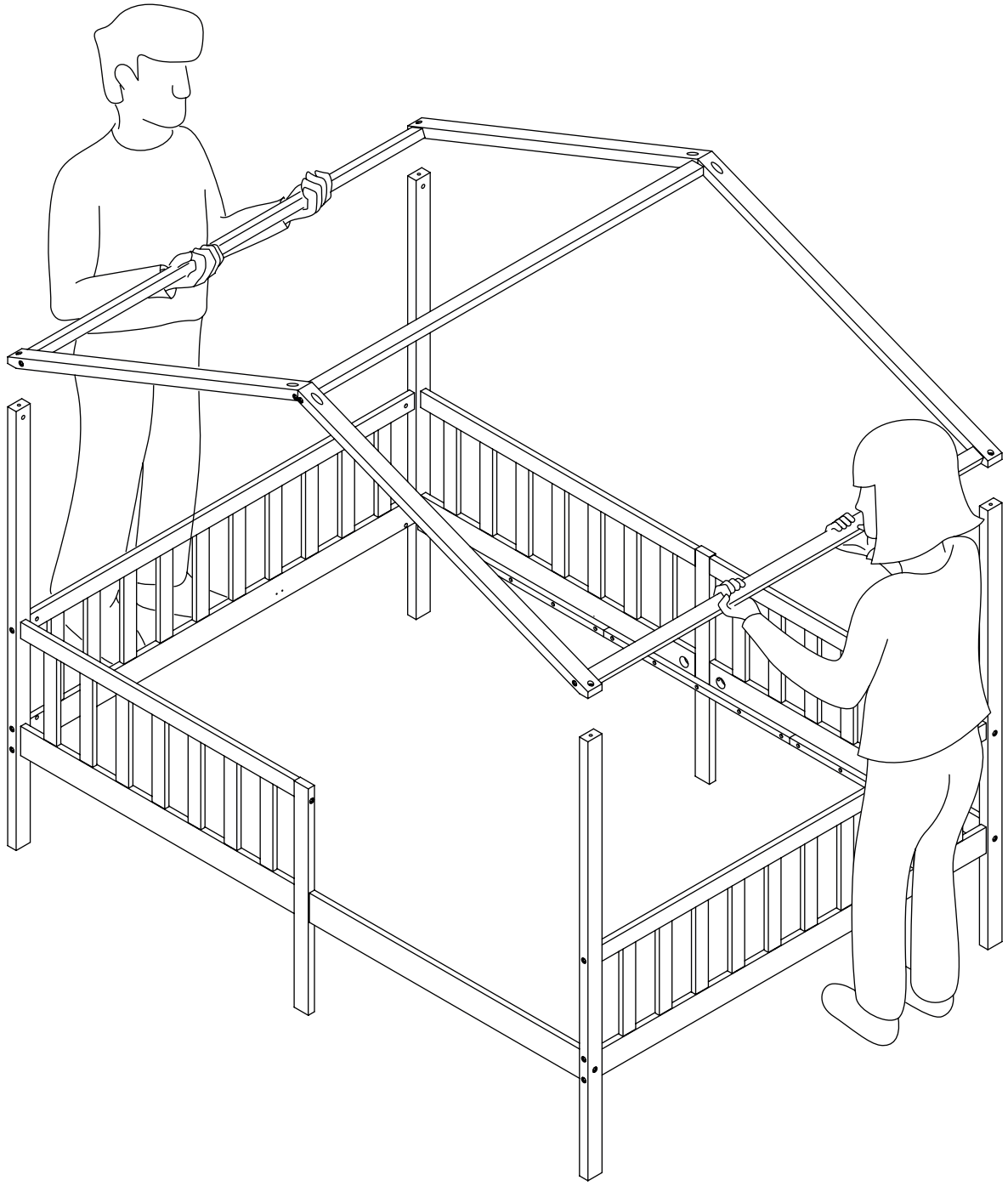

24

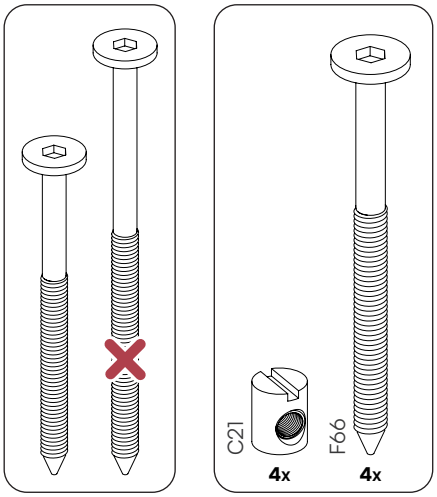

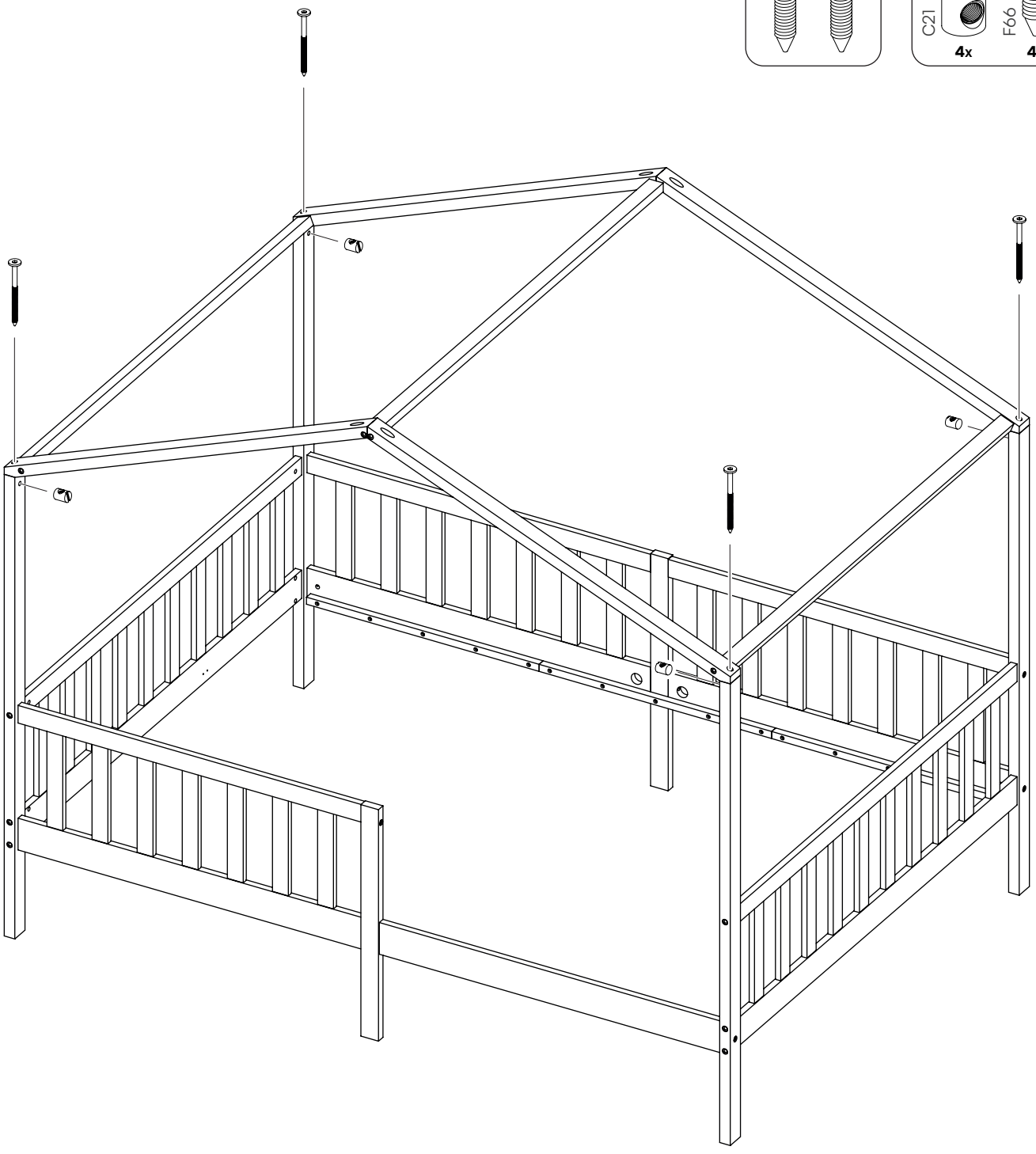

25

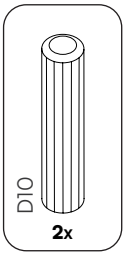

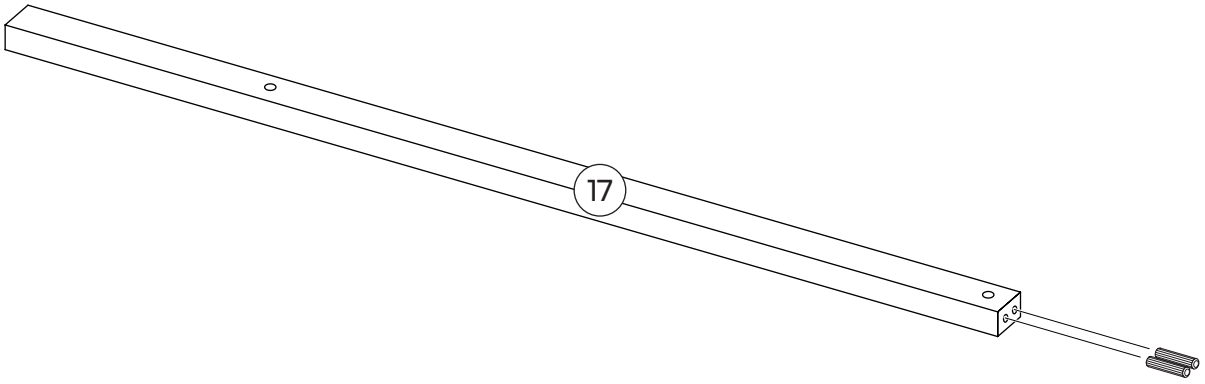

26

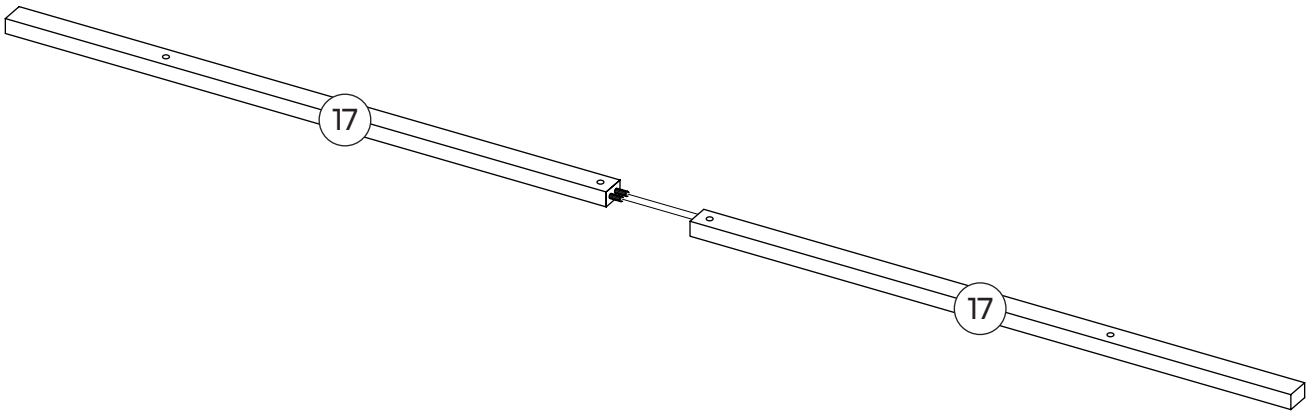

27

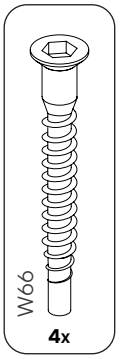

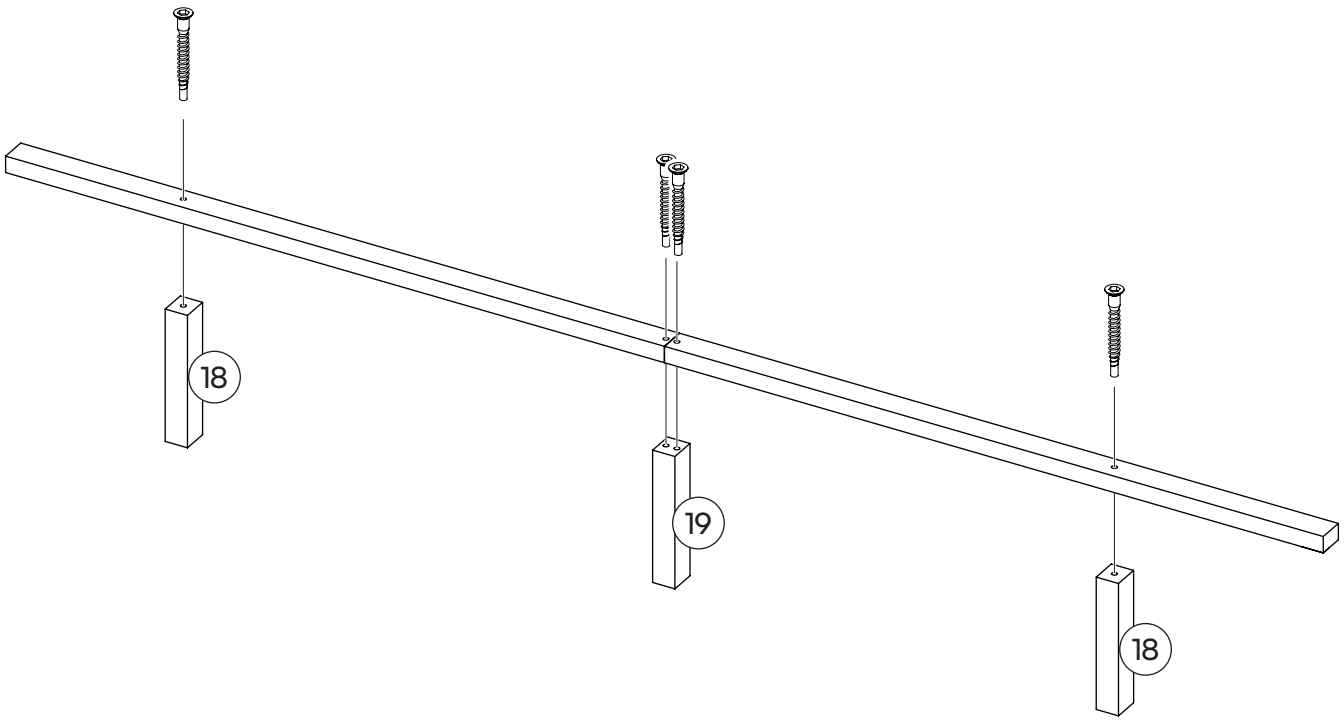

28

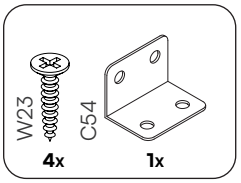

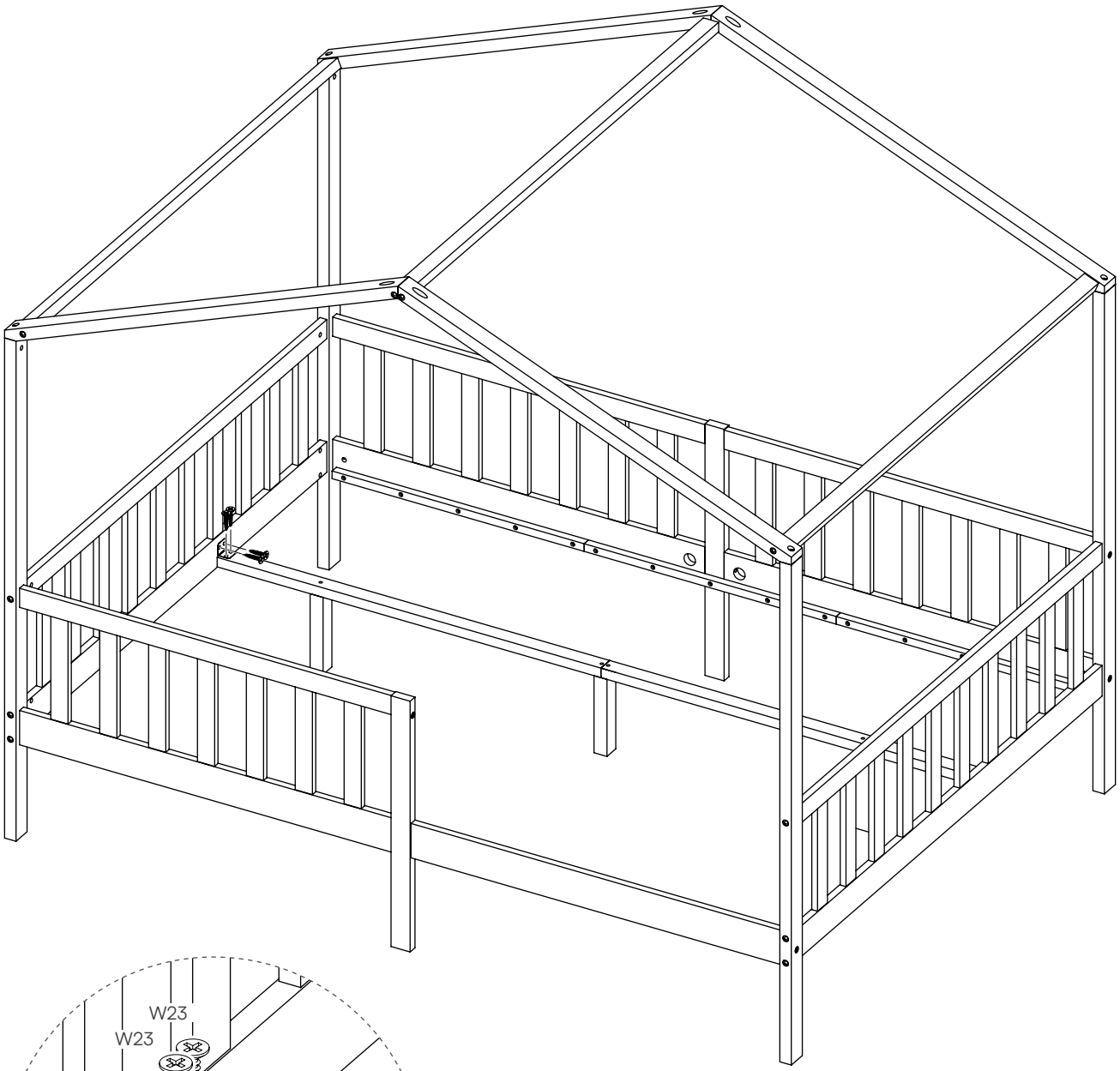

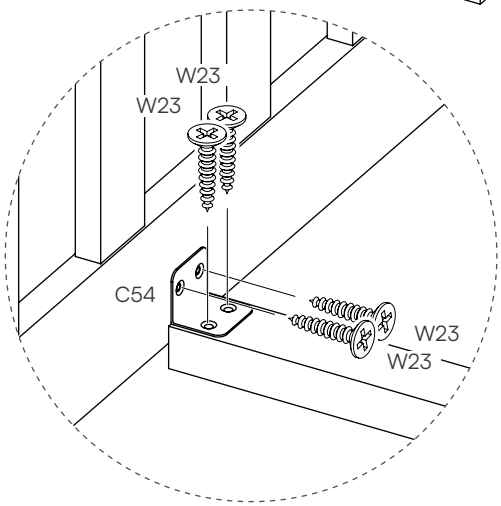

Bella bino

29

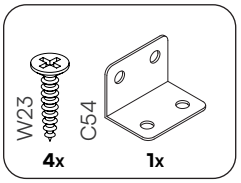

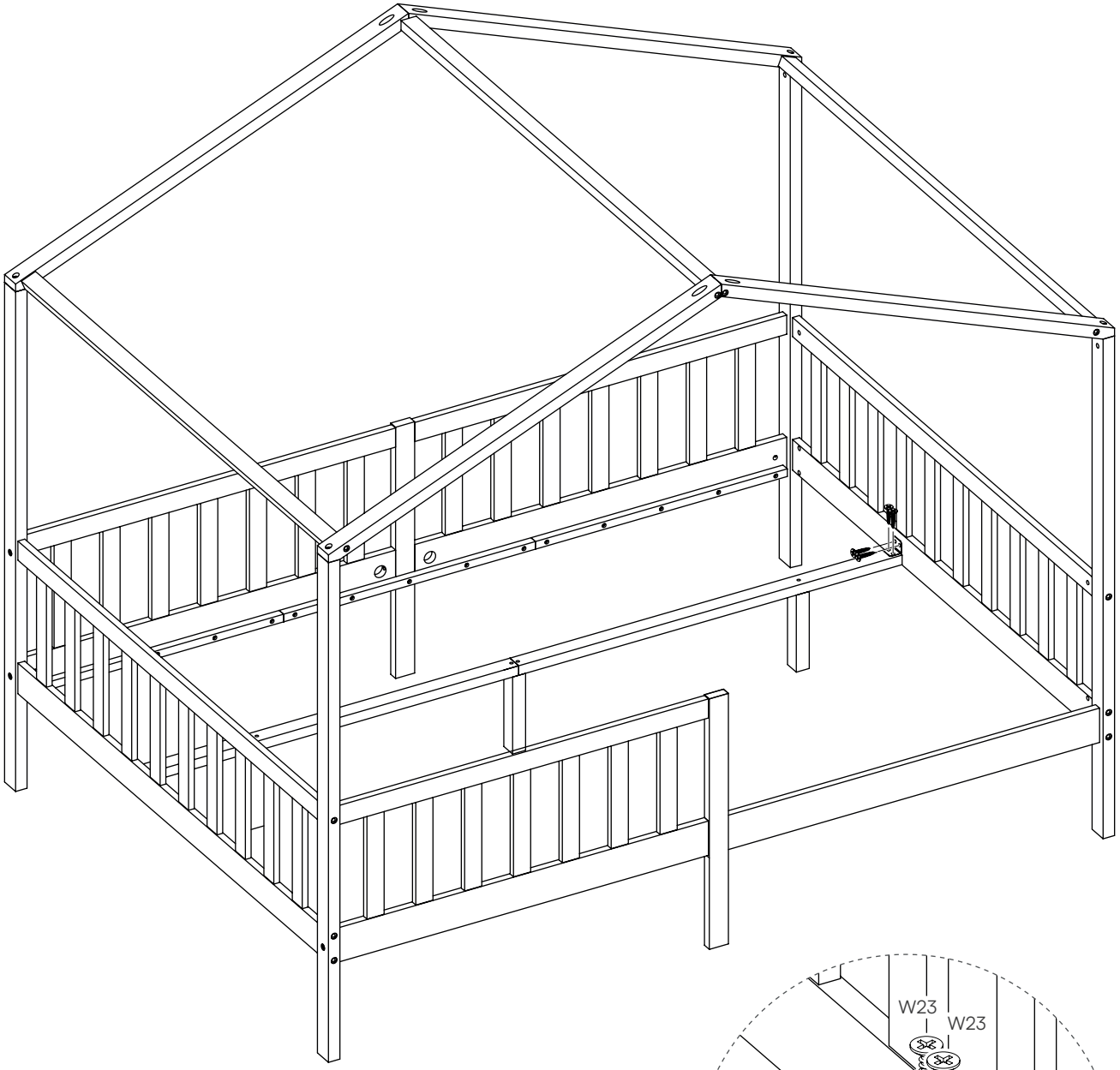

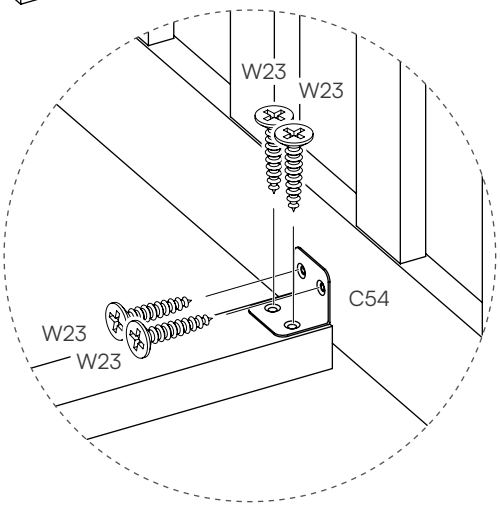

30

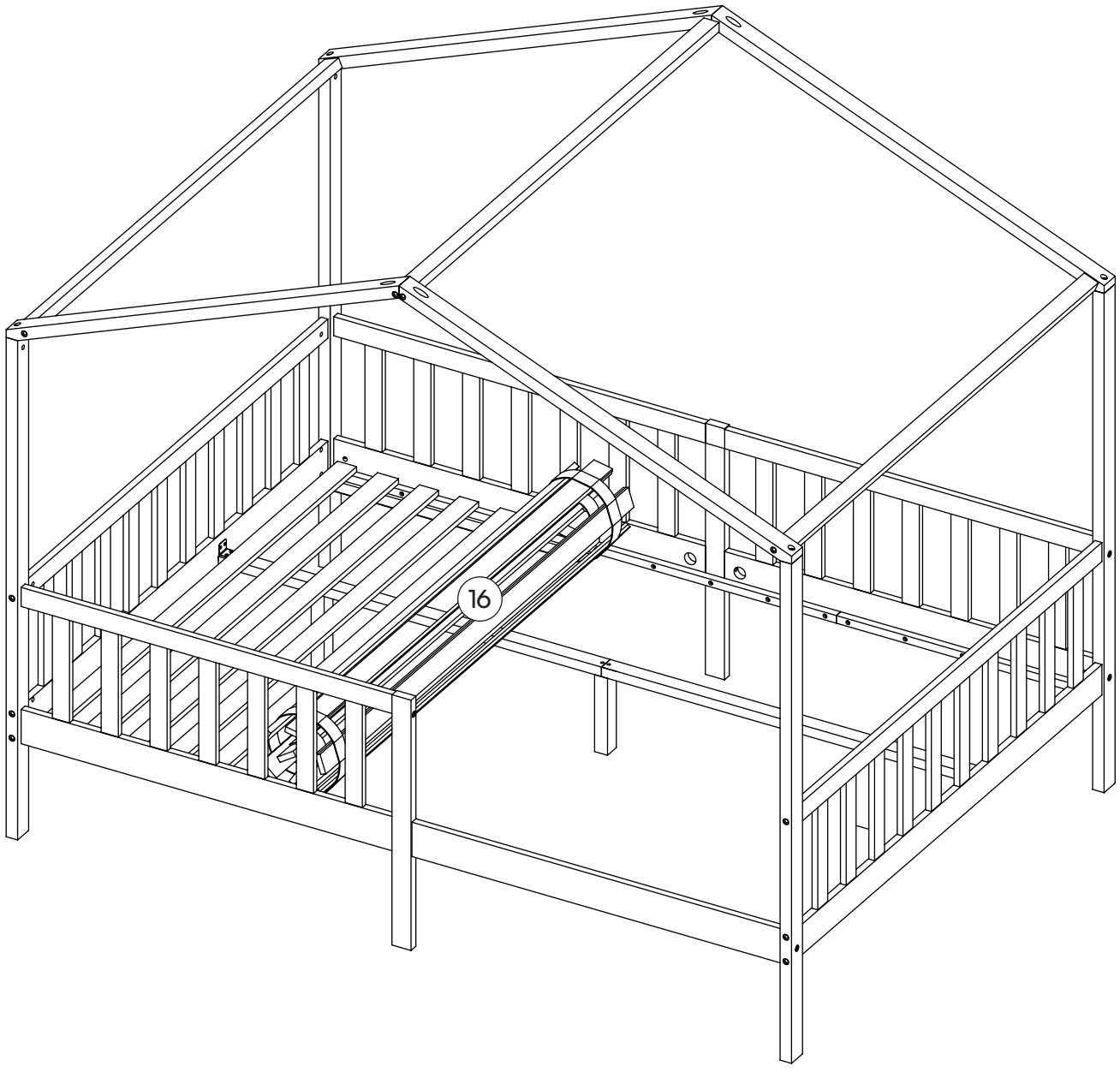

31

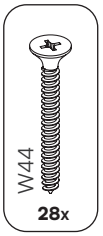

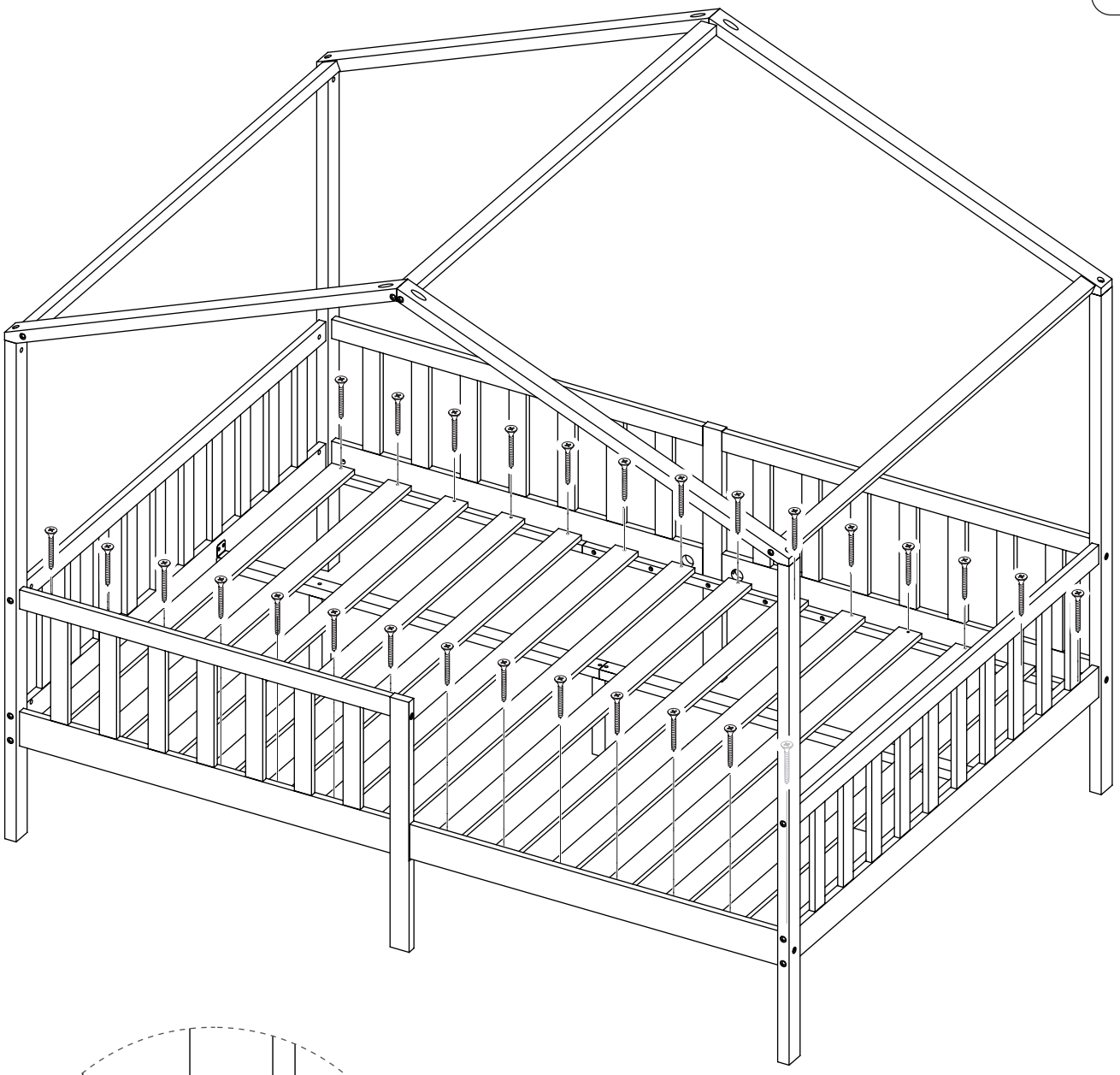

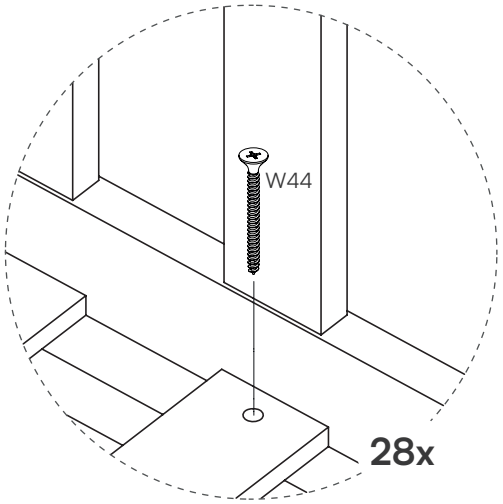

32

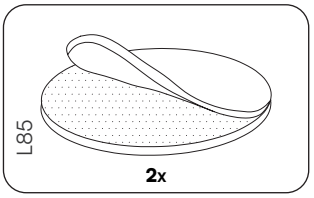

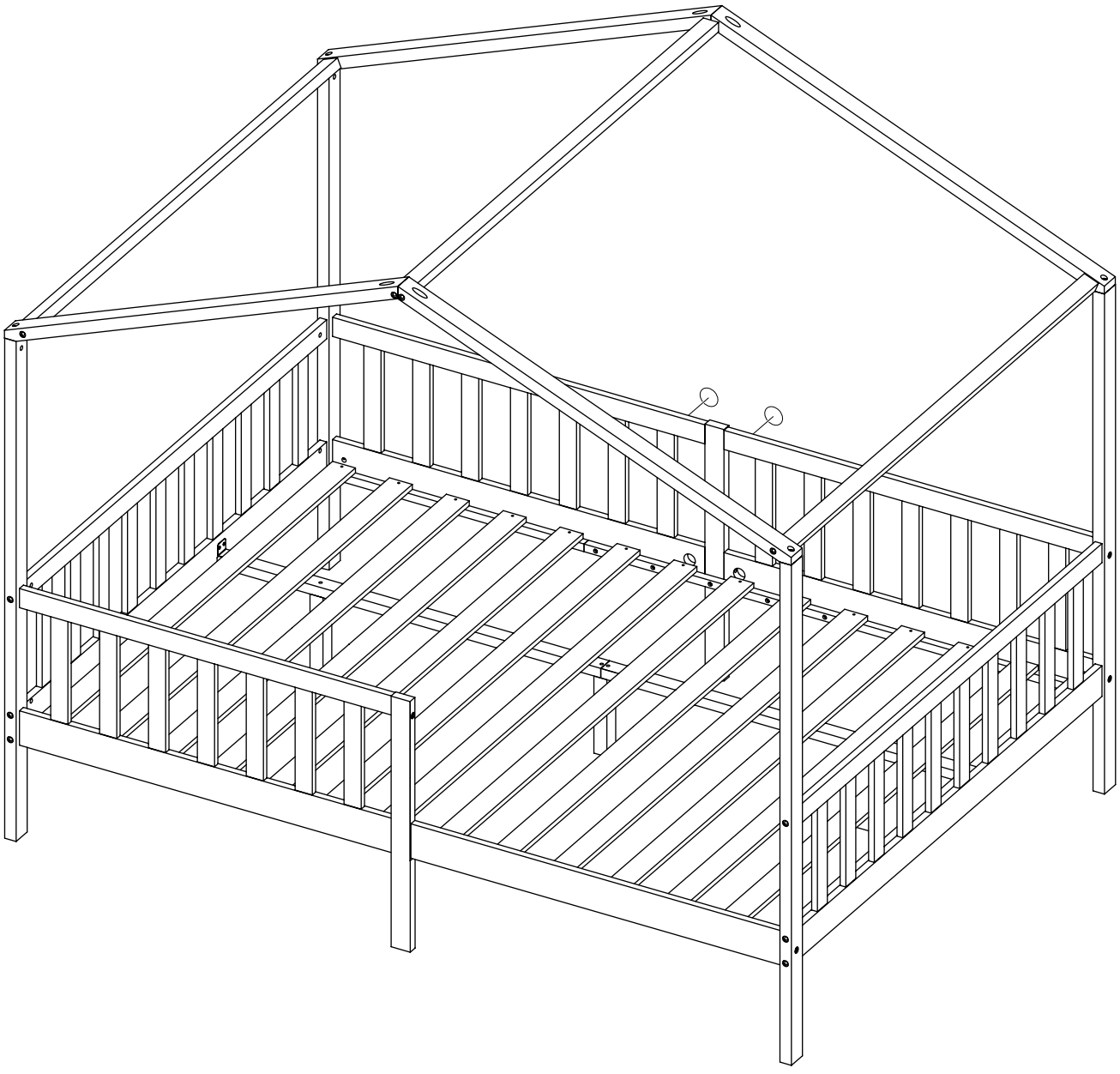

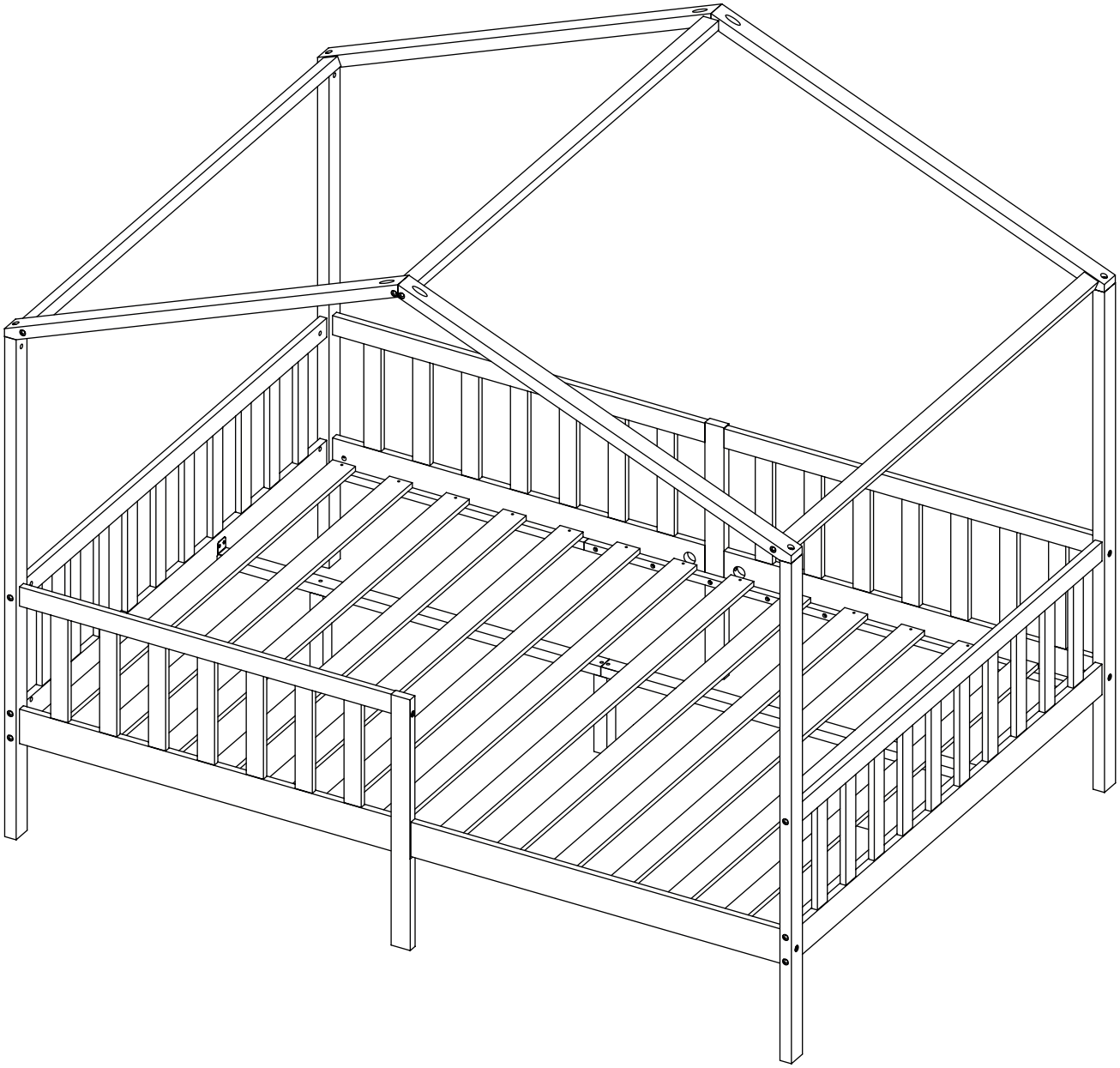

Bella bino