Spielzeugregal ‘Belly‘

Toyshelf ‘Belly‘

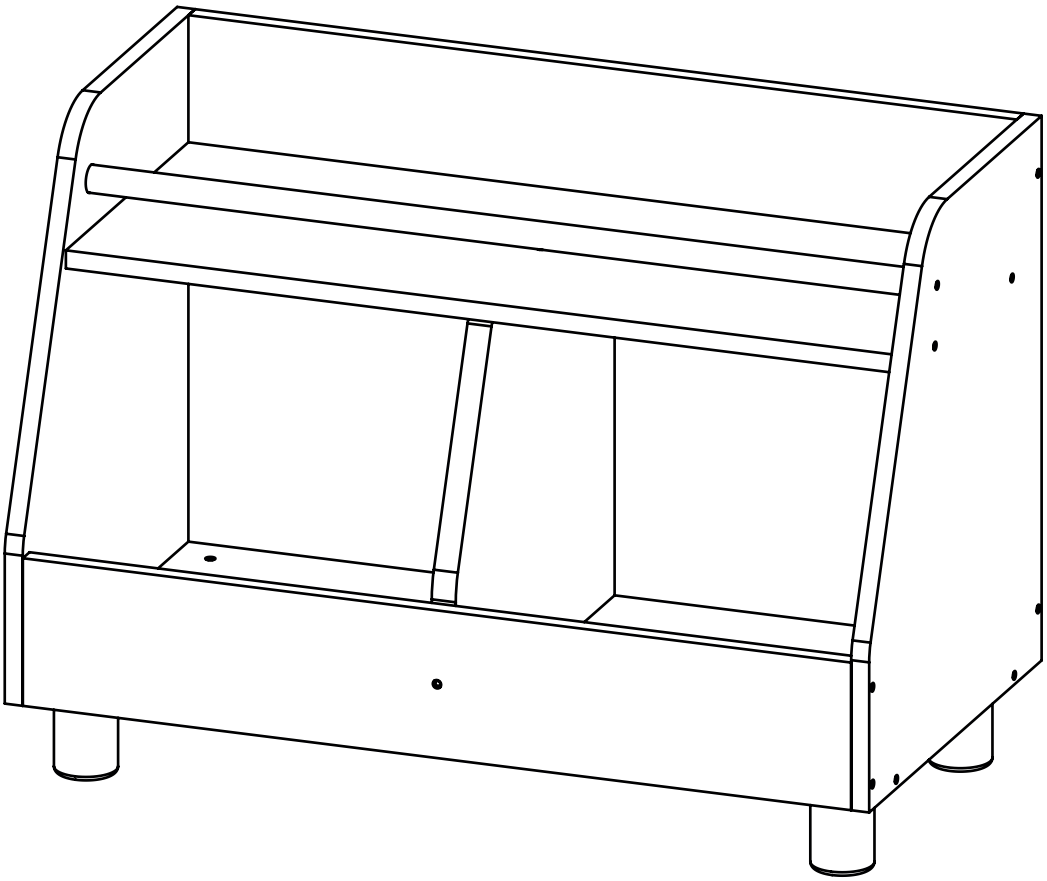

WICHTIG - SORGFÄLTIG LESEN - FÜR SPÄTERE VERWENDUNG AUFBEWAHREN

IMPORTANT - PLEASE READ CAREFULLY - KEEP FOR FUTURE REFERENCE

Sehr geehrte Kundin, sehr geehrter Kunde,

wir freuen uns, dass Sie sich für diesen hochwertigen Artikel entschieden haben. Wir haben diesen Artikel mit großer Sorgfalt hergestellt.

Um Ihnen unnötige Mühen zu ersparen, ***lesen Sie zunächst die gesamte Aufbauanleitung sorgfältig durch***. Kontrollieren Sie die Vollständigkeit der mitgelieferten Teile und sehen Sie sich die Abbildungen genau an, bevor Sie mit der Montage beginnen. Bei unsachgemäßer Bedienung oder Montage und insbesondere bei Veränderungen der Konstruktion erlischt der Garantieanspruch.

Dear clients,

we are glad that you have chosen this premium product. We have manufactured this item with greatest care.

To spare you unnecessary effort, ***carefully read the complete assembly instructions first***. Check whether you have all the parts and study the illustrations carefully before you start the assembly. Improper handling or assembly and especially construction alterations will void all warranty claims.

Aufbaupersonen
Persons needed for assembly

20 MIN

Die Montage muss unbedingt von 1 Erwachsenen durchgeführt werden.

The assembly must necessarily be executed by 1 adult.

Zusätzlich benötigtes Werkzeug
Additional necessary tools

Kreuzschraubendreher
Cross screwdriver

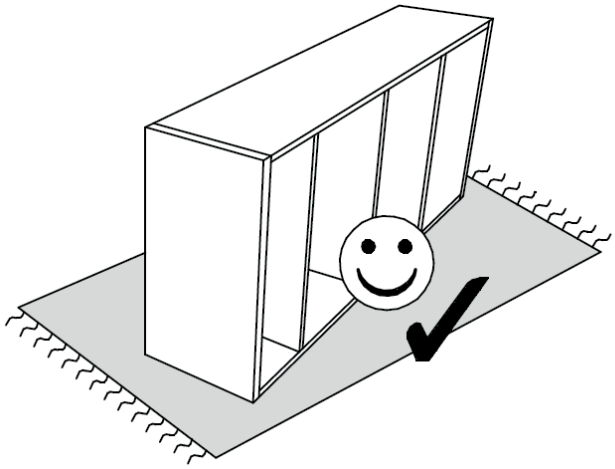

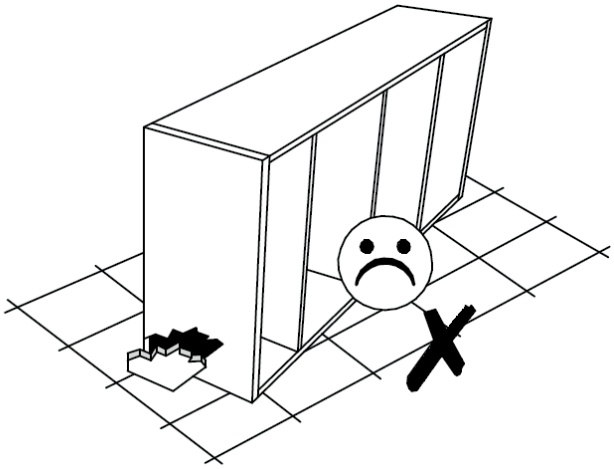

Schützen Sie Ihr Möbelstück vor Schäden, indem Sie auf einem Teppich arbeiten oder eine Decke auf den Boden legen.

Protect your your furniture from damage by working on a rug or placing a blanket on the floor.

Bauteile - Components

Bauteil - Bild Component - Picture	**Bauteil - Bild** Component - Picture	**Bauteil - Bild** Component - Picture
A Schraube Screw 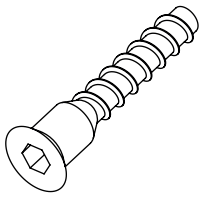 6x	**B** Kreuzschraube Cross headed screw 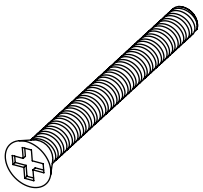 23x	**C** Holzdübel Wooden dowel 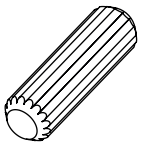 4x
D Abdeckkappe Cap 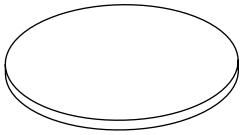 4x	**E** Inbusschlüssel Hex key 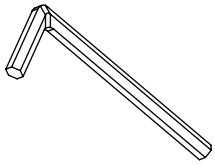 1x	

Bauteile - Components

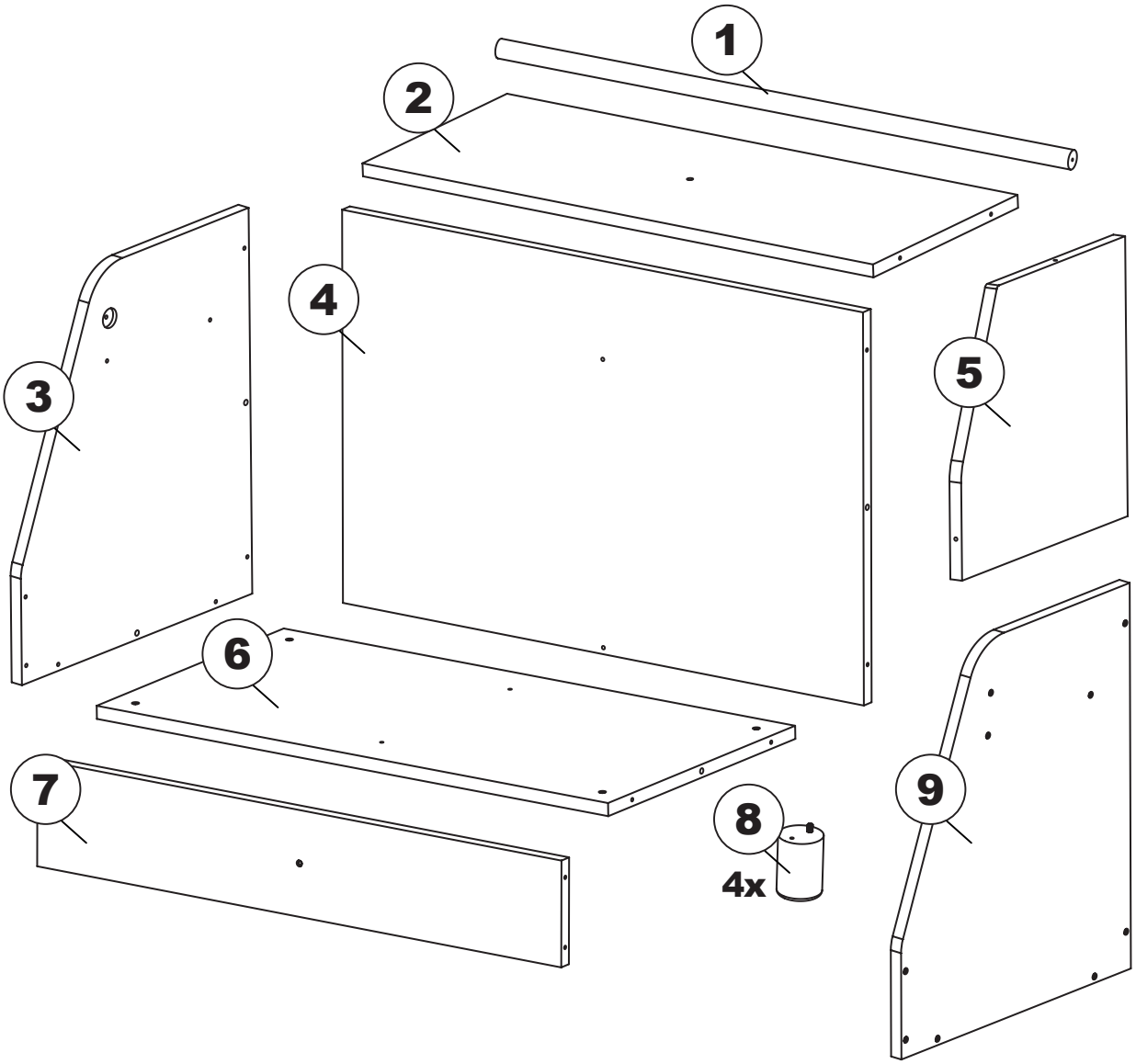

1

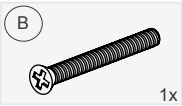

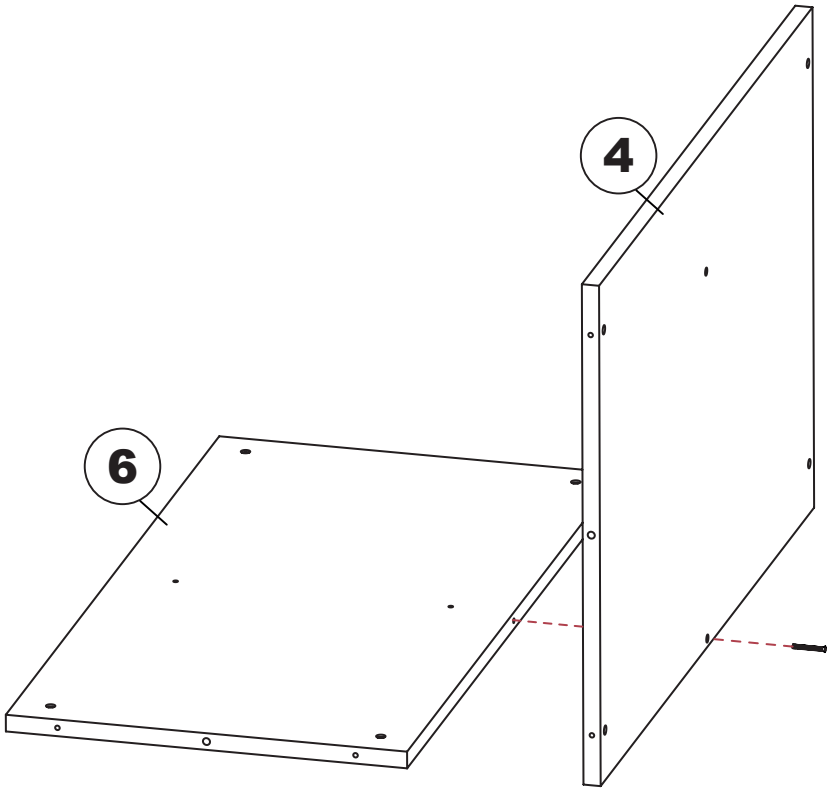

2

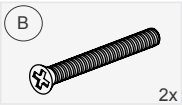

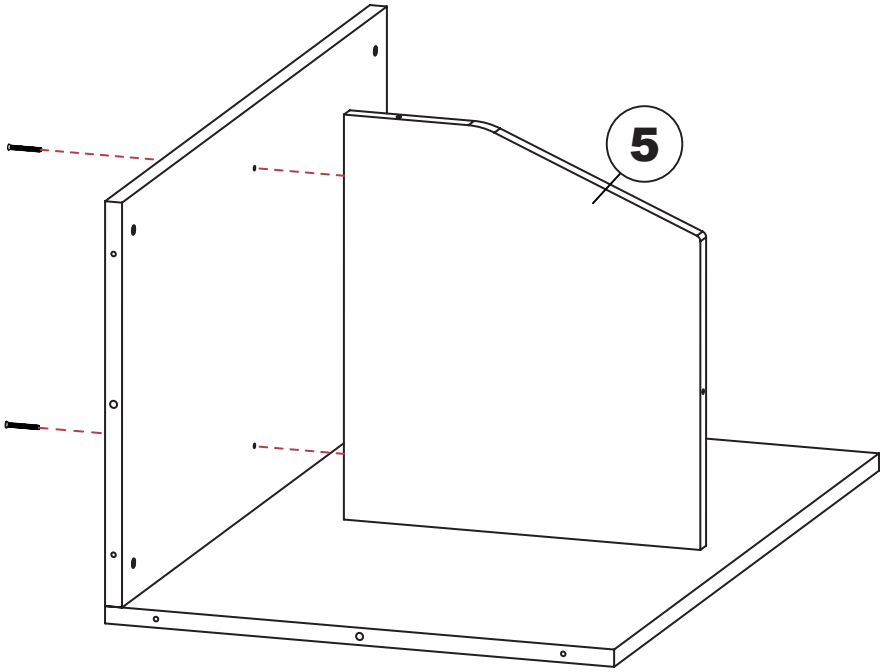

3

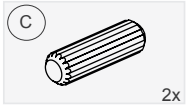

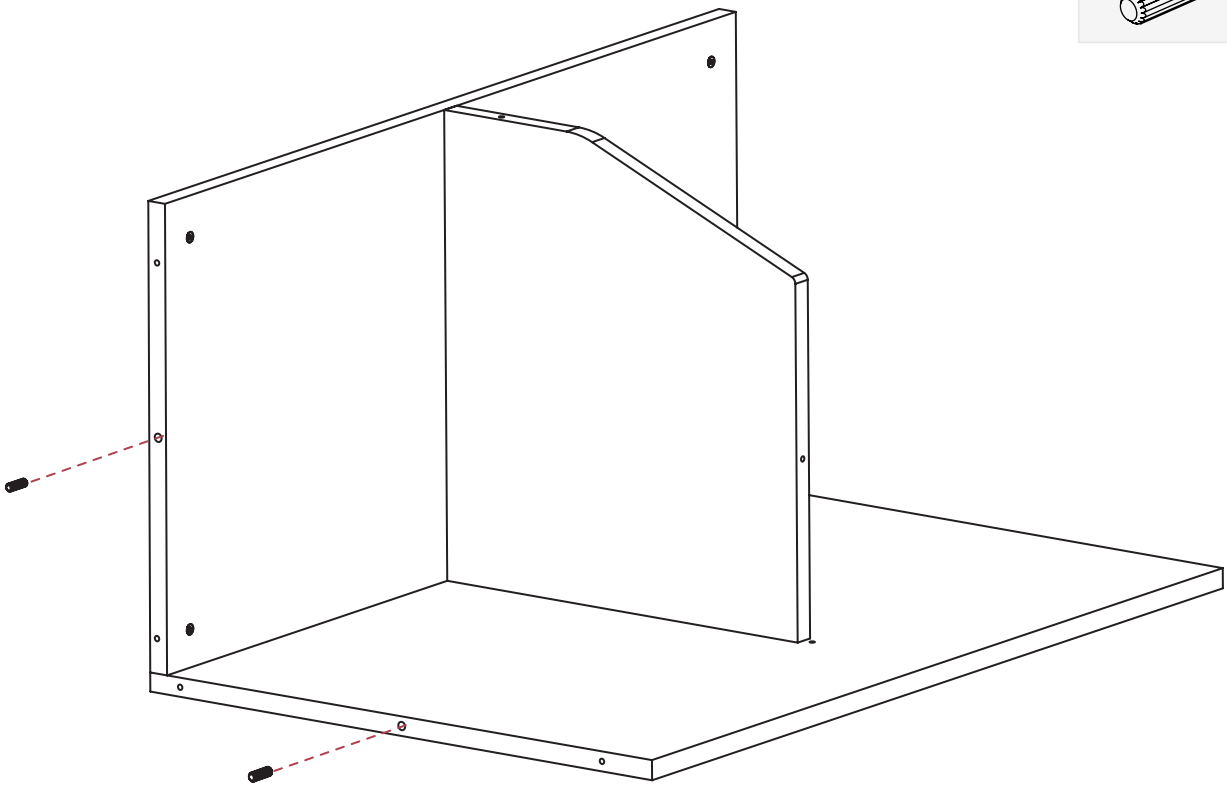

4

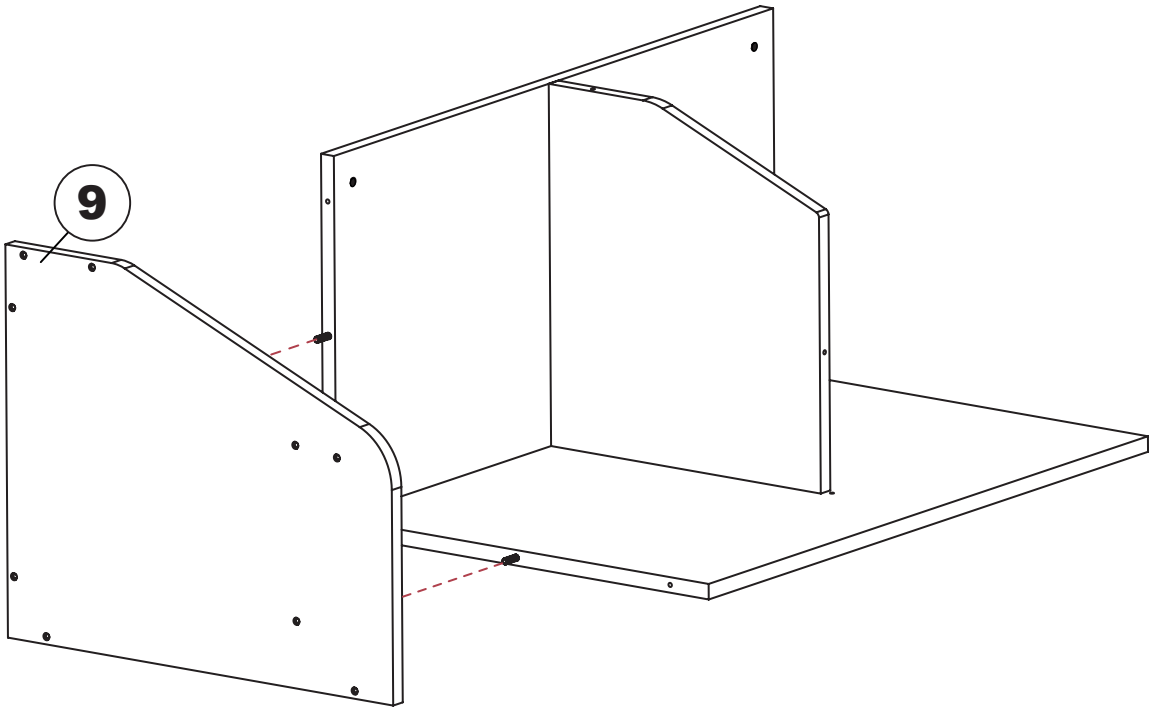

5

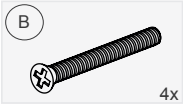

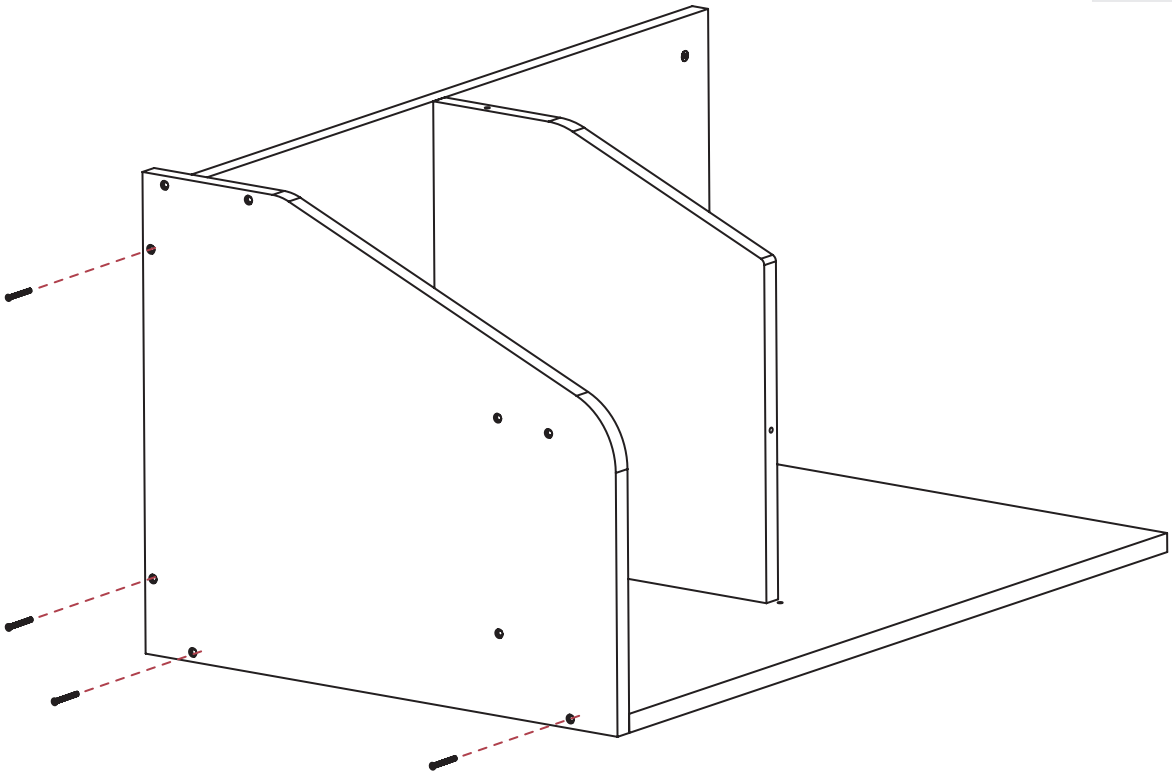

6

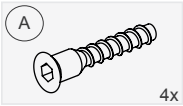

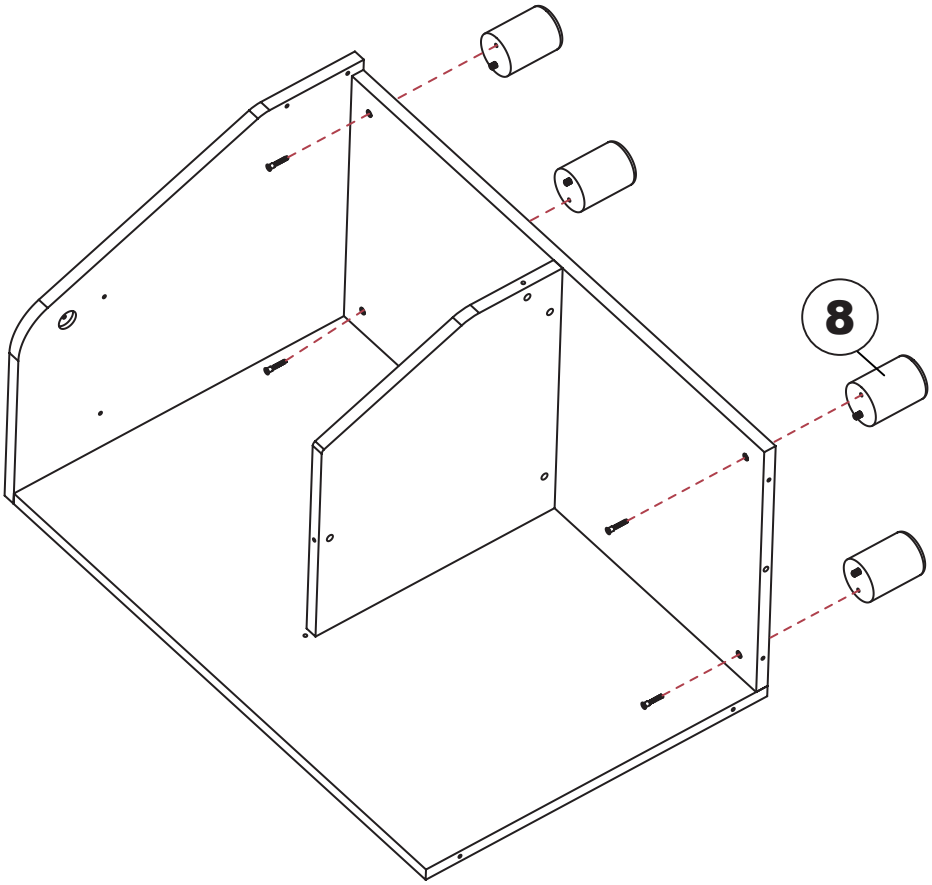

7

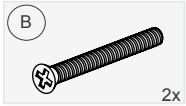

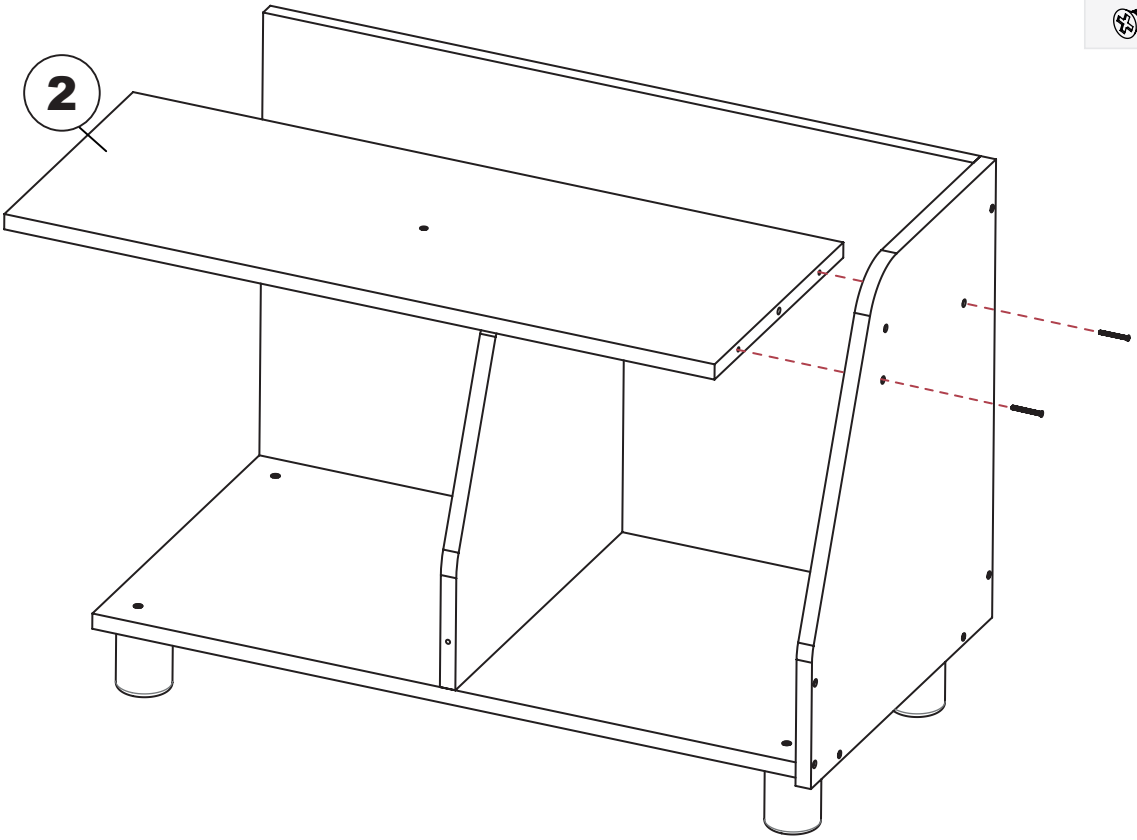

8

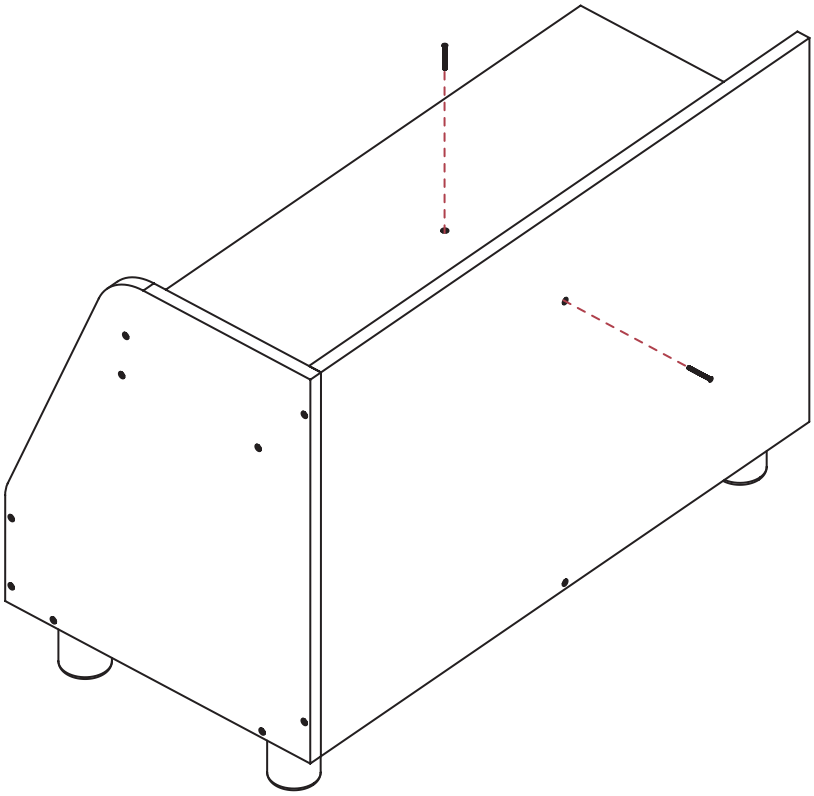

9

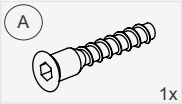

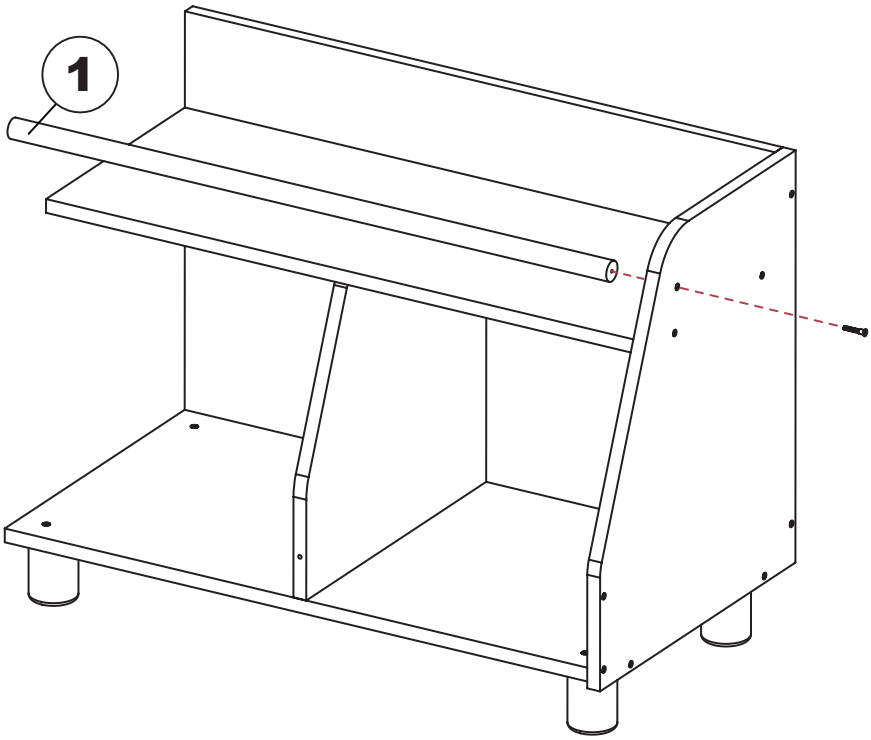

10

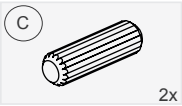

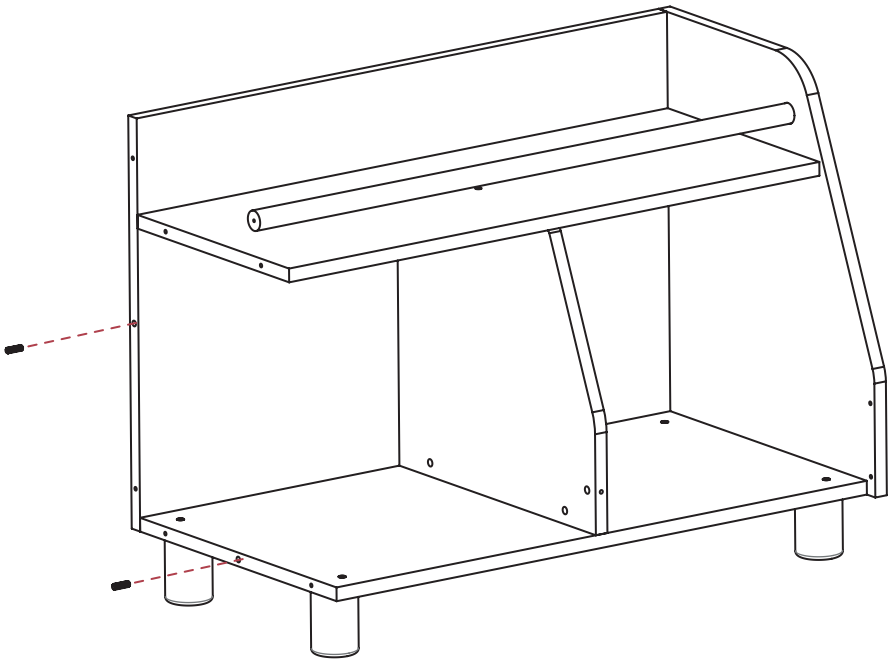

11

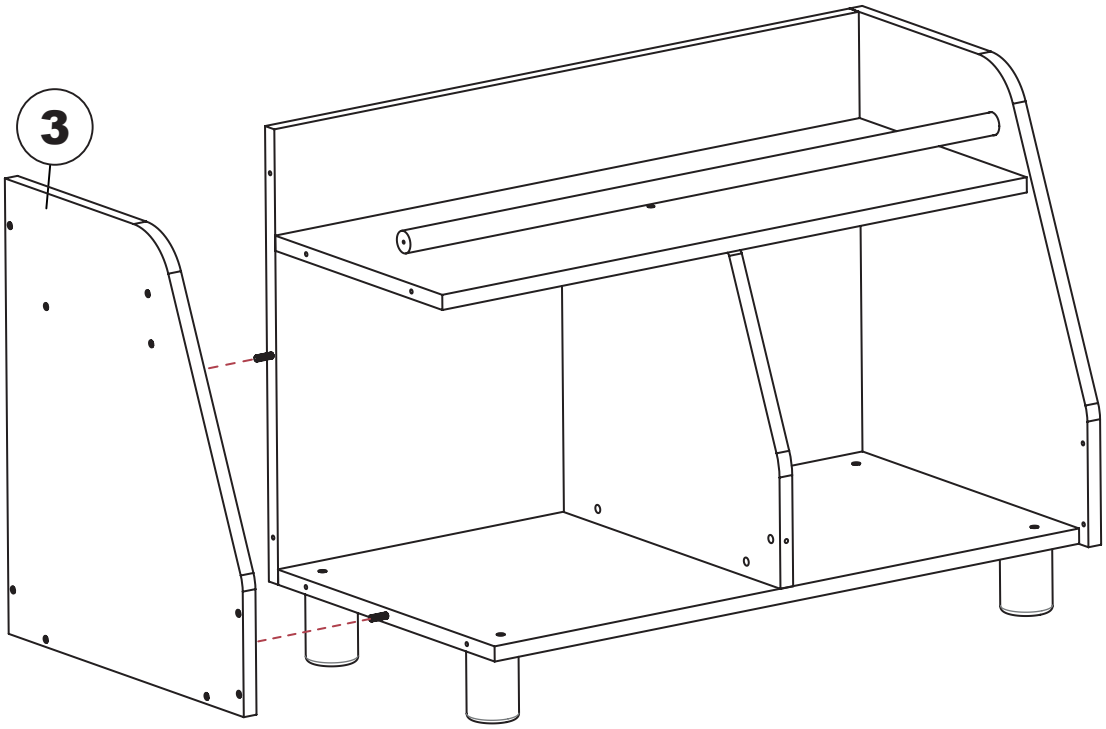

12

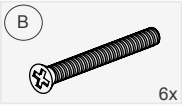

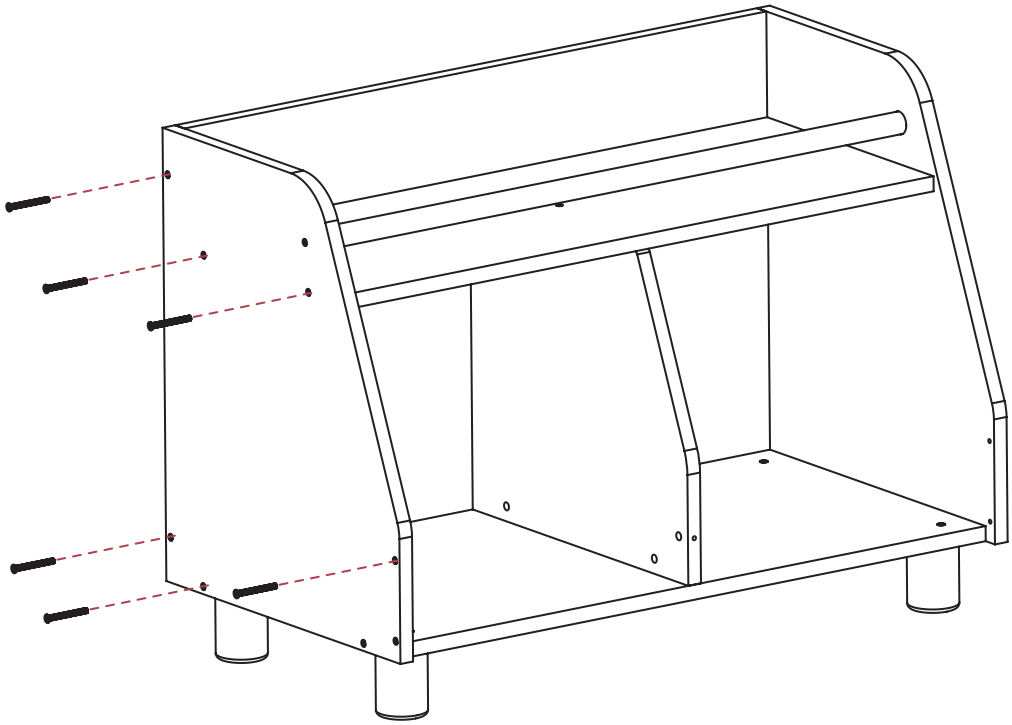

13

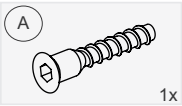

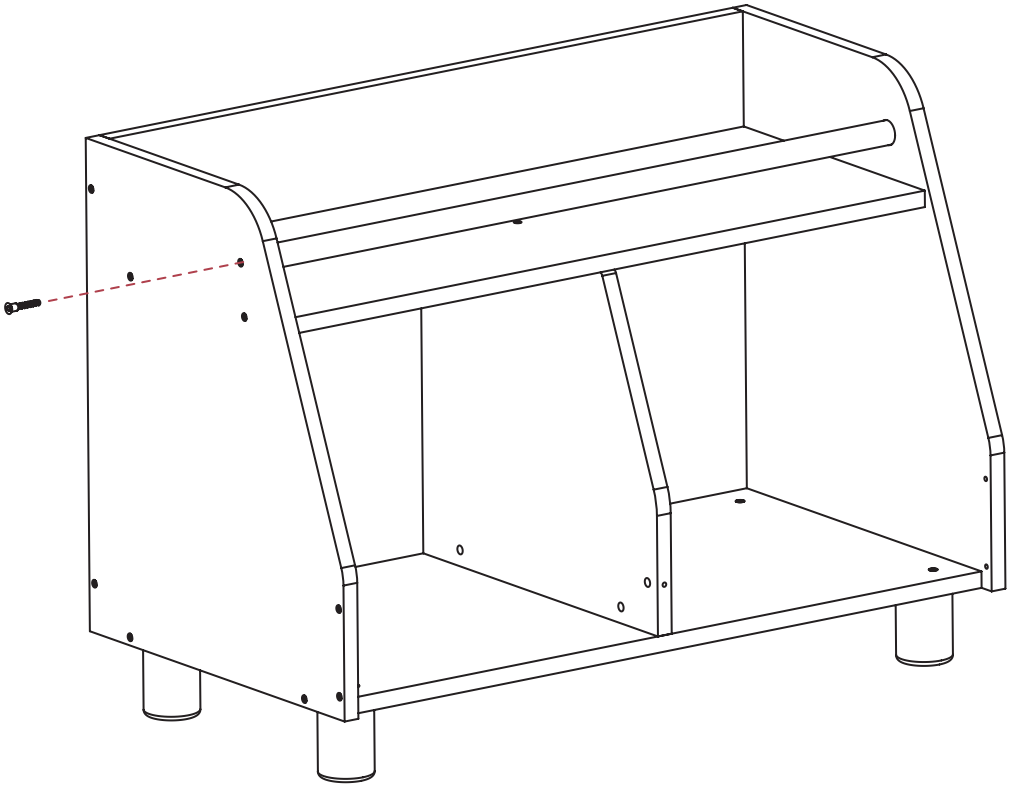

14

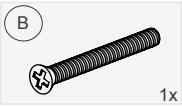

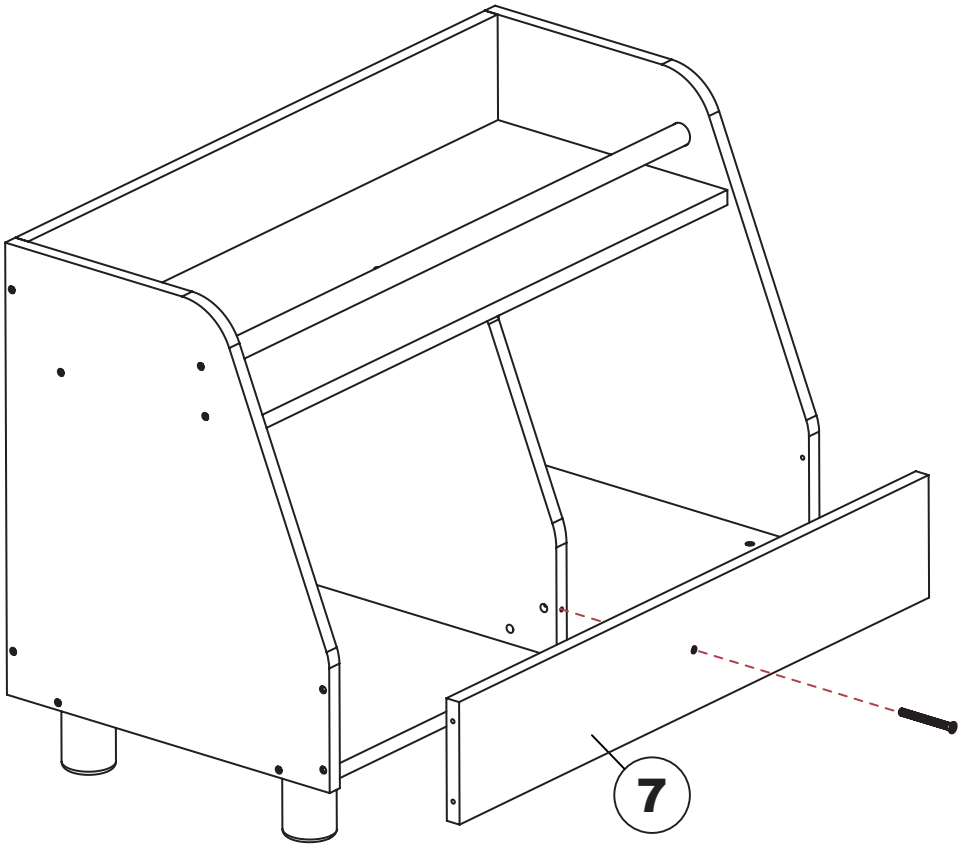

15

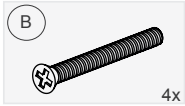

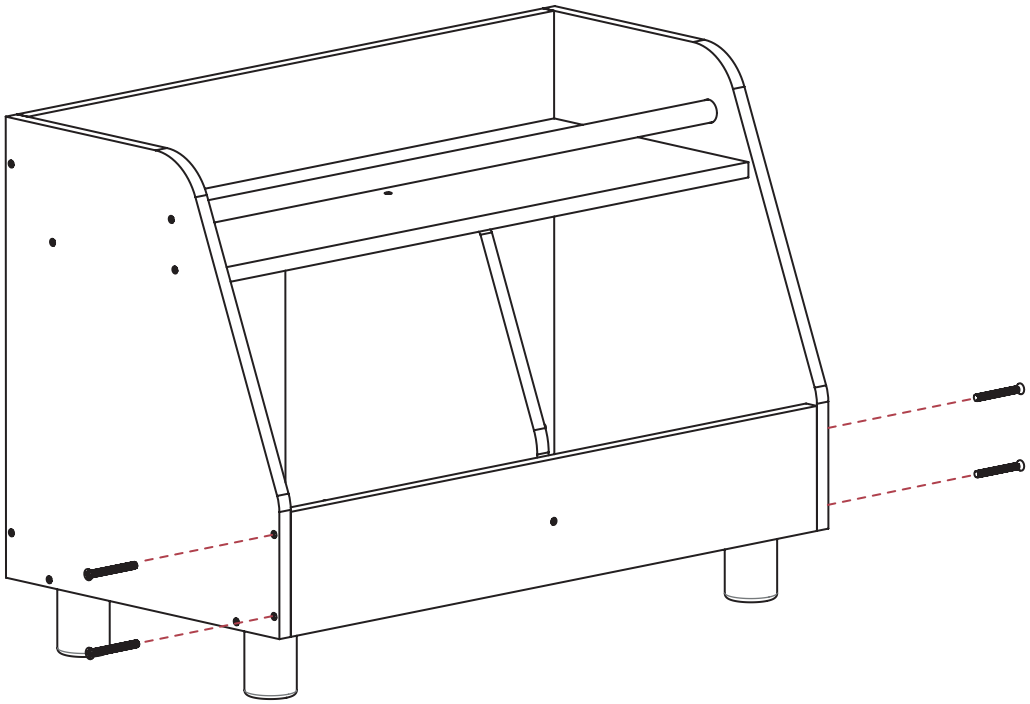

16

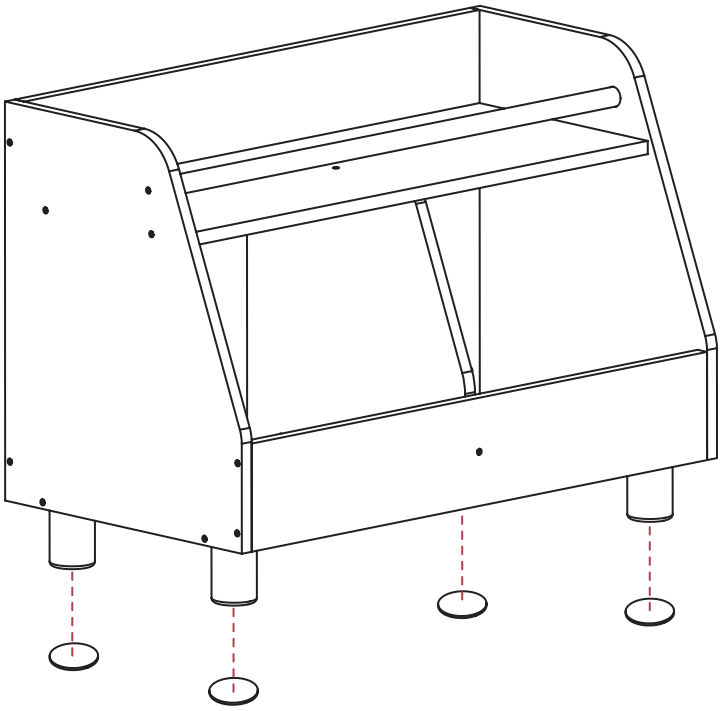

Hinweise zur Nutzung - Usage Notes

Warnhinweis:
Achtung! Benutzung unter unmittelbarer Aufsicht von Erwachsenen. Halten Sie alle kleinen Teile und Verpackungsmaterialien fern von Kindern, ansonsten besteht Erstickungsgefahr.

Pflege:
Sollte es notwendig sein, reinigen Sie das Produkt mit einem feuchten Tuch und milder Seifenlauge und trocknen Sie das Holz dann ab.

Sicherheitshinweis:
Bitte überzeugen Sie sich regelmäßig vom festen Sitz aller Schrauben.

Achtung:
Heben Sie die Aufbauanleitung und den Inbusschlüssel für eine spätere Demontage bzw. Montage gut auf.

Was Sie sonst noch wissen sollten:
Sollte es trotz ständiger Produktionsüberwachung zu einem Mangel kommen, so kreuzen Sie das entsprechende Bauteil auf dieser Aufbauanleitung bitte deutlich an. Senden Sie uns ein Bild der markierten Aufbauanleitung, einer kurzen Beschreibung des Fehlers bzw. des Problems und eine Kopie des Kaufbelegs per E-Mail an *service@bela-living.de* oder alternativ postalisch an die unten aufgeführte Adresse.

Warning:
Caution! Use under the direct supervision of adults.
Keep all small parts and packaging materials away from children, otherwise they may pose a choking hazard.

Maintenance:
If necessary, clean the product with a damp cloth and mild soapsuds, and dry the wood afterwards.

Safety requirements:
Please check regularly that the screws are well tightened.

Warning:
Keep the assembly plan and the hex key for future disassembly or assembly.

What else you should know:
If, despite constant supervision of the production process, a flaw should turn up, please mark the respective part clearly in this assembly plan. Send us a picture of the marked assembly plan, a short description of the problem and a copy of the receipt by e-mail to *service@bela-living.de* or by post to the address listed below.

OHNE RÜCKSENDUNG DES KAUFBELEGS ERFOLGT KEINE ANERKENNUNG EINER EVENTUELLEN REKLAMATION.

WITHOUT RECONSIGNMENT OF THE RECEIPT POSSIBLE COMPLAINTS WILL NOT BE TAKEN INTO CONSIDERATION.

Bela Living GmbH Wallstraße 9-13 10179 Berlin Deutschland service@bela-living.de