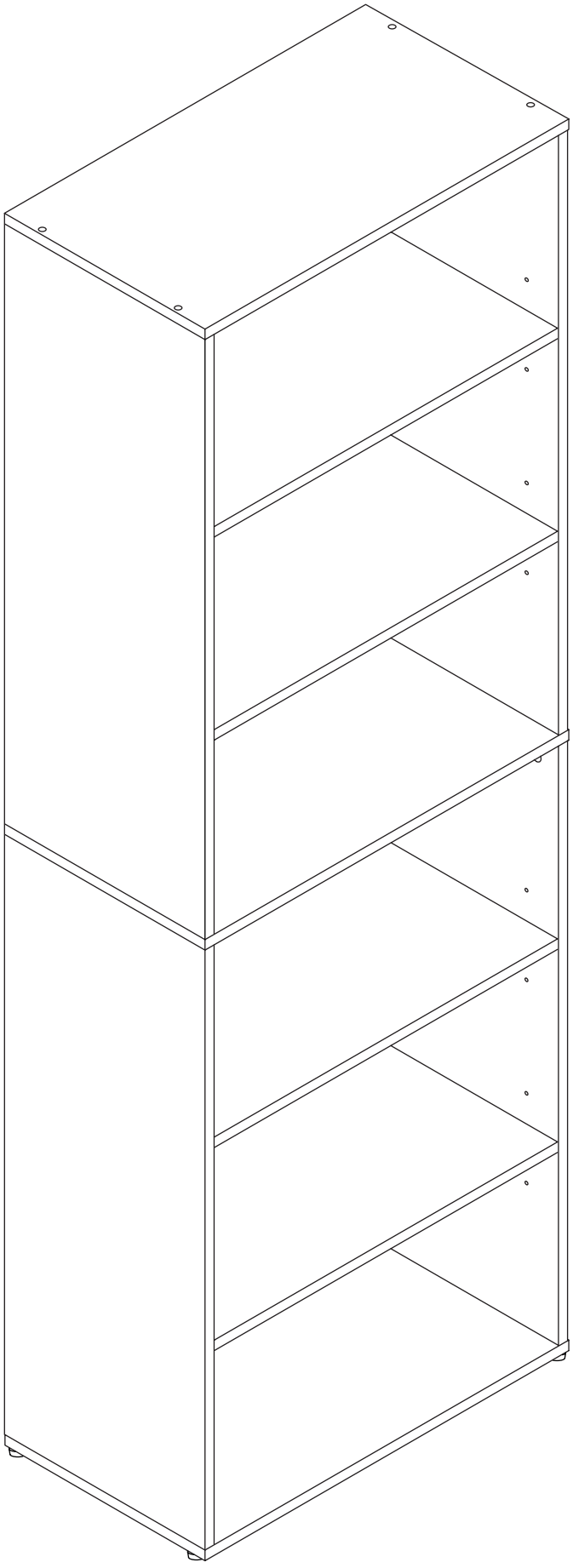

Bellamio

Apol
Regal



Hey,

wir freuen uns, dass Du Dich für unser Produkt entschieden hast. Beachte die kommenden Hinweise, um den Aufbau problemlos zu gestalten.

Viel Spaß mit Deinem Produkt!

50%

weniger Fehler beim Aufbau durch sorgfältiges Lesen der Anleitung

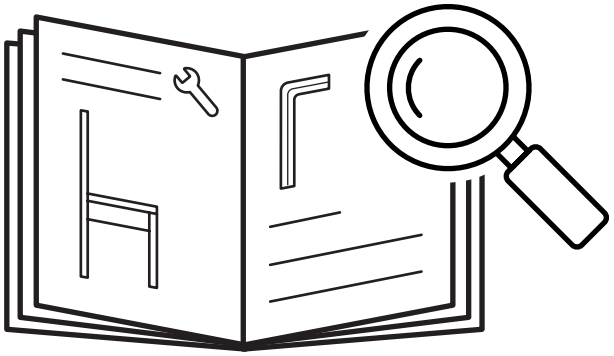



30-45

min

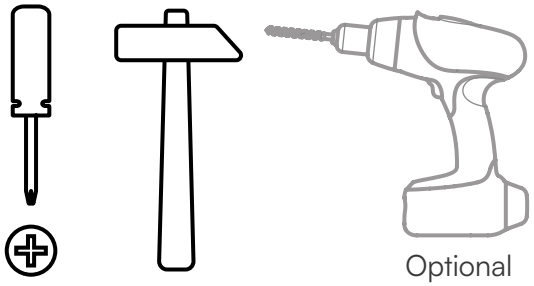

Optional

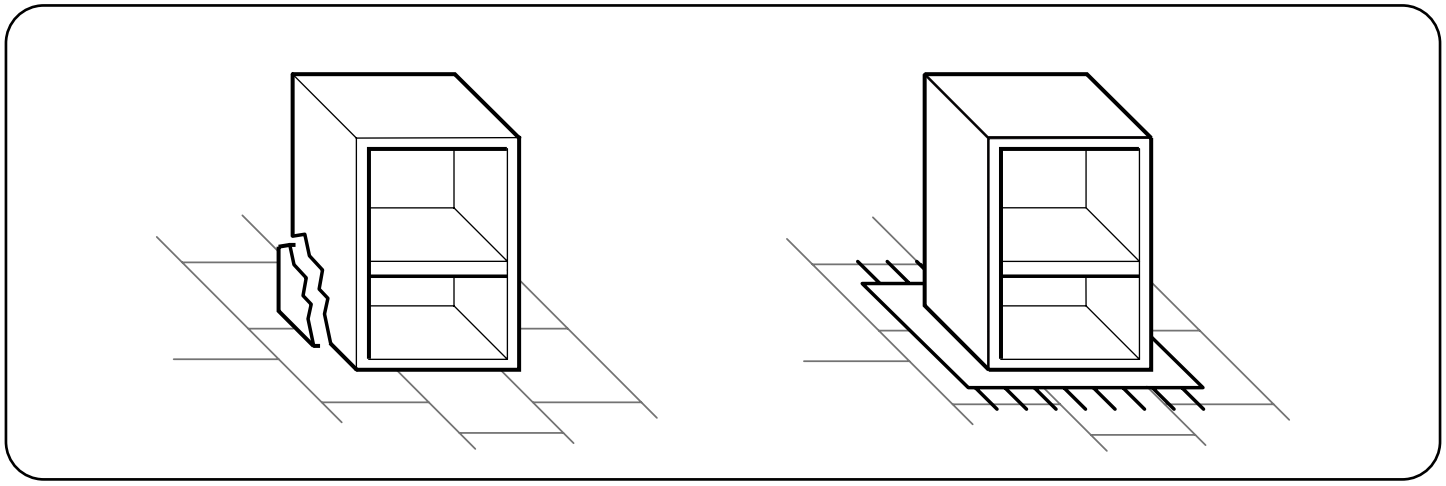

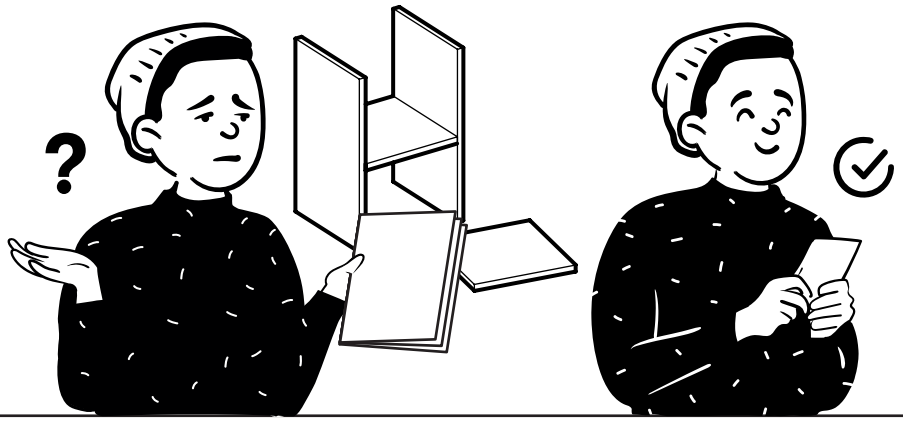

Fragen?

Wir sind für Dich da!

service@bela-living.de

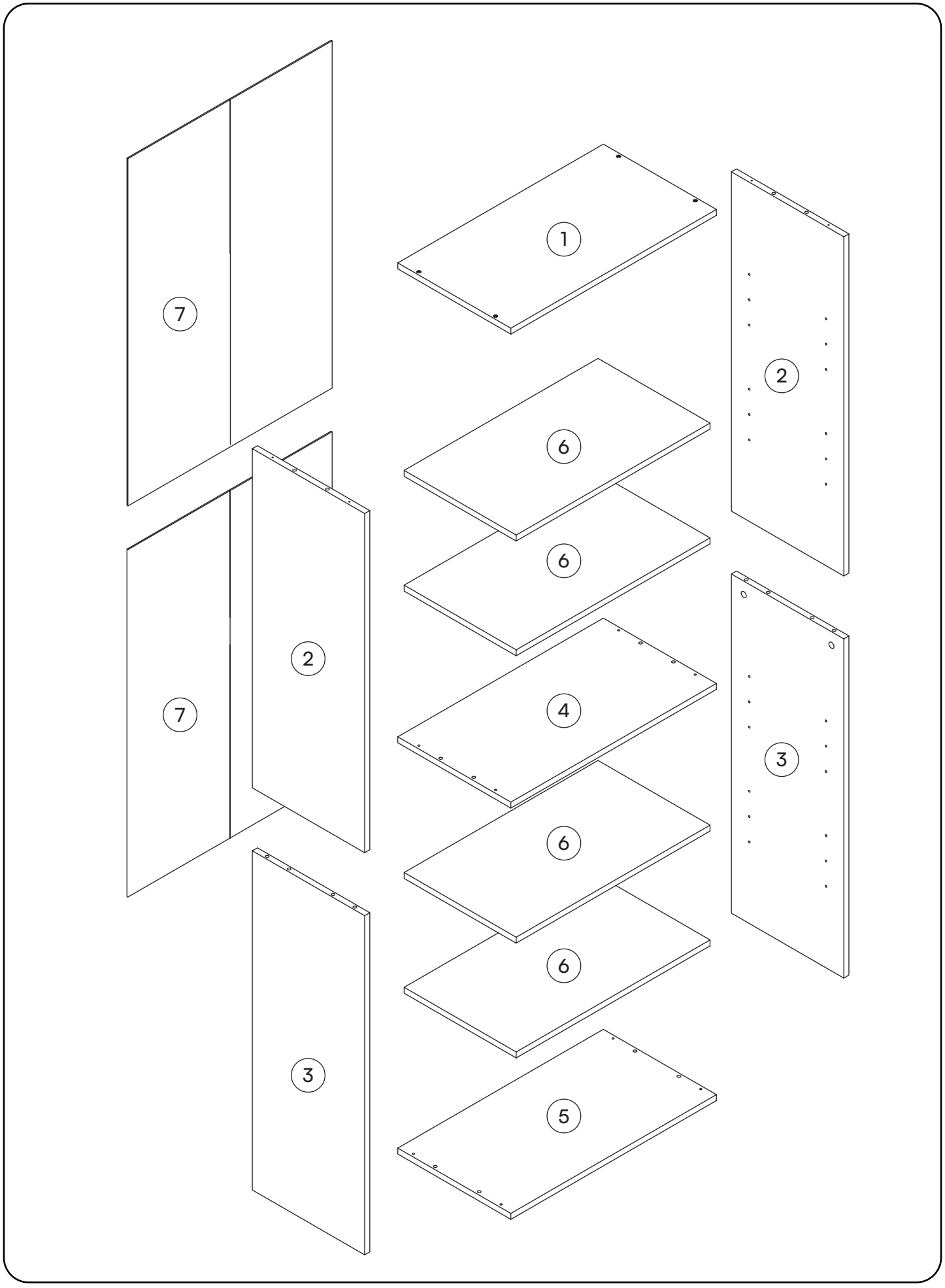
7
1
2
6
6
2
7
4
3
6
6
3
5

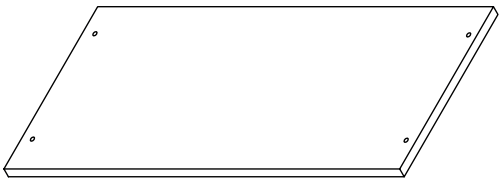

1 Oberboden
1x

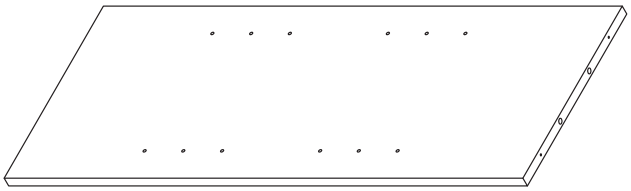

2 Seitenteil, oben
2x

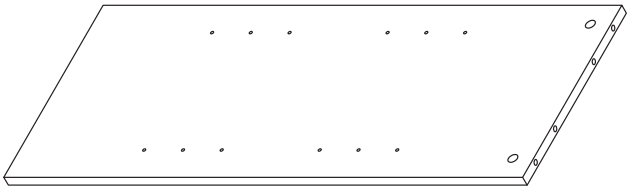

3 Seitenteil, unten
2x

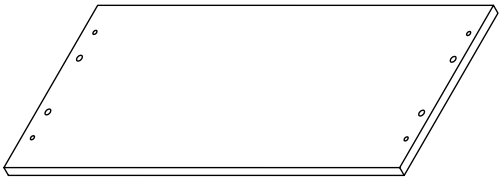

4 Mittelboden
1x

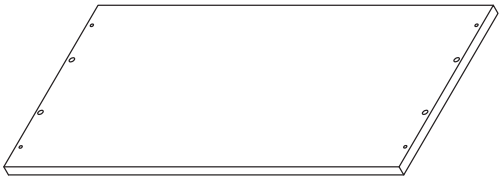

5 Unterboden
1x

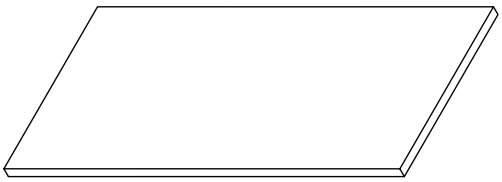

6 Einlegeboden
4x



7 Rückwand
2x

Maßeinheit in mm



C53 - Einschraubdübel

4x



C52 - Exzenterverschluss

4x

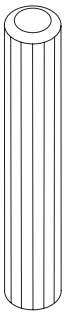

D17 - Dübel 8 x 40

16x

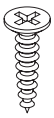

W21 - Schraube 3.5 x 14

1x

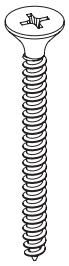

W40 - Schraube 3.5 x 35

13x

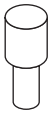

L64 - Bodenträger

16x



C55 - Nagel

80x

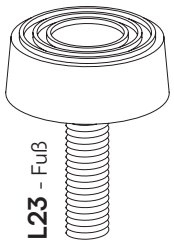

L23 - Fuß

4x

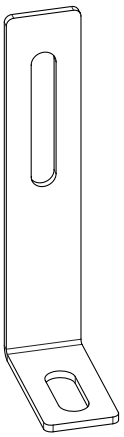

C40 - Wandwinkel

1x

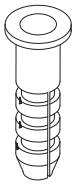

C51 - Wanddübel

1x

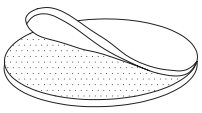

L56 - Sticker

12

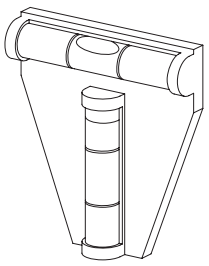

L113 - Wasserwaage

1x

Ein letzter Check:

Bitte überprüfe, ob Du alle Teile hast.

Viel Spaß beim Aufbau!

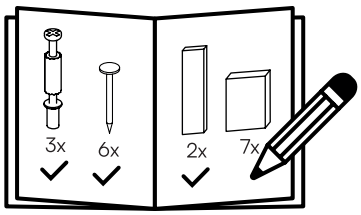

1 2x

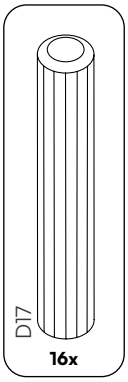

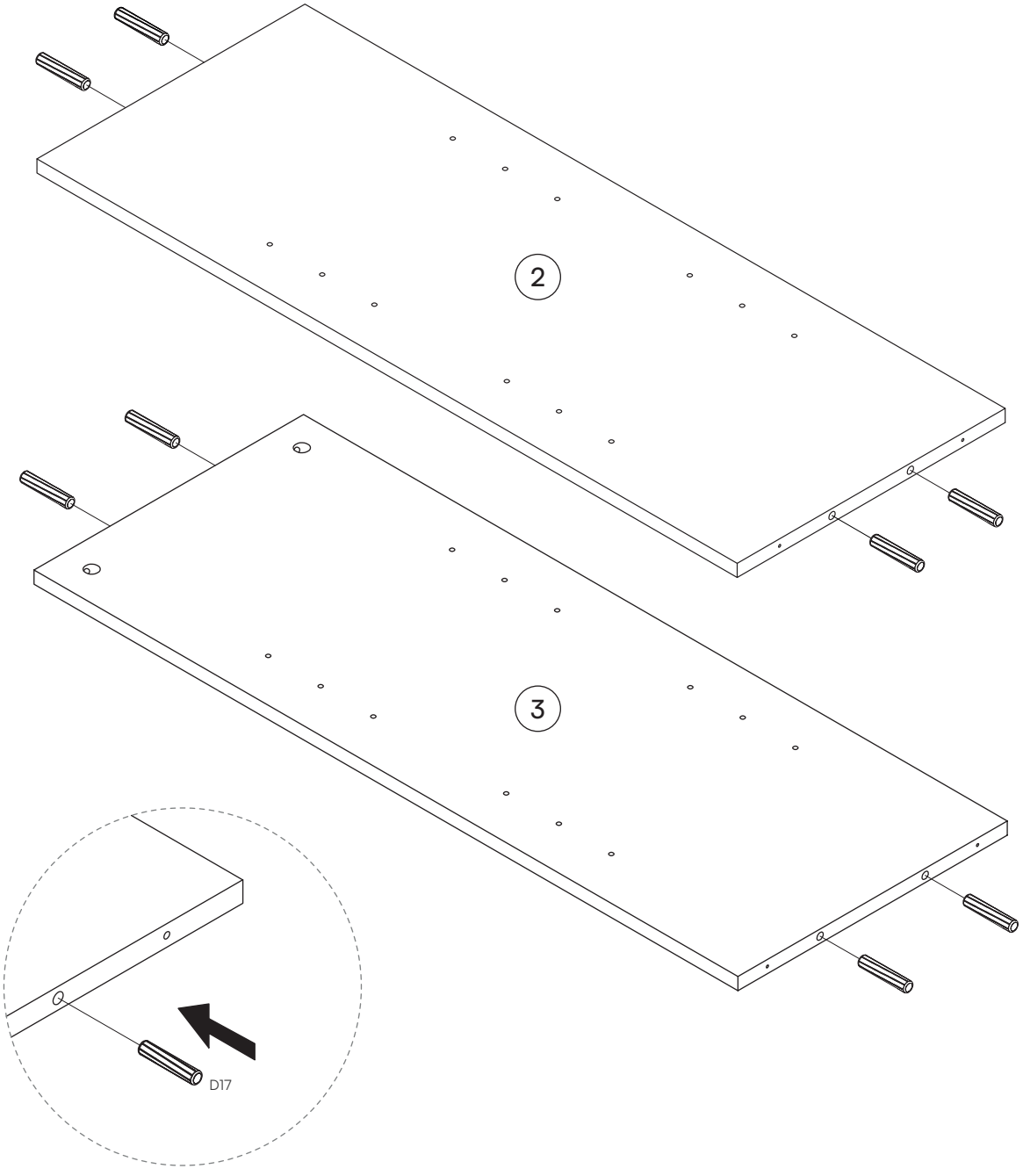

2

Bitte beachten: Bei dem Seitenteil (2) beträgt der Abstand oben 23 cm und unten 21 cm.

Bei der Montage ist auf die korrekte Ausrichtung des Seitenteils zu achten, damit der Einlegeboden anschließend problemlos eingesetzt werden kann.

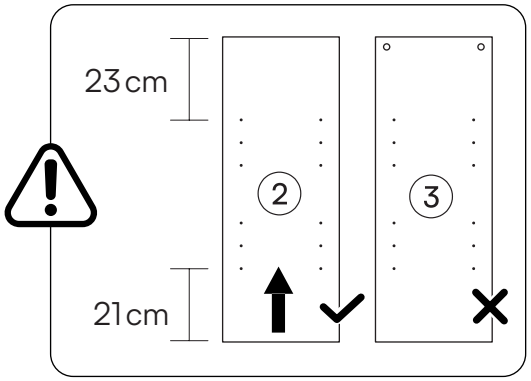

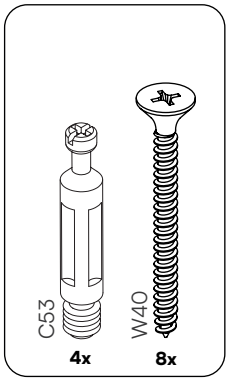

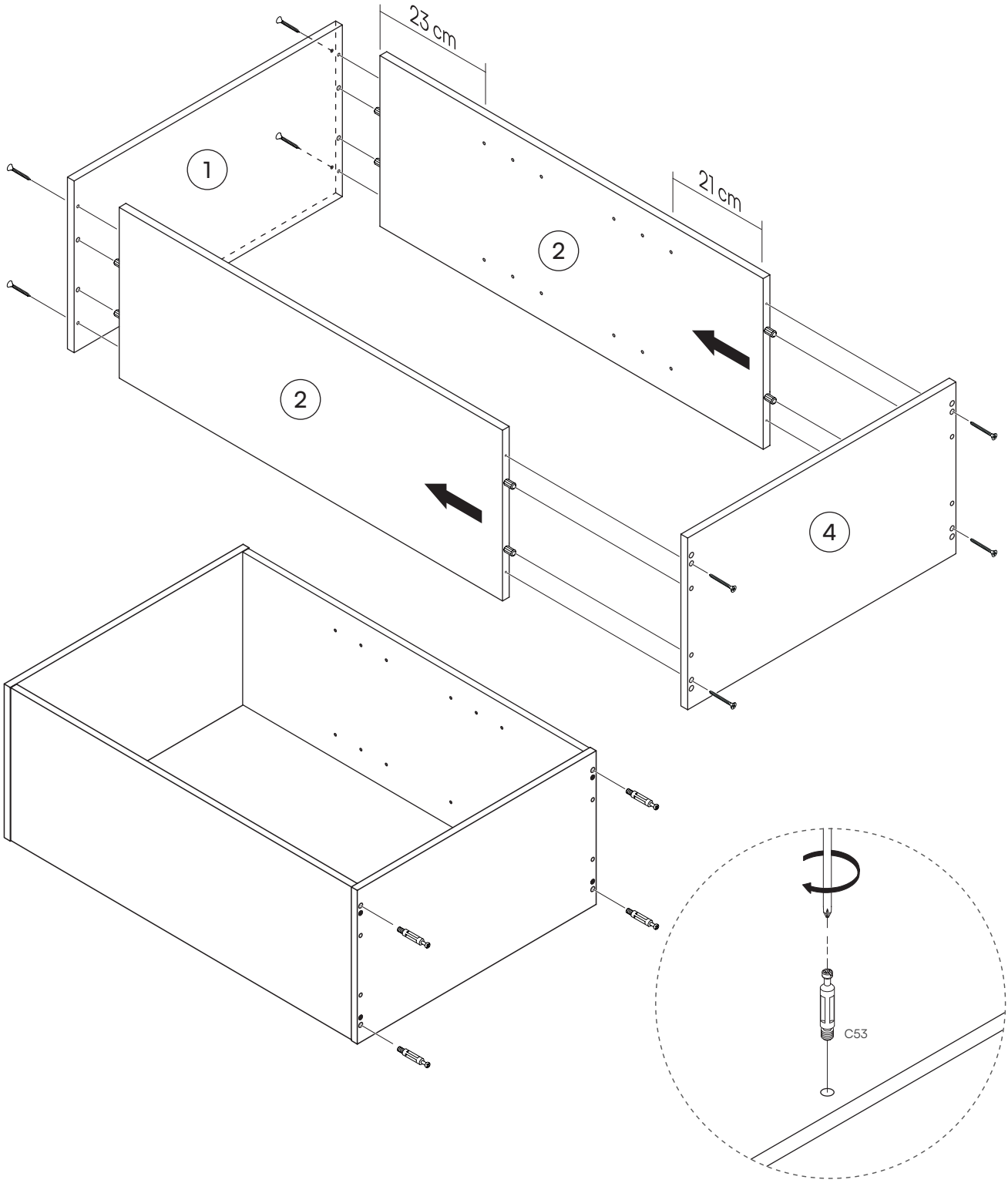

3



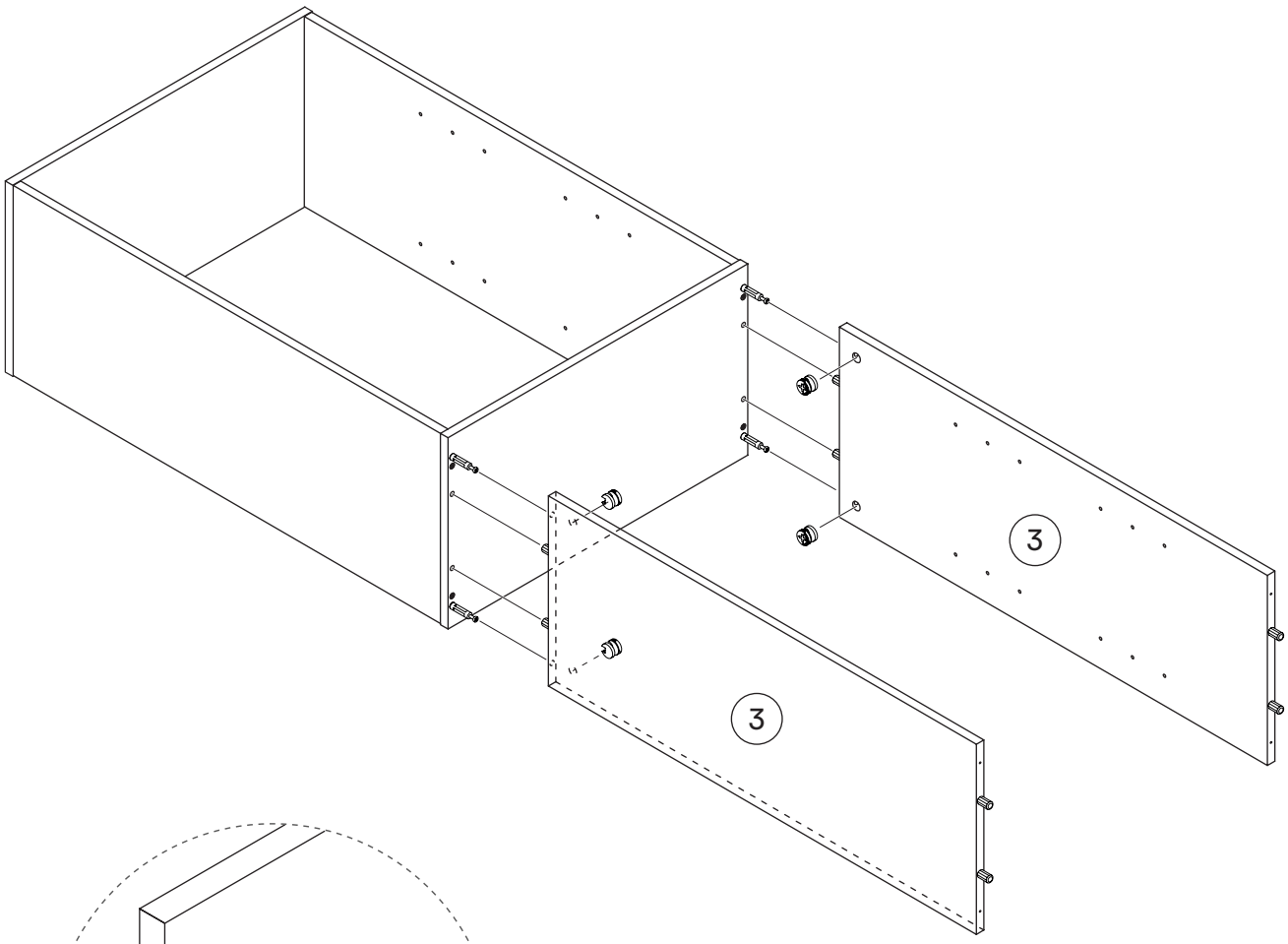

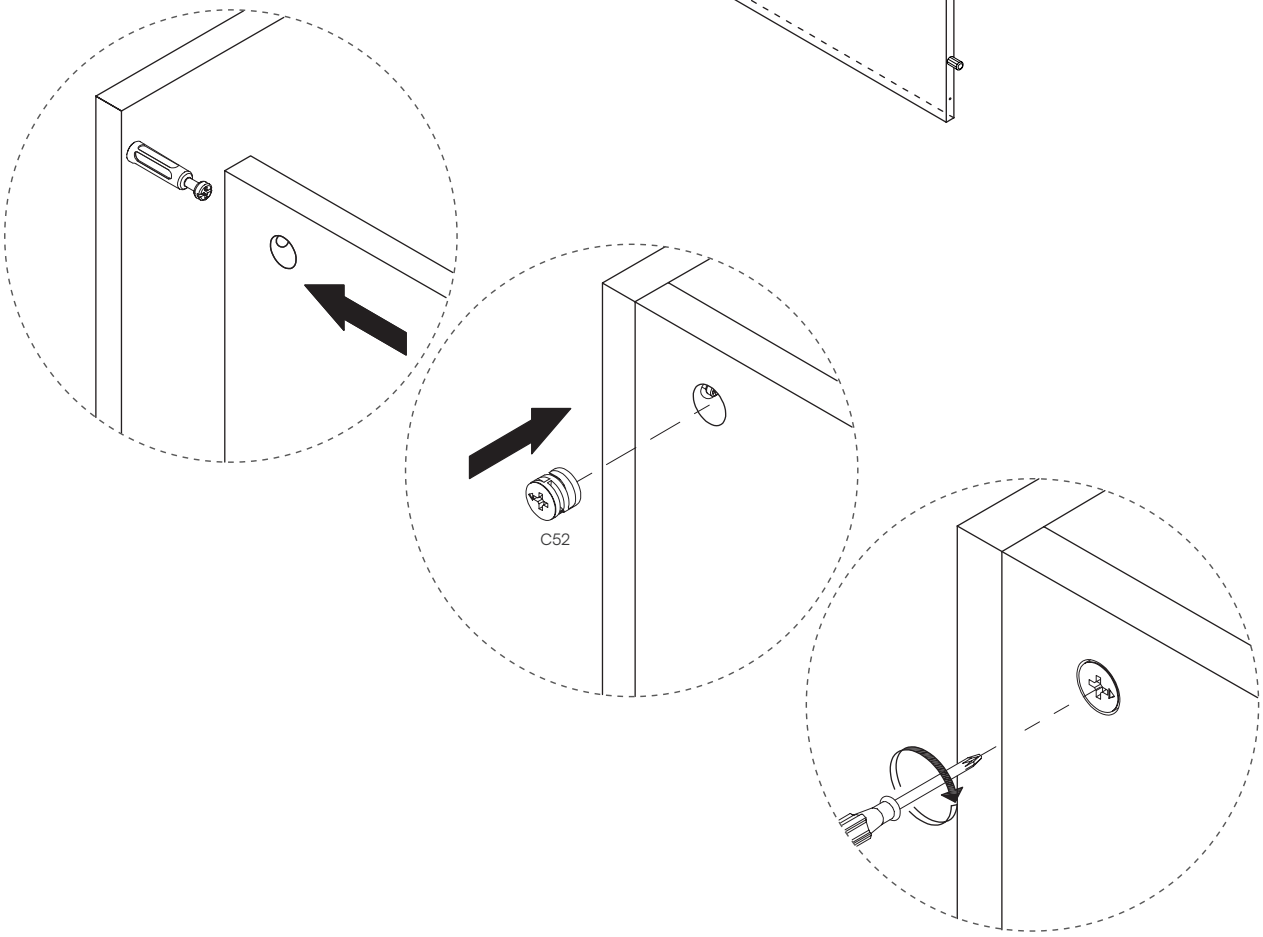

4

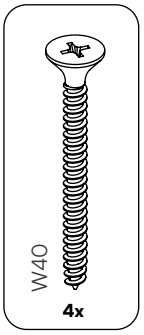

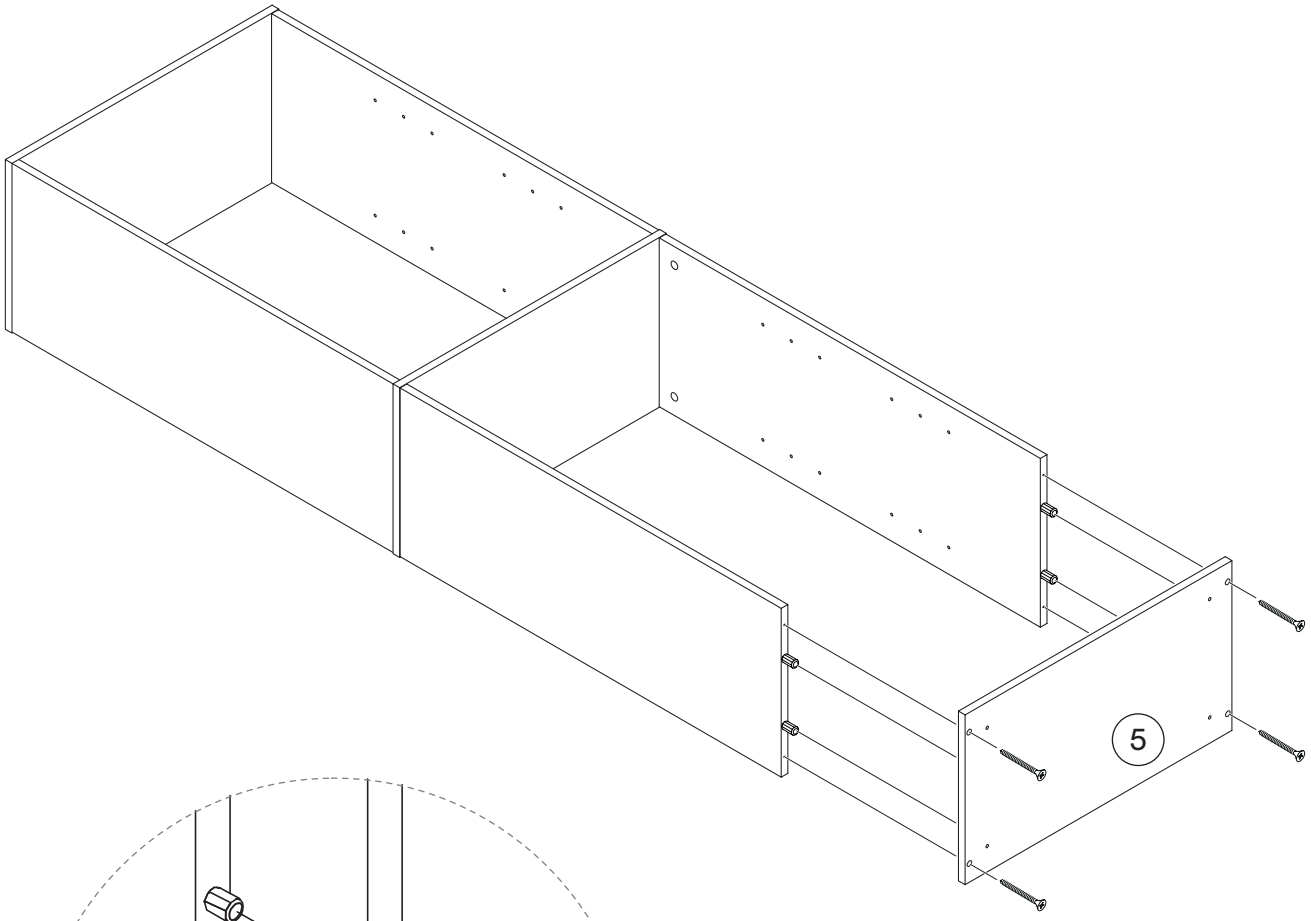

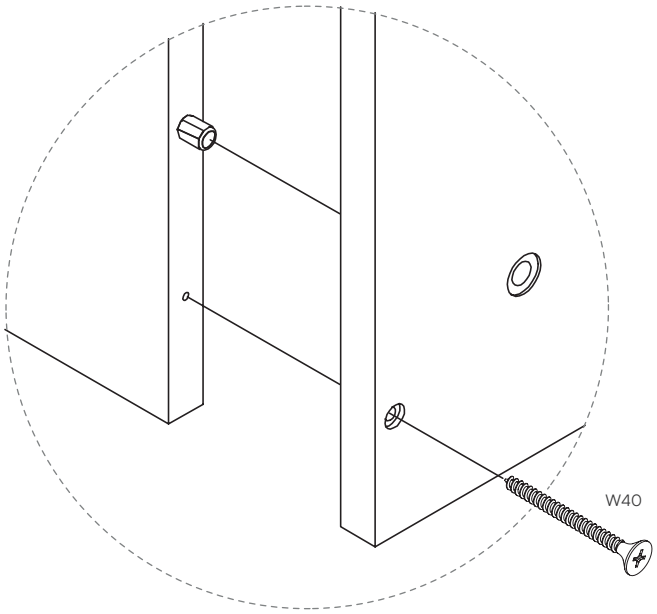

5

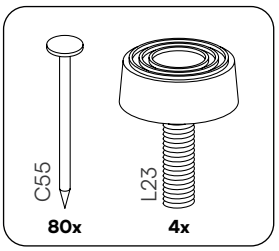

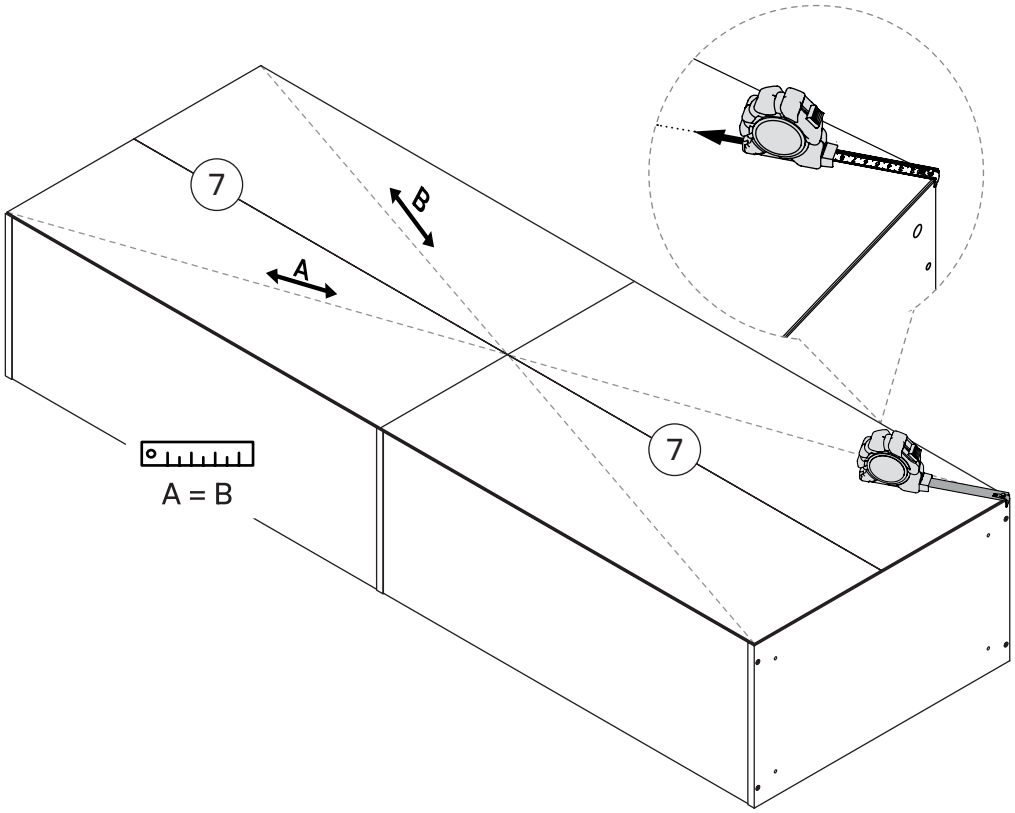

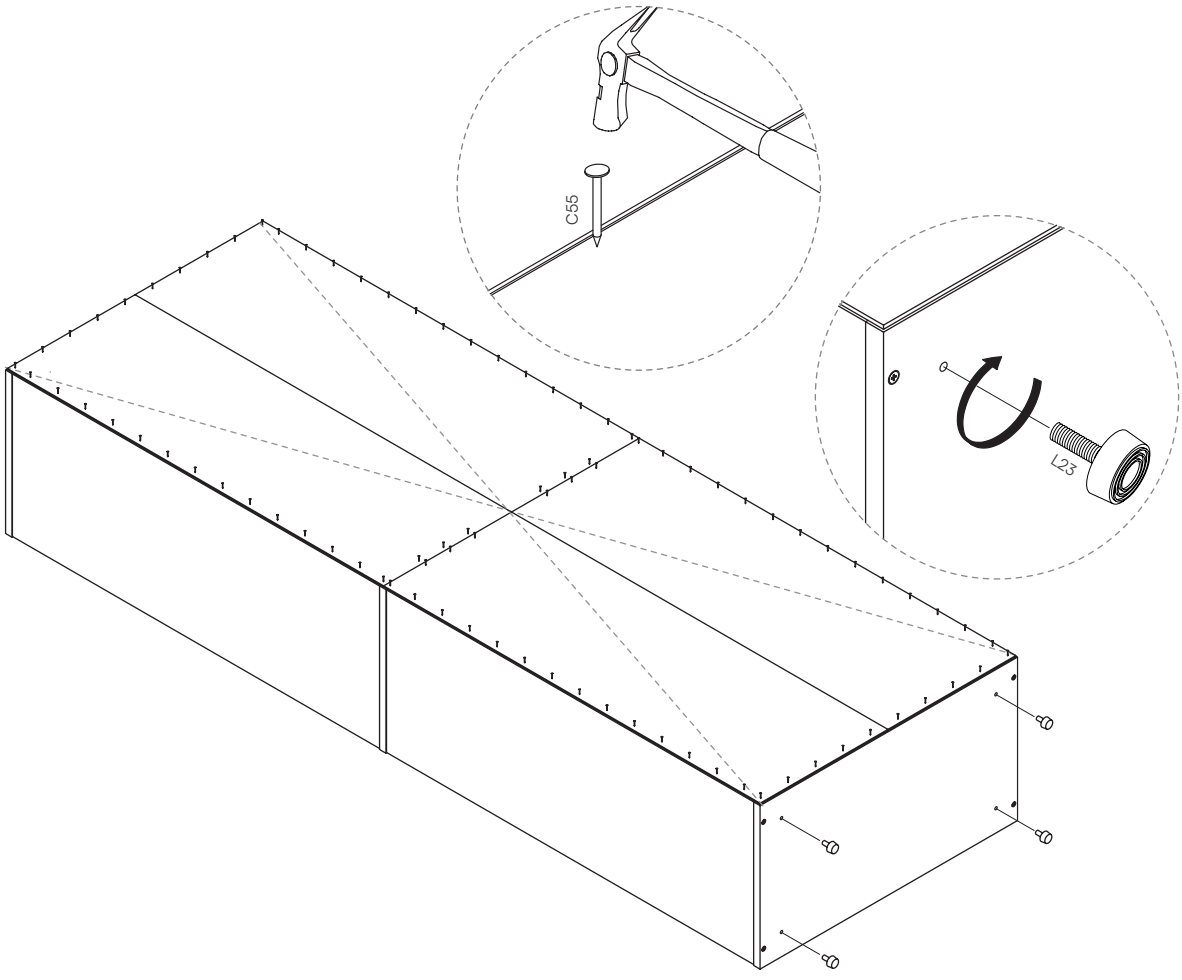

6

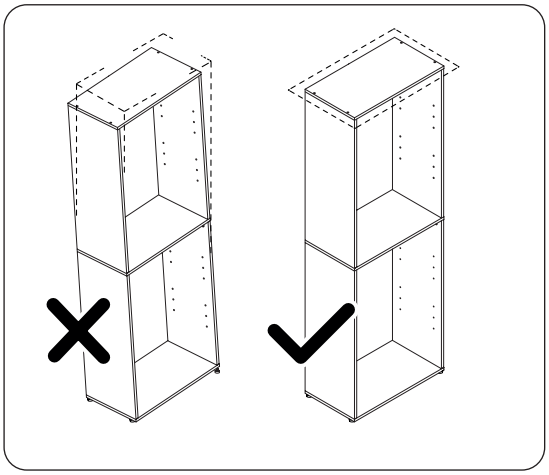

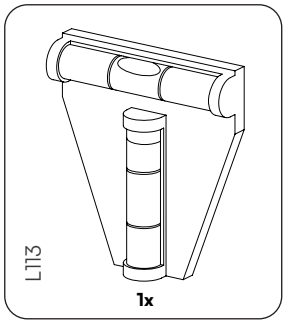

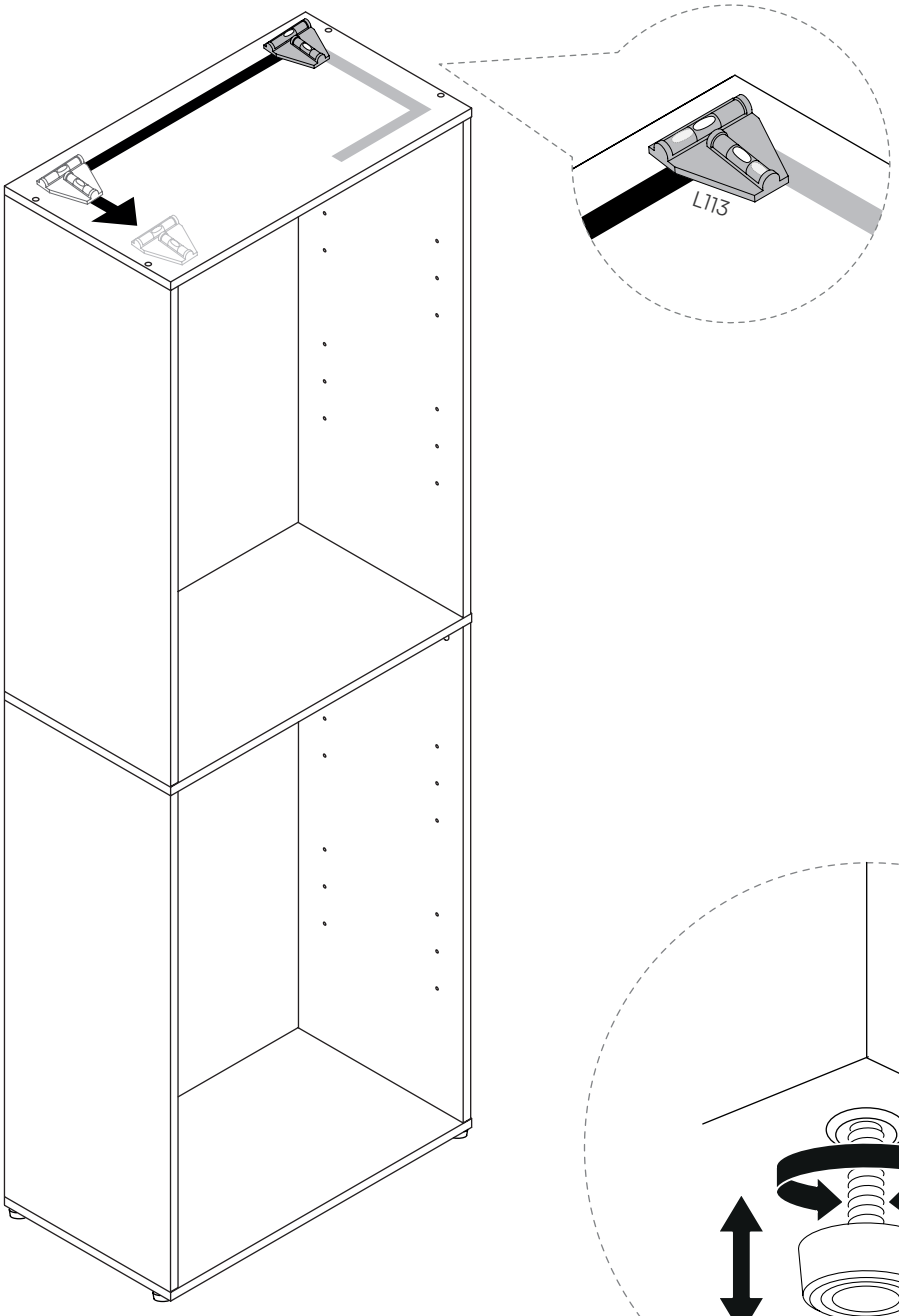

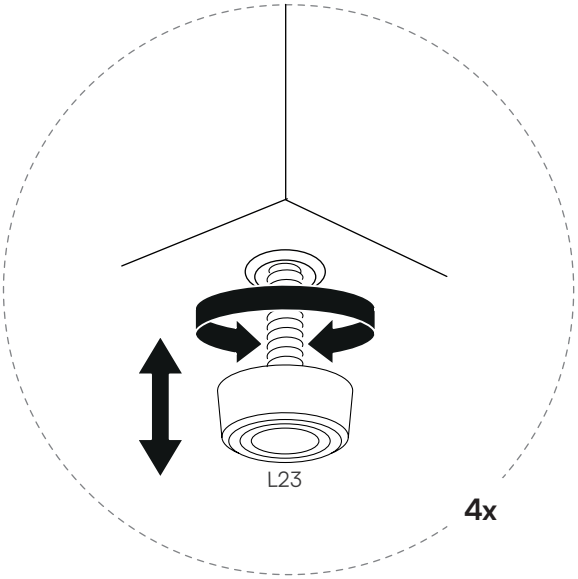

7

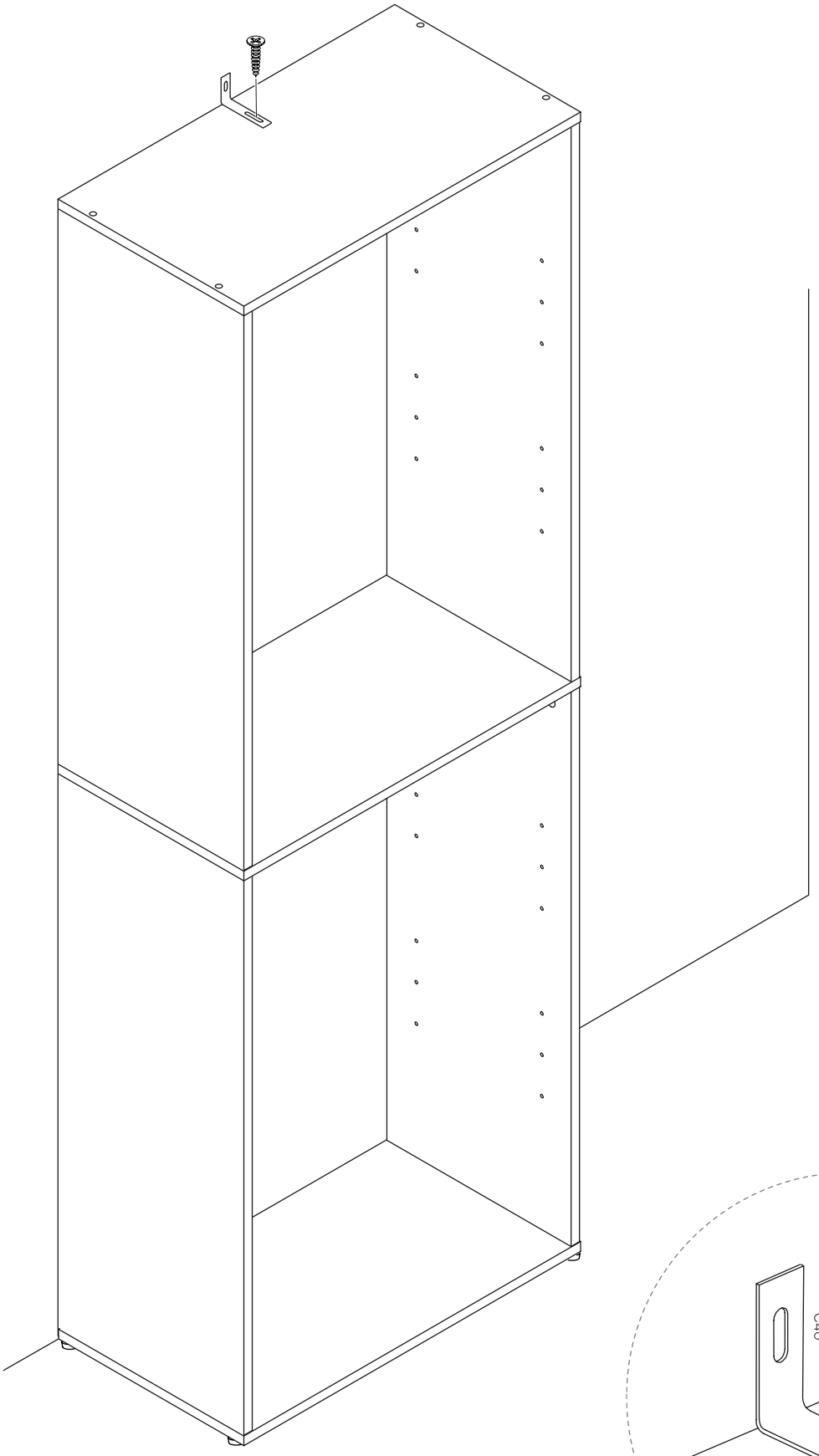

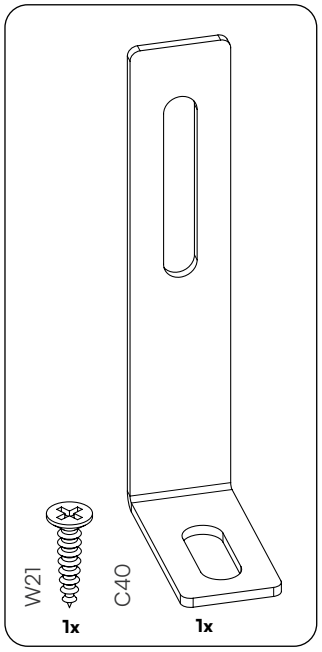

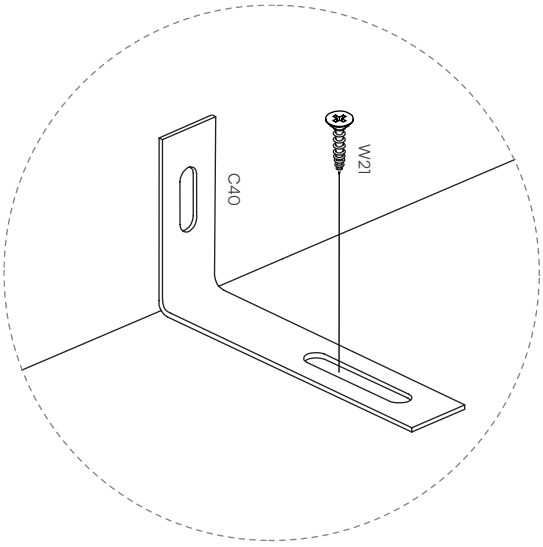

8

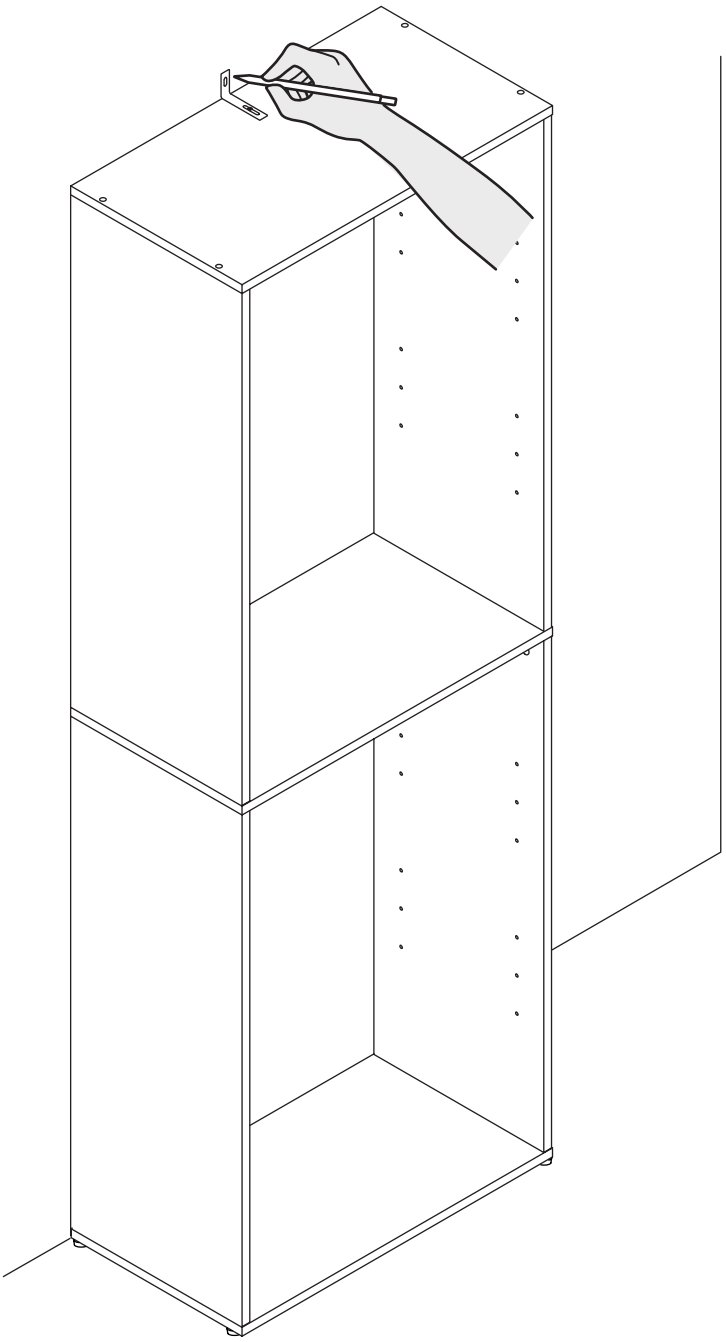

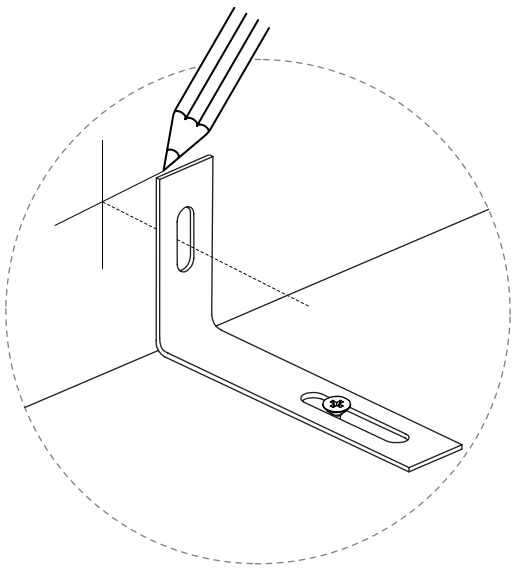

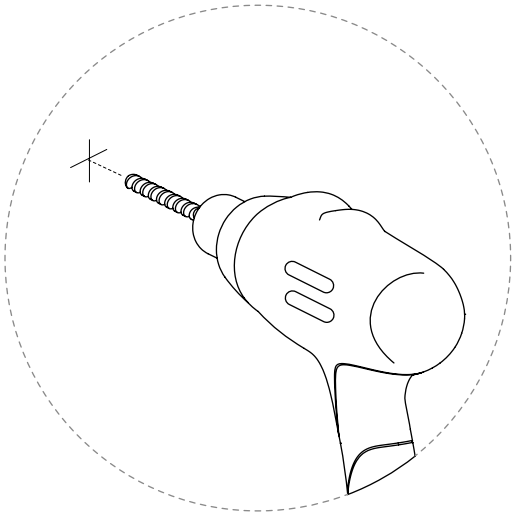

9

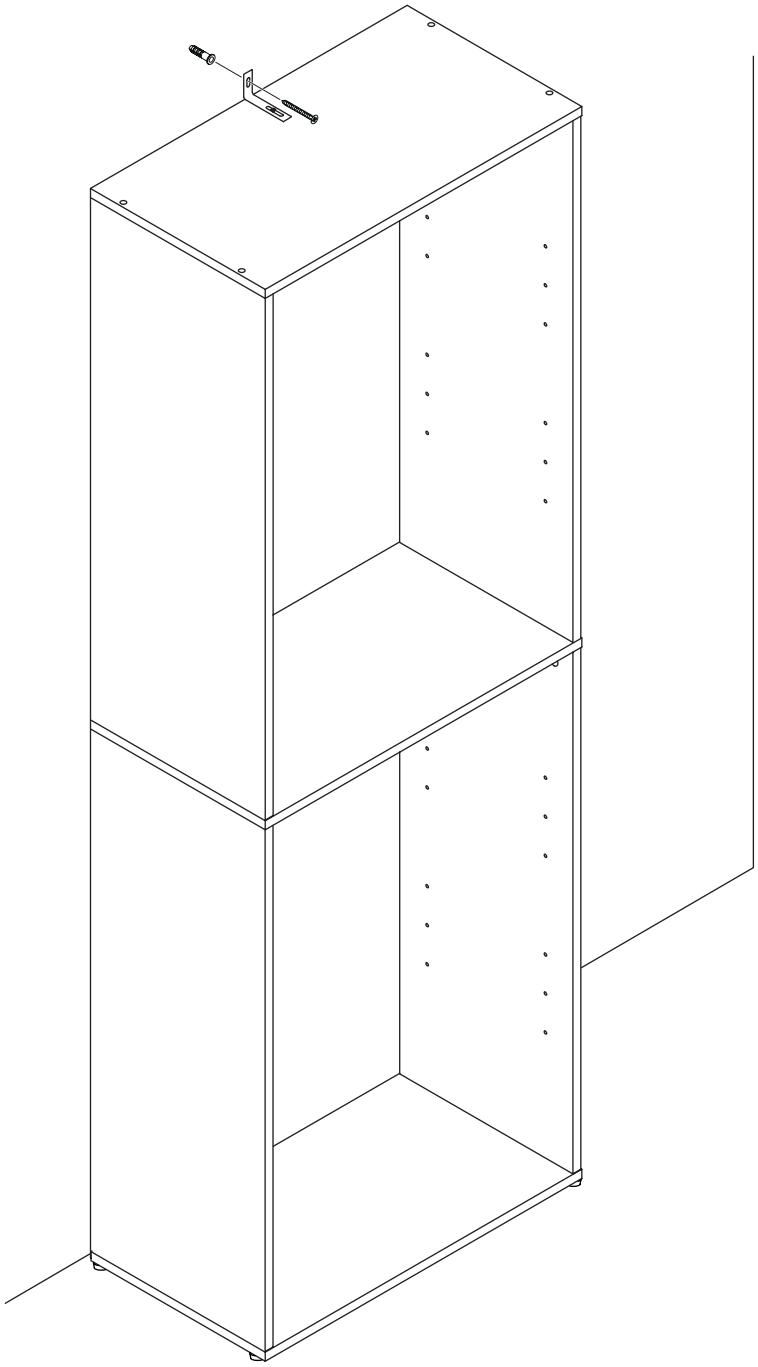

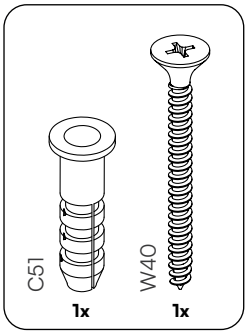

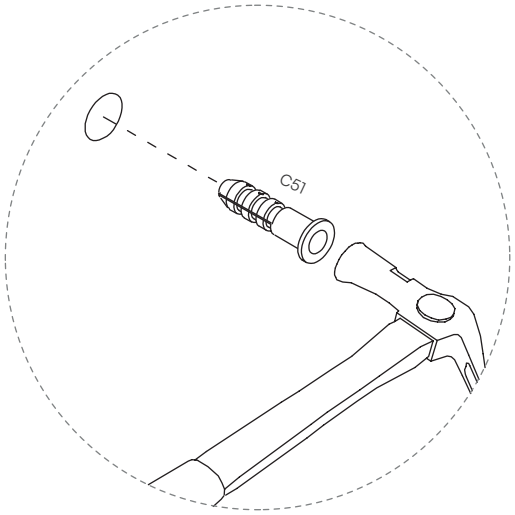

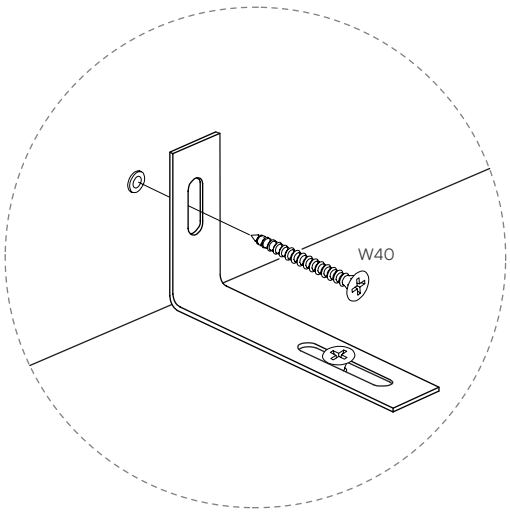

10

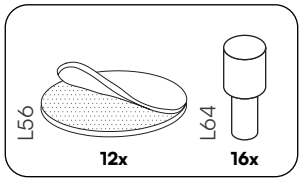

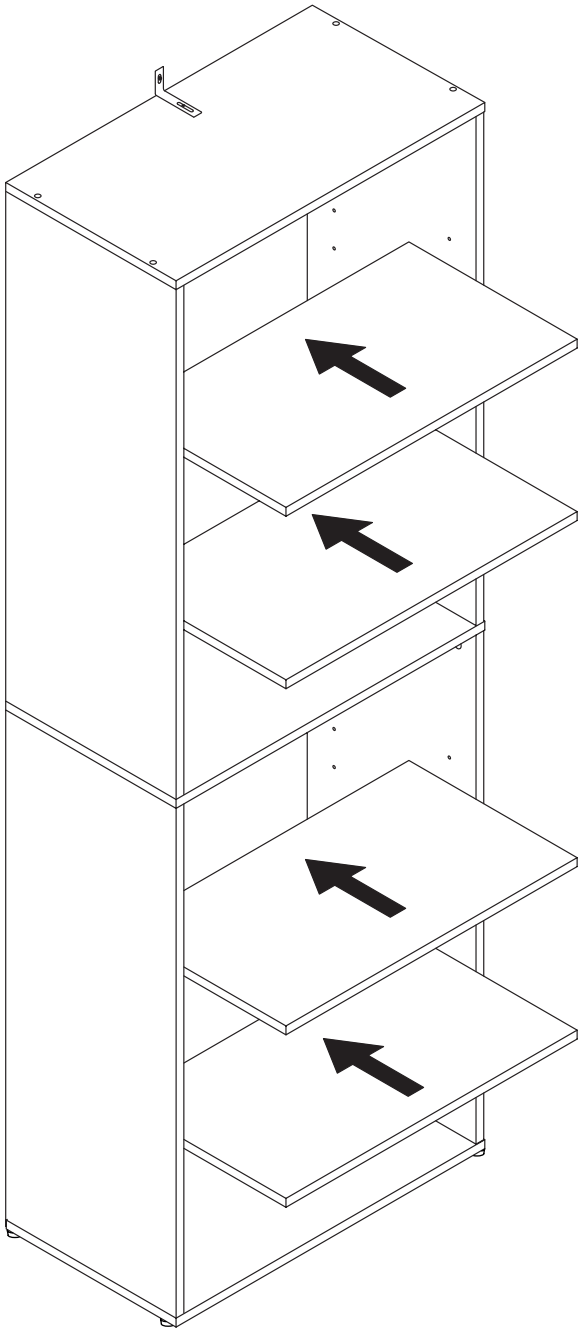

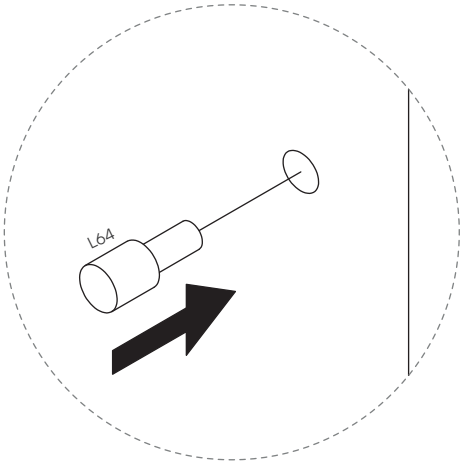

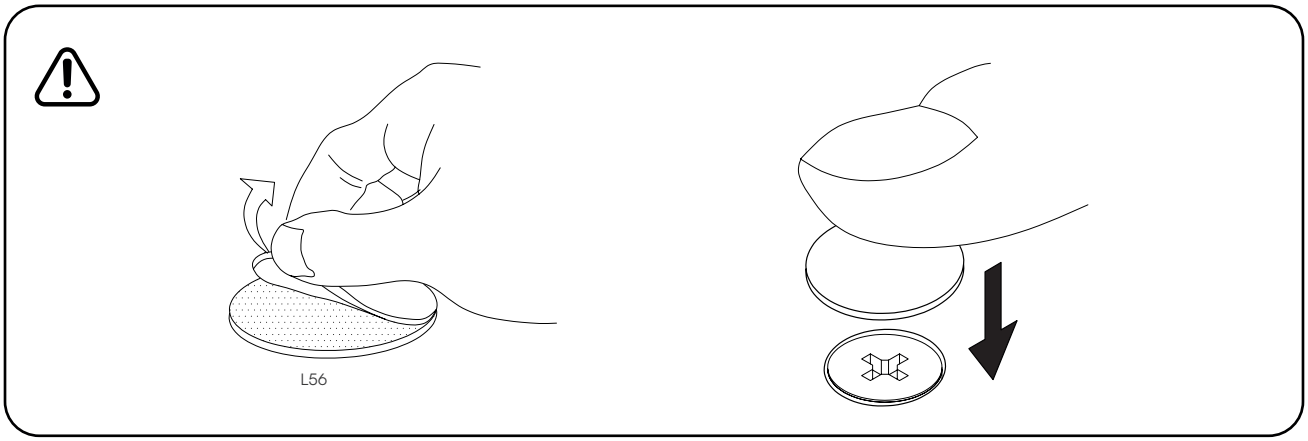

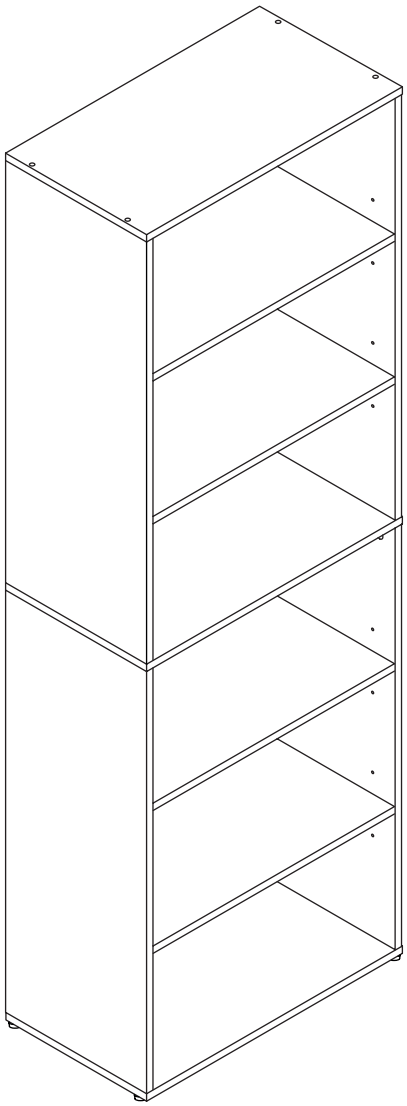

Fragen?

Wir sind für Dich da!

Scanne den QR-Code oder schreib uns an **service@bela-living.de.**
Gemeinsam kriegen wir jedes Problem gelöst!

