VINCENNES

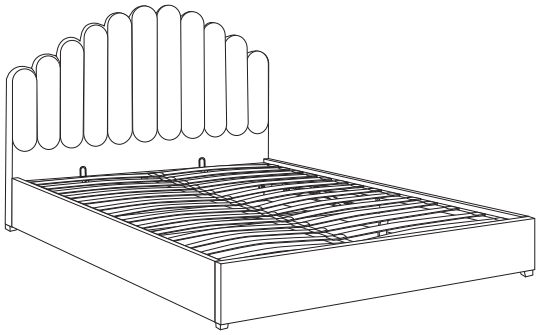

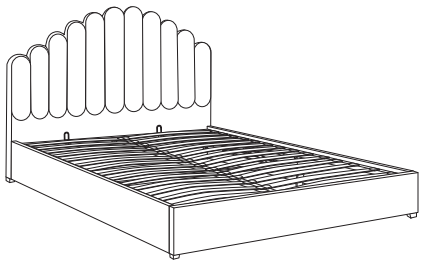

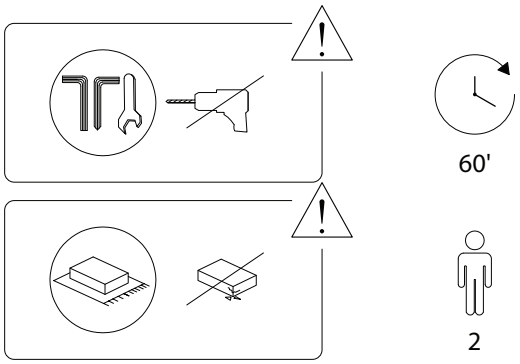

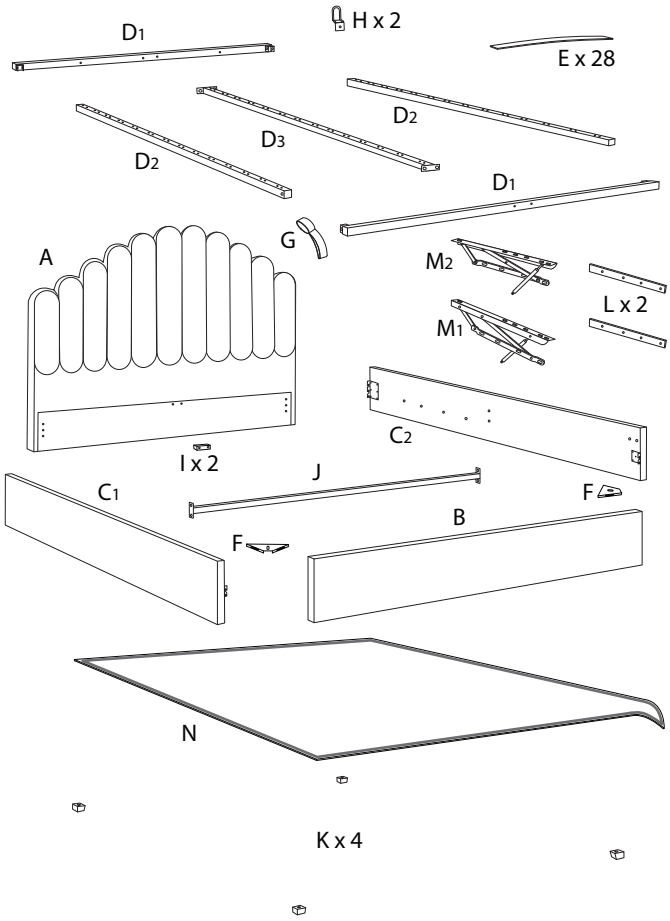

A x 1	B x 1	C_1 x 1	C_2 x 1
D_1 x 2	D_2 x 2	D_3 x 1	E x 28
F x 2	G x 1	H x 2	I x 2
J x 1	K x 4	L x 2	M_1 x 1
M_2 x 1	N x 1	O x 3	P x 2

1 M8 x 55 x 4	2 M8 x 45 x 18	3 M8 x 30 x 10
4 M6 x 40 x 8	5 M6 x 20 x 12	6 x 14
7 M8 x 32	8 M8 x 32	9 M8 x 1
10 x 1	11 M6 x 20	12 M6 x 20
13 M6 x 1	14 x 28	15 x 14

1

A	B	K	2	7	8	9
x 1	x 1	x 4	M8 x 45 x 4	M8 x 4	M8 x 4	M8 x 1

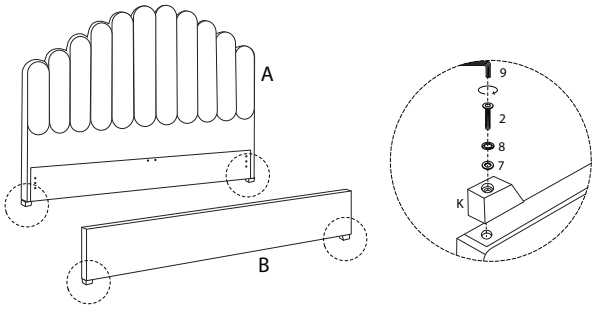

2

I	1	7	8	9
x 2	M8 x 55 x 4	M8 x 4	M8 x 4	M8 x 1

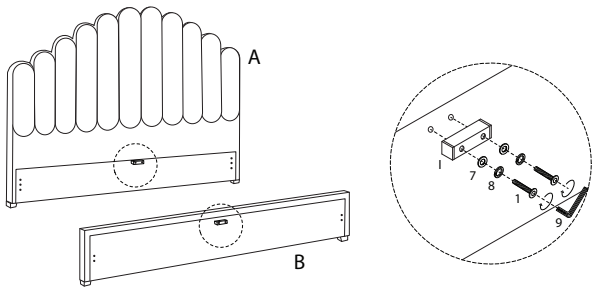

3

C_1	C_2	3	7	8	9
x 1	x 1	M8 x 30 x 10	M8 x 10	M8 x 10	M8 x 1

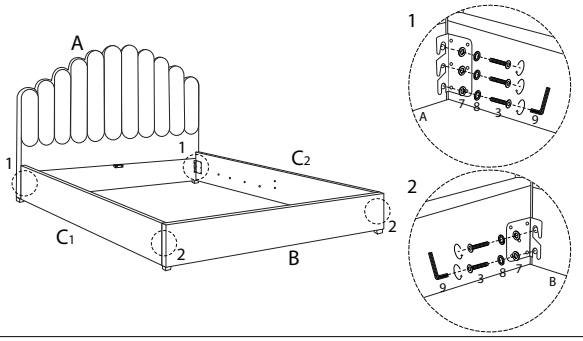

4

L	M_2	4	11	12	13
x 1	x 1	M6 x 40 x 4	M6 x 4	M6 x 4	M6 x 1

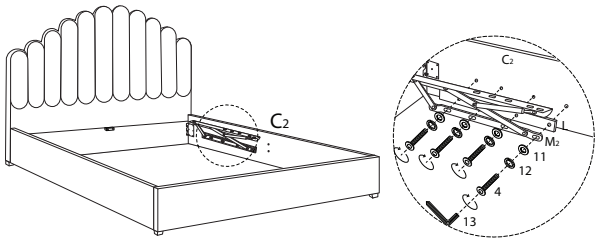

5

L	M_1	4	11	12	13
x 1	x 1	M6 x 40 x 4	M6 x 4	M6 x 4	M6 x 1

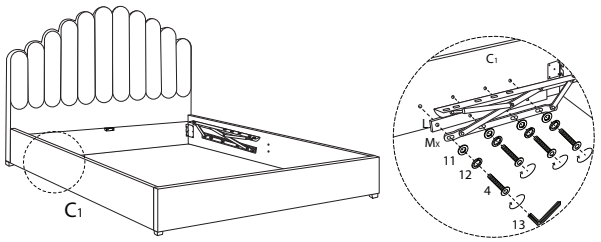

6

F	5	11	12	13
x 2	M6 x 20 x 8	M6 x 8	M6 x 8	M6 x 1

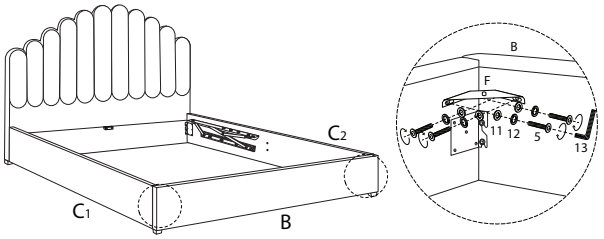

7

J	5	11	12	13
x 1	M6 x 20 x 4	M6 x 4	M6 x 4	M6 x 1

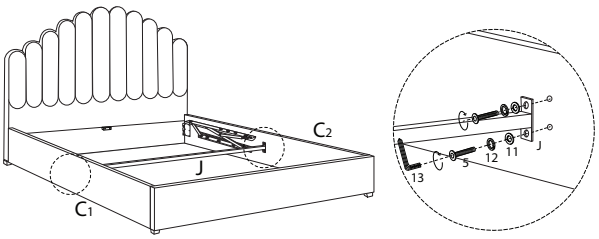

8

P
x 2

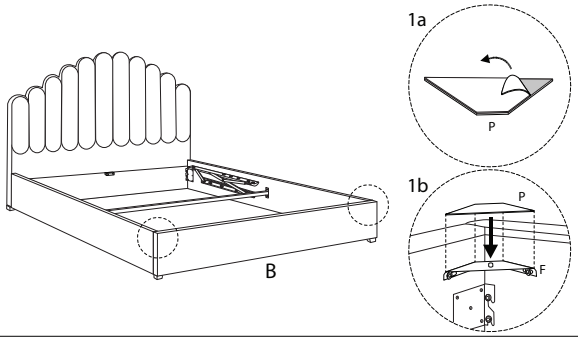

9

O
x 3

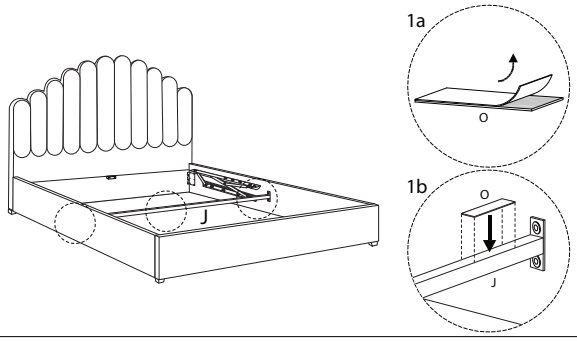

10

D1	H	2	6	7	8	9	10
x 1	x 2	M8 x 45 x 2	x 2	M8 x 2	M8 x 2	M8 x 1	x 1

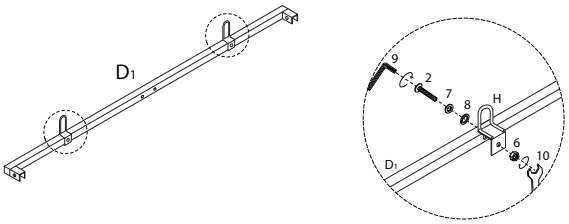

11

D1	G
x 1	x 1

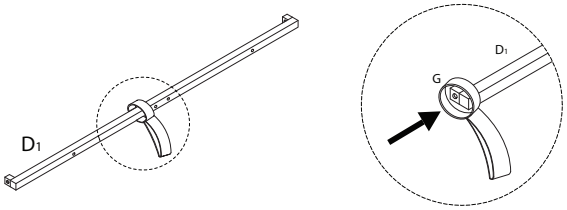

12

D2	2	6	7	8	9	10
x 2	M8 x 45 x 4	x 4	M8 x 4	M8 x 4	M8 x 1	x 1

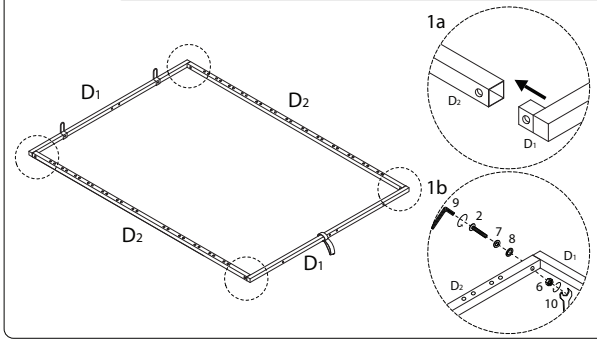

13

D3	2	6	7	8	9	10
x 1	M8 x 45 x 4	x 4	M8 x 4	M8 x 4	M8 x 1	x 1

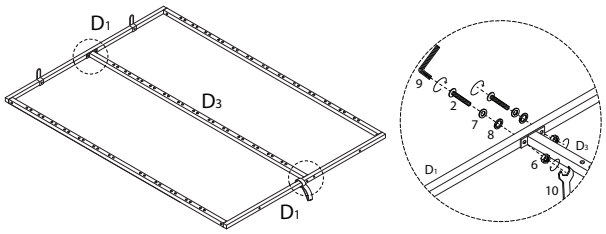

14

2	6	7	8	9	10
M8 x 45 x 4	x 4	M8 x 4	M8 x 4	M8 x 1	x 1

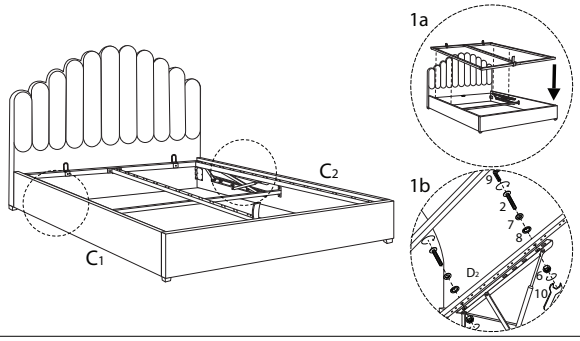

15 x 14

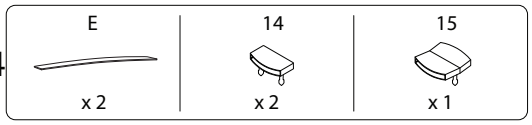

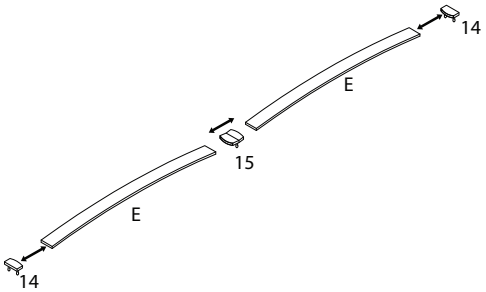

16

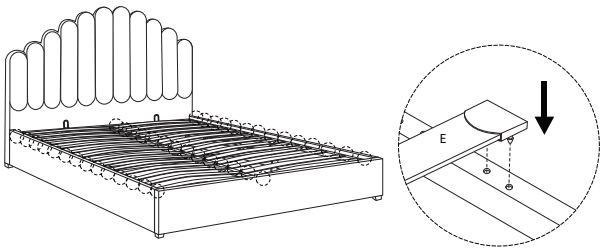

!

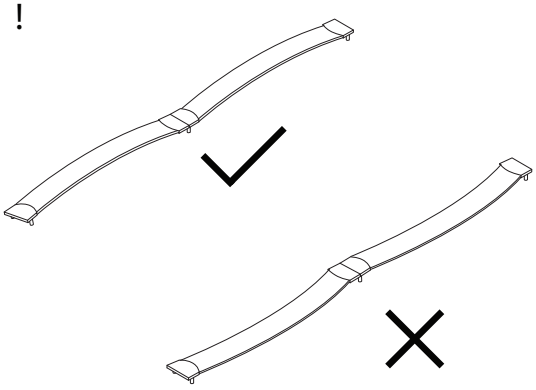

17

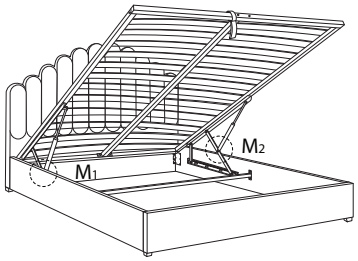

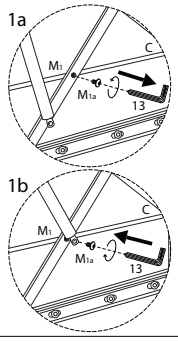
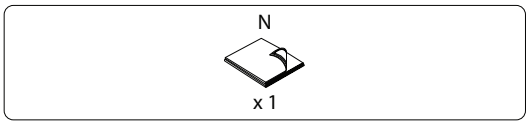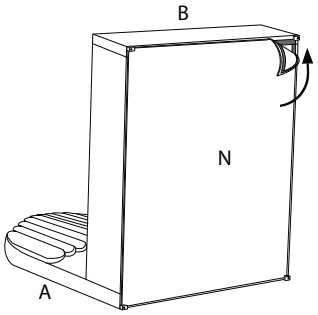
18