VINCENNES

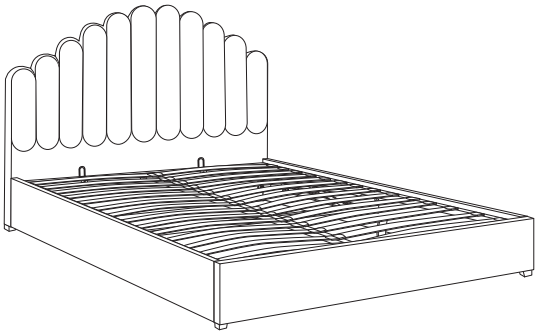

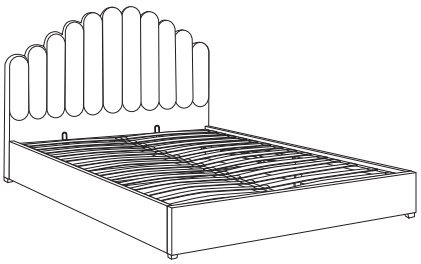

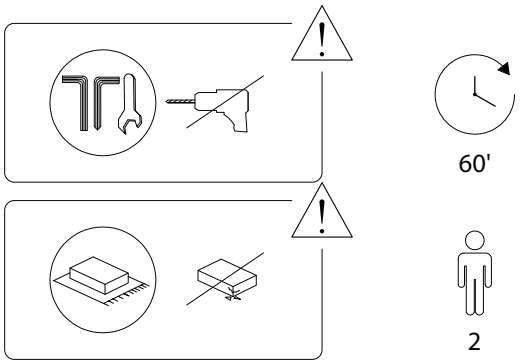

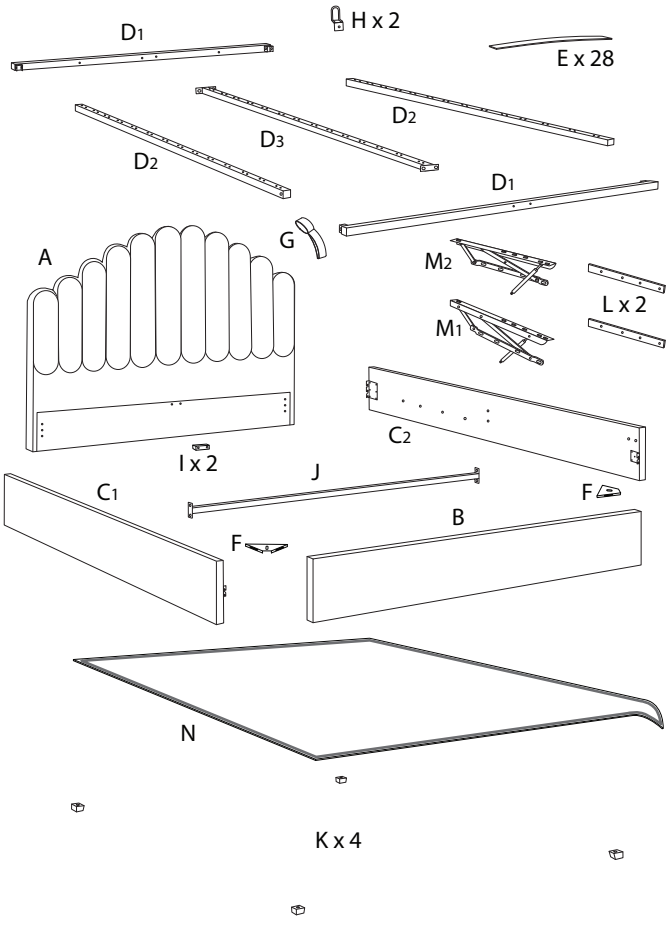

A	B	C_1	C_2
x 1	x 1	x 1	x 1
D_1	D_2	D_3	E
x 2	x 2	x 1	x 28
F	G	H	I
x 2	x 1	x 2	x 2
J	K	L	M_1
x 1	x 4	x 2	x 1
M_2	N	O	P
x 1	x 1	x 3	x 2

1 M8 x 55 x 4	2 M8 x 45 x 18	3 M8 x 30 x 10
4 M6 x 40 x 8	5 M6 x 20 x 12	6 x 14
7 M8 x 32	8 M8 x 32	9 M8 x 1
10 x 1	11 M6 x 20	12 M6 x 20
13 M6 x 1	14 x 28	15 x 14

1

A	B	K	2	7	8	9
x 1	x 1	x 4	M8 x 45 x 4	M8 x 4	M8 x 4	M8 x 1

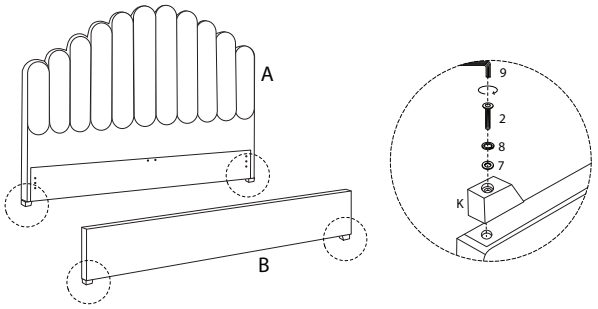

2

I	1	7	8	9
x 2	M8 x 55 x 4	M8 x 4	M8 x 4	M8 x 1

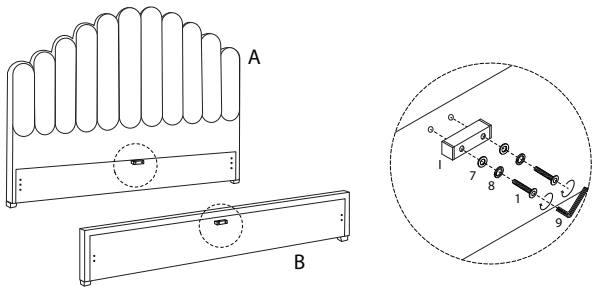

3

C_1	C_2	3	7	8	9
x 1	x 1	M8 x 30 x 10	M8 x 10	M8 x 10	M8 x 1

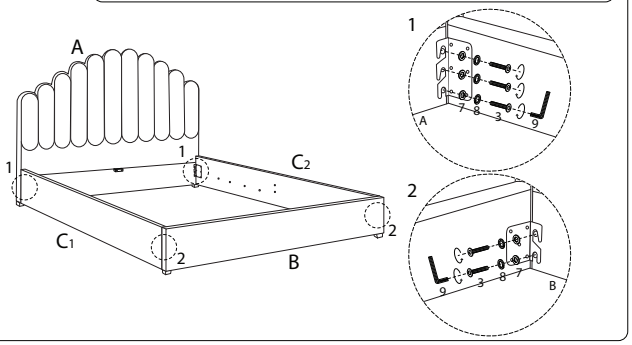

5

L	M_1	4	11	12	13
x 1	x 1	M6 x 40 x 4	M6 x 4	M6 x 4	M6 x 1

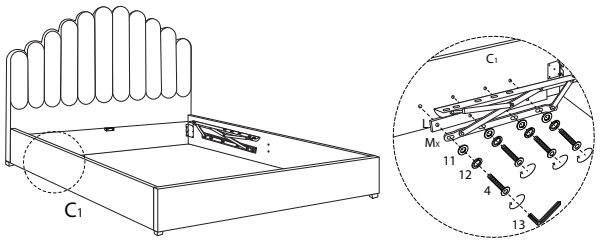

4

L	M_2	4	11	12	13
x 1	x 1	M6 x 40 x 4	M6 x 4	M6 x 4	M6 x 1

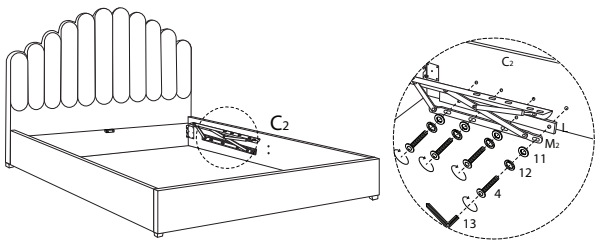

6

F	5	11	12	13
x 2	M6 x 20 x 8	M6 x 8	M6 x 8	M6 x 1

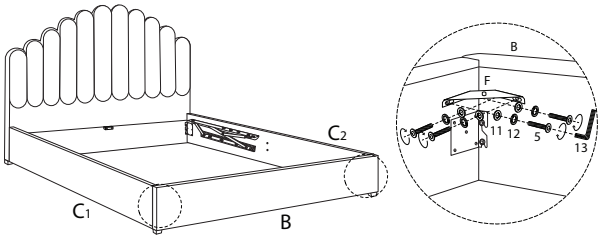

7

J	5	11	12	13
x 1	M6 x 20 x 4	M6 x 4	M6 x 4	M6 x 1

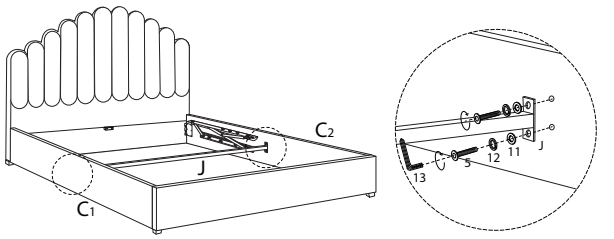

8

P
x 2

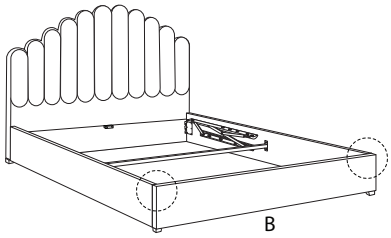

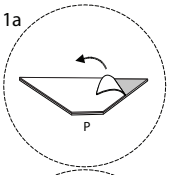

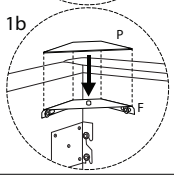

9

O
x 3

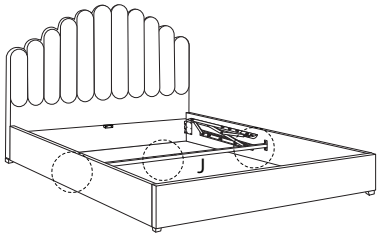

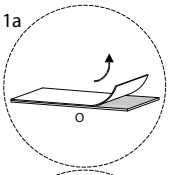

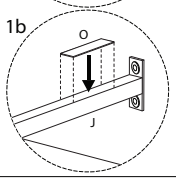

10

D1	H	2	6	7	8	9	10
x 1	x 2	M8 x 45 x 2	x 2	M8 x 2	M8 x 2	M8 x 1	x 1

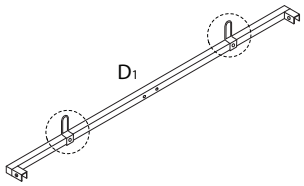

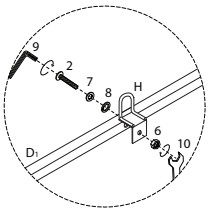

11

D1	G
x 1	x 1

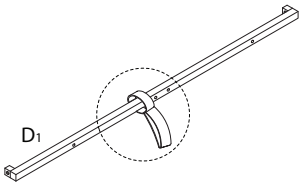

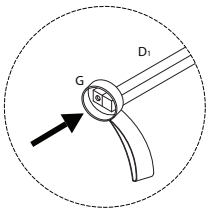

13

D3	2	6	7	8	9	10
x 1	M8 x 45 x 4	x 4	M8 x 4	M8 x 4	M8 x 1	x 1

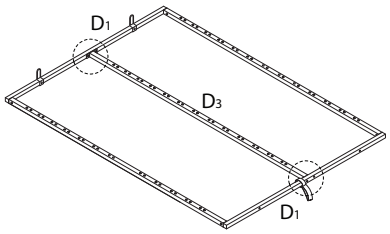

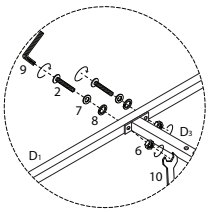

12

D2	2	6	7	8	9	10
x 2	M8 x 45 x 4	x 4	M8 x 4	M8 x 4	M8 x 1	x 1

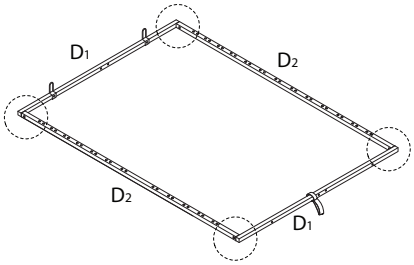

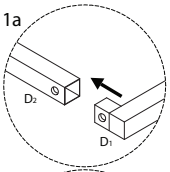

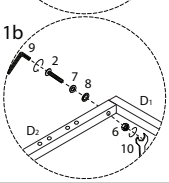

14

2	6	7	8	9	10
M8 x 45 x 4	x 4	M8 x 4	M8 x 4	M8 x 1	x 1

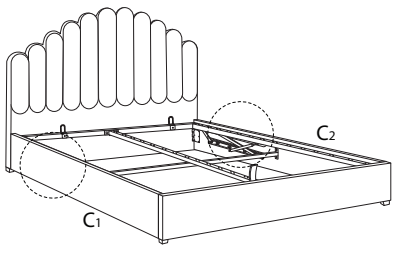

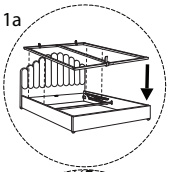

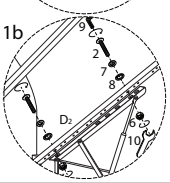

15 x 14

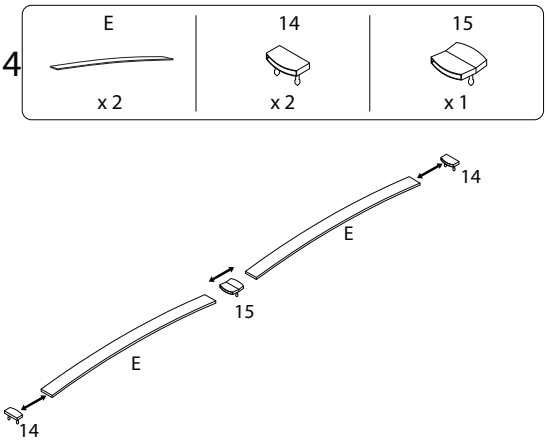

16

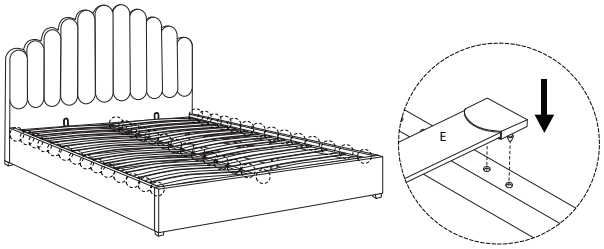

!

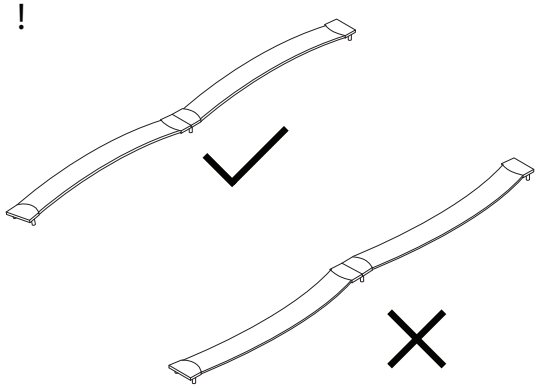

12/14

751/VINCENNES/270225/

17

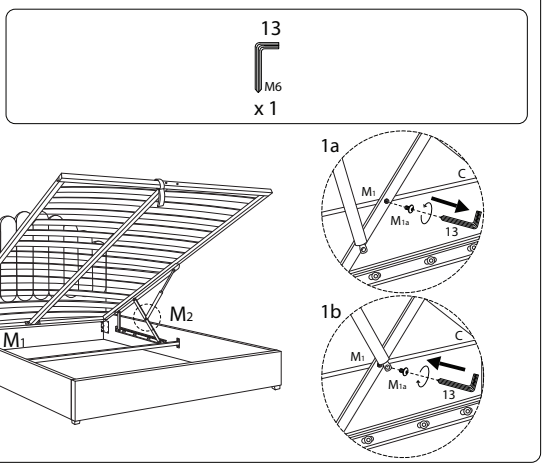

13/14

751/VINCENNES/270225/

18

