skølm.

Meili

Kommode

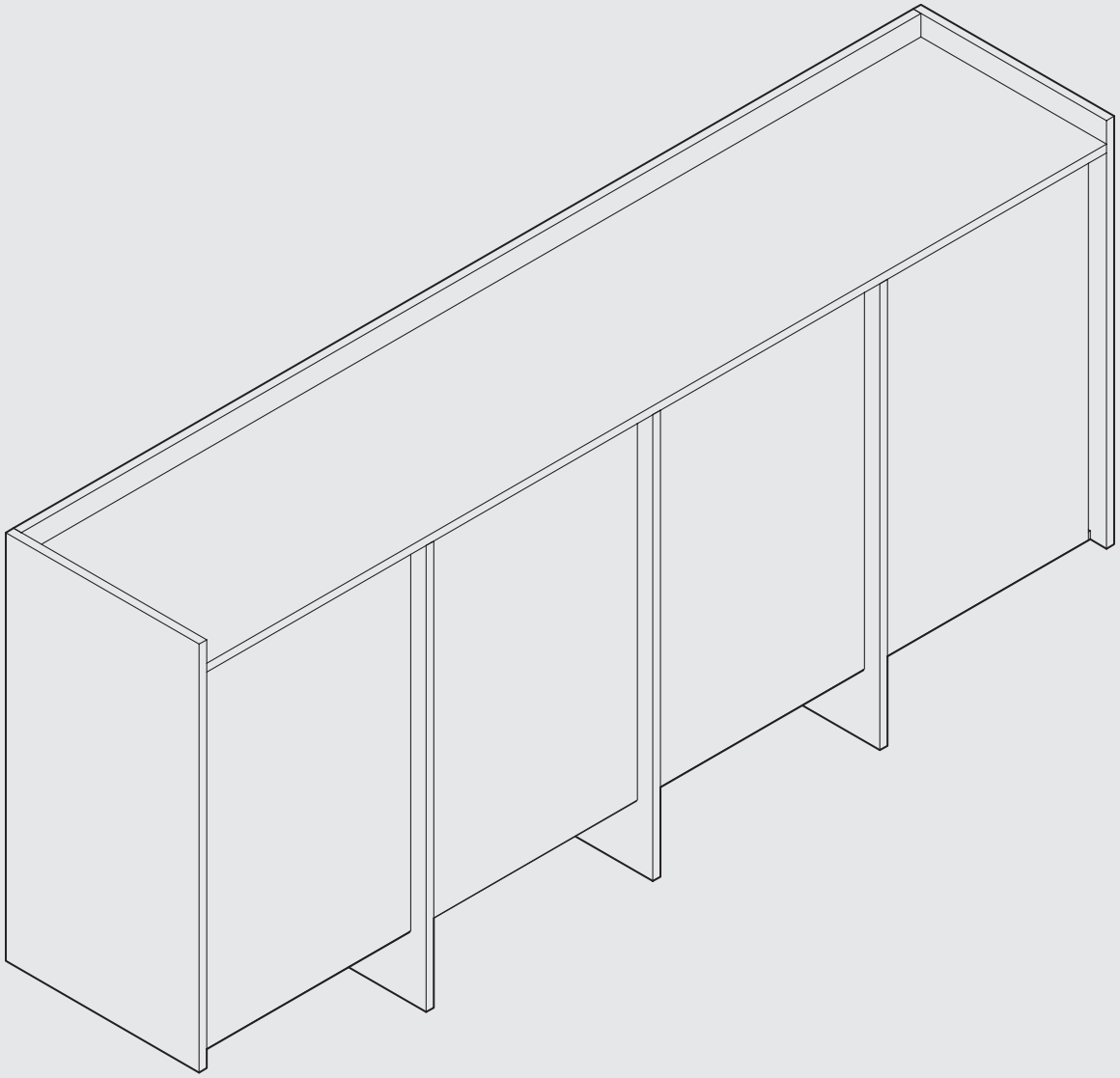

Hey,

wir freuen uns, dass Du Dich für unser Produkt entschieden hast. Beachte die kommenden Hinweise, um den Aufbau problemlos zu gestalten.

Viel Spaß mit Deinem Produkt!

50%

weniger Fehler beim Aufbau durch sorgfältiges Lesen der Anleitung

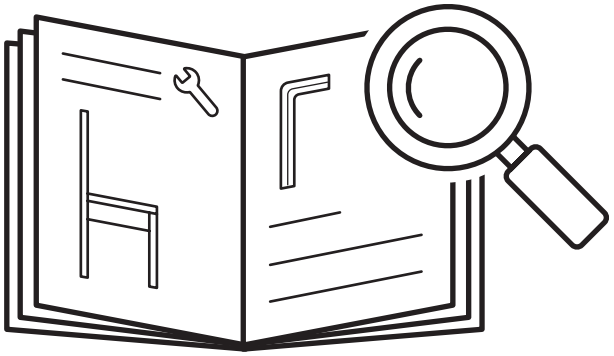

60-90

min

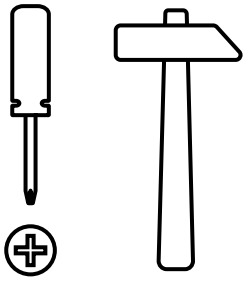

skølm.

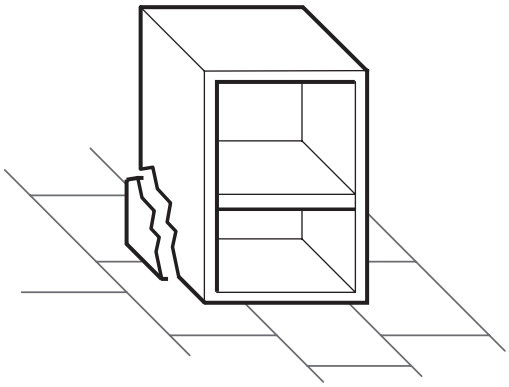

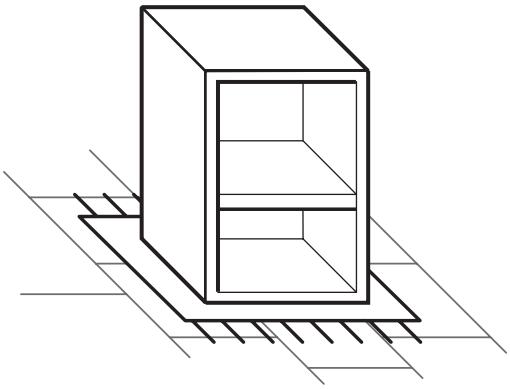

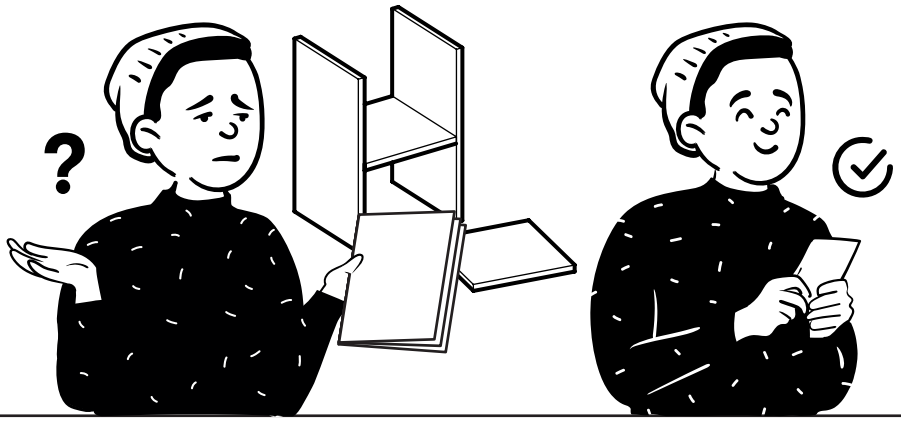

Fragen?

Wir sind für Dich da!

service@bela-living.de

skølm.

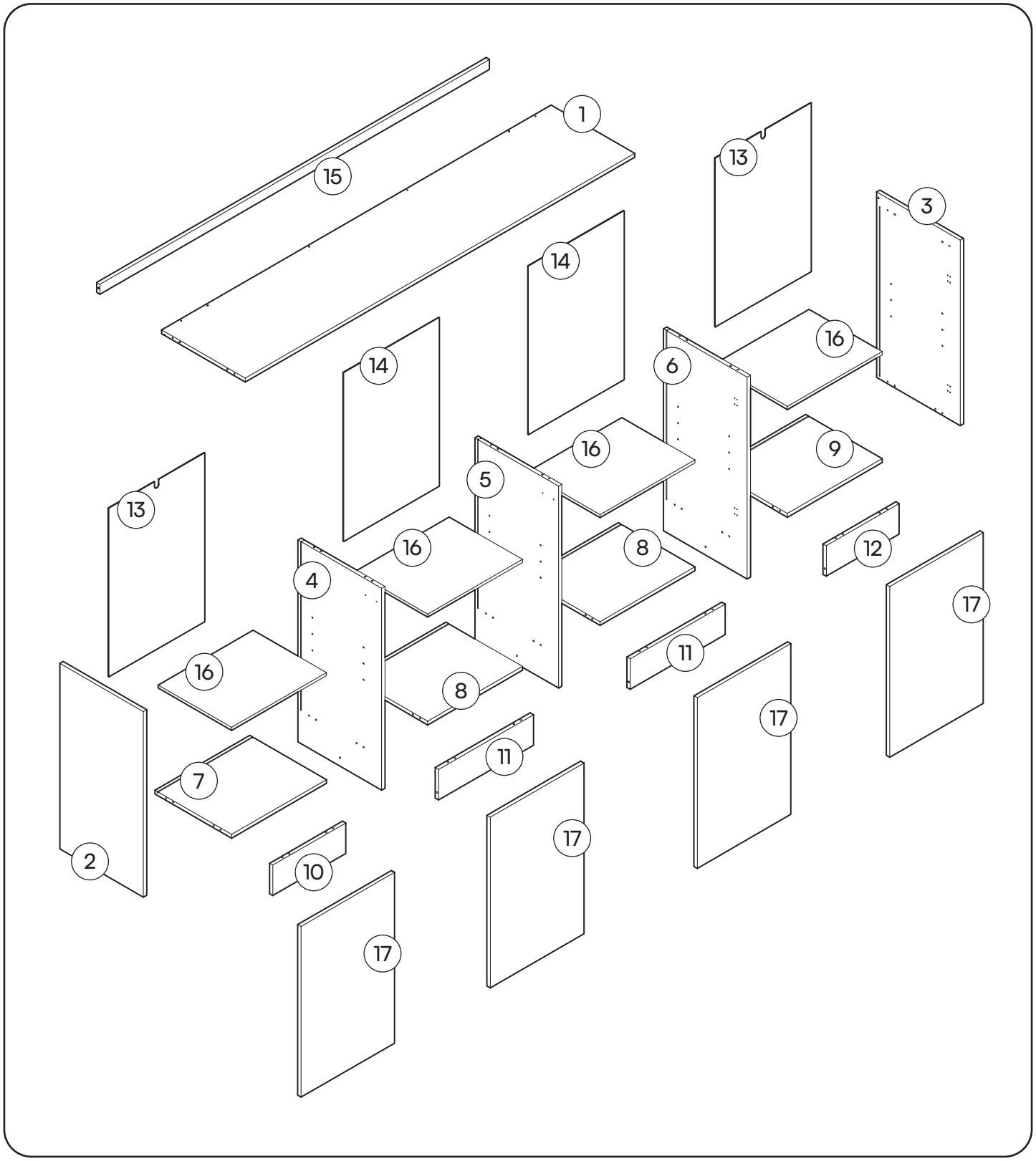

skølm.

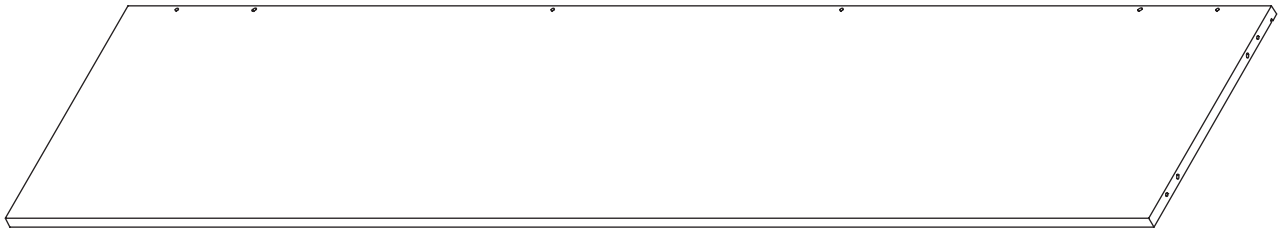

1 Oberboden
1x

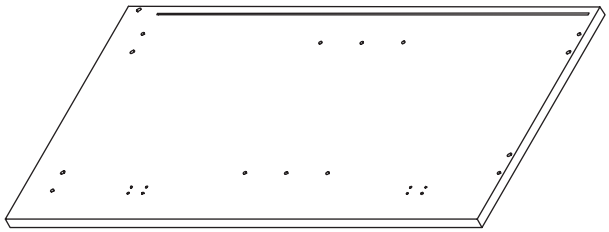

2 Seitenwand, links
1x

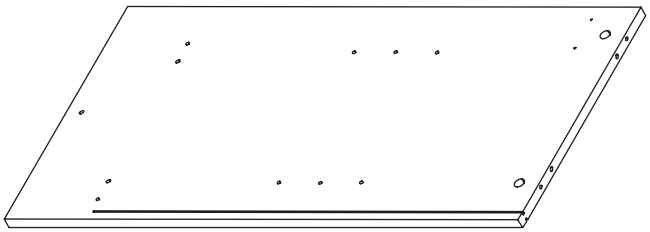

6 Mittelwand, rechts
1x

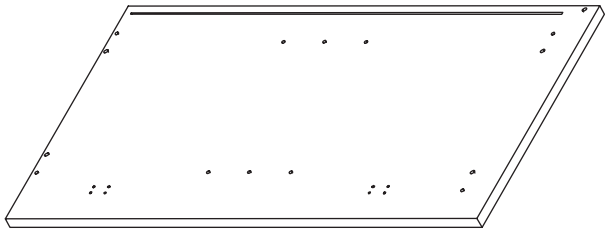

3 Seitenwand, rechts
1x

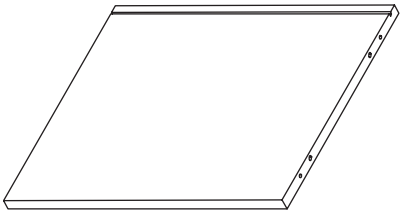

7 Unterboden, links
1x

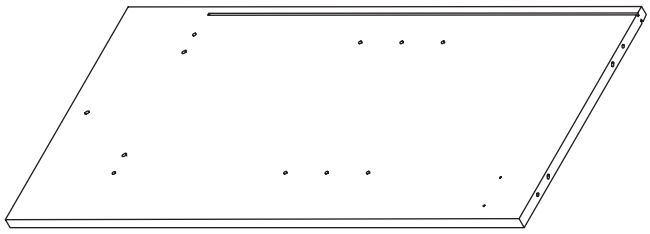

4 Mittelwand, links
1x

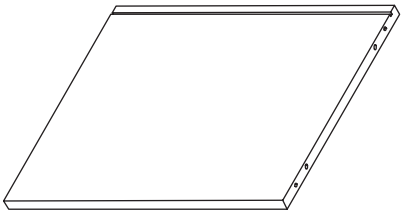

8 Unterboden, mittig
2x

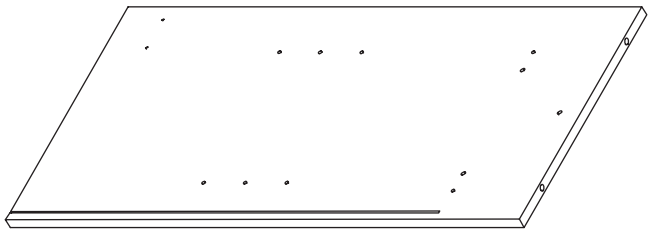

5 Mittelwand, mittig
1x

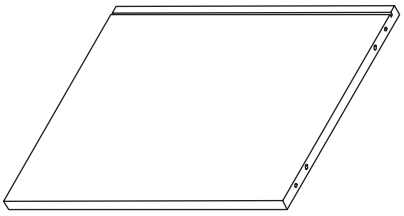

9 Unterboden, rechts
1x

skølm.

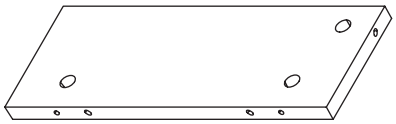

10 Sockel, links
1x

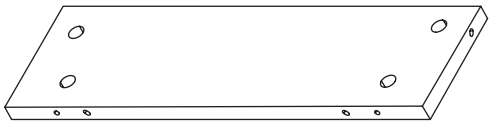

11 Sockel, mittig
2x

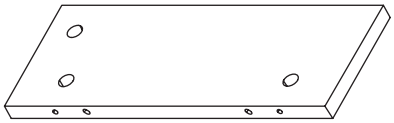

12 Sockel, rechts
1x

13 Rückwand, außen
2x

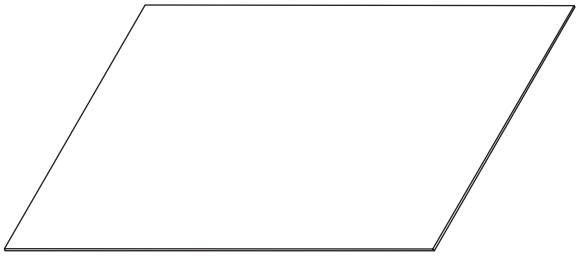

14 Rückwand, innen
2x

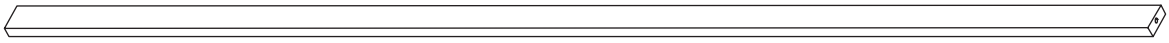

15 Abschlussleiste
1x

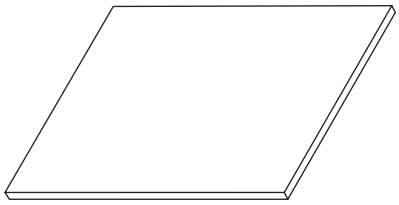

16 Fachboden
4x

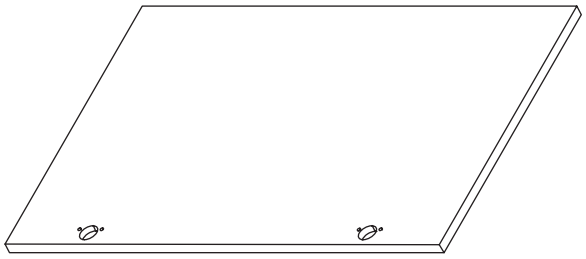

17 Tür
4x

skølm.

Maßeinheit in mm

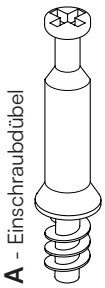

A - Einschraubdübel

40x

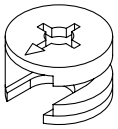

B - Exzenterverschluss

40x

C - Dübel 6 x 30

38x

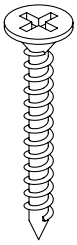

D - Schraube 4 x 30

4x

E - Schraube 3.5 x 12

56x

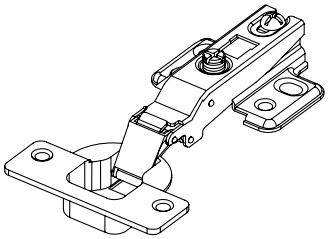

F - Scharnier

8x

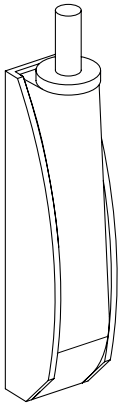

G - Push-to-open Beschlag

4x

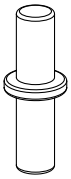

H - Regalbolzen

16x

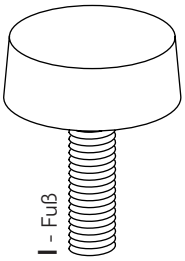

I - Fuß

8x

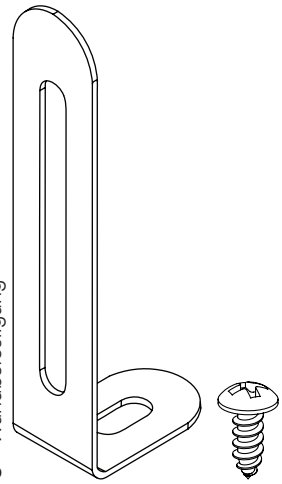

J - Wandbefestigung

2x

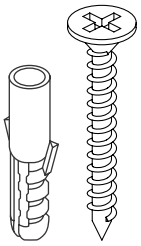

K - Wandbefestigung

2x

skølm.

Ein letzter Check:

Bitte überprüfe, ob Du alle Teile hast.

Viel Spaß beim Aufbau!

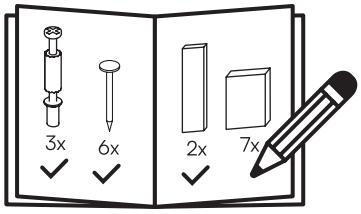

1

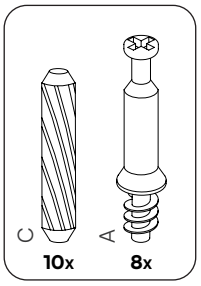

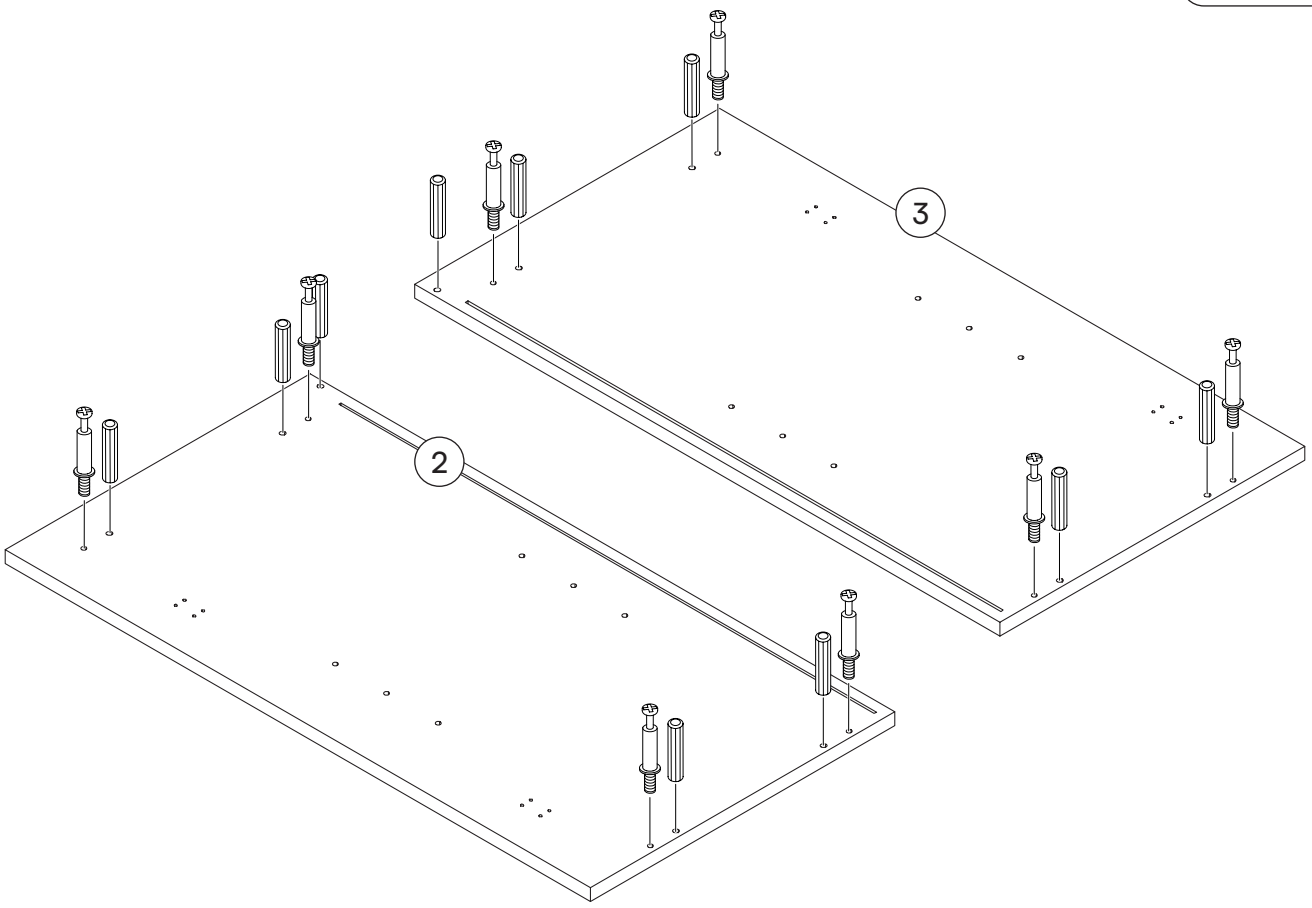

2

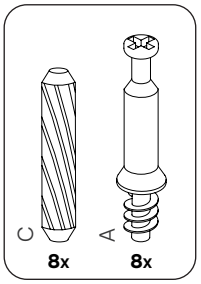

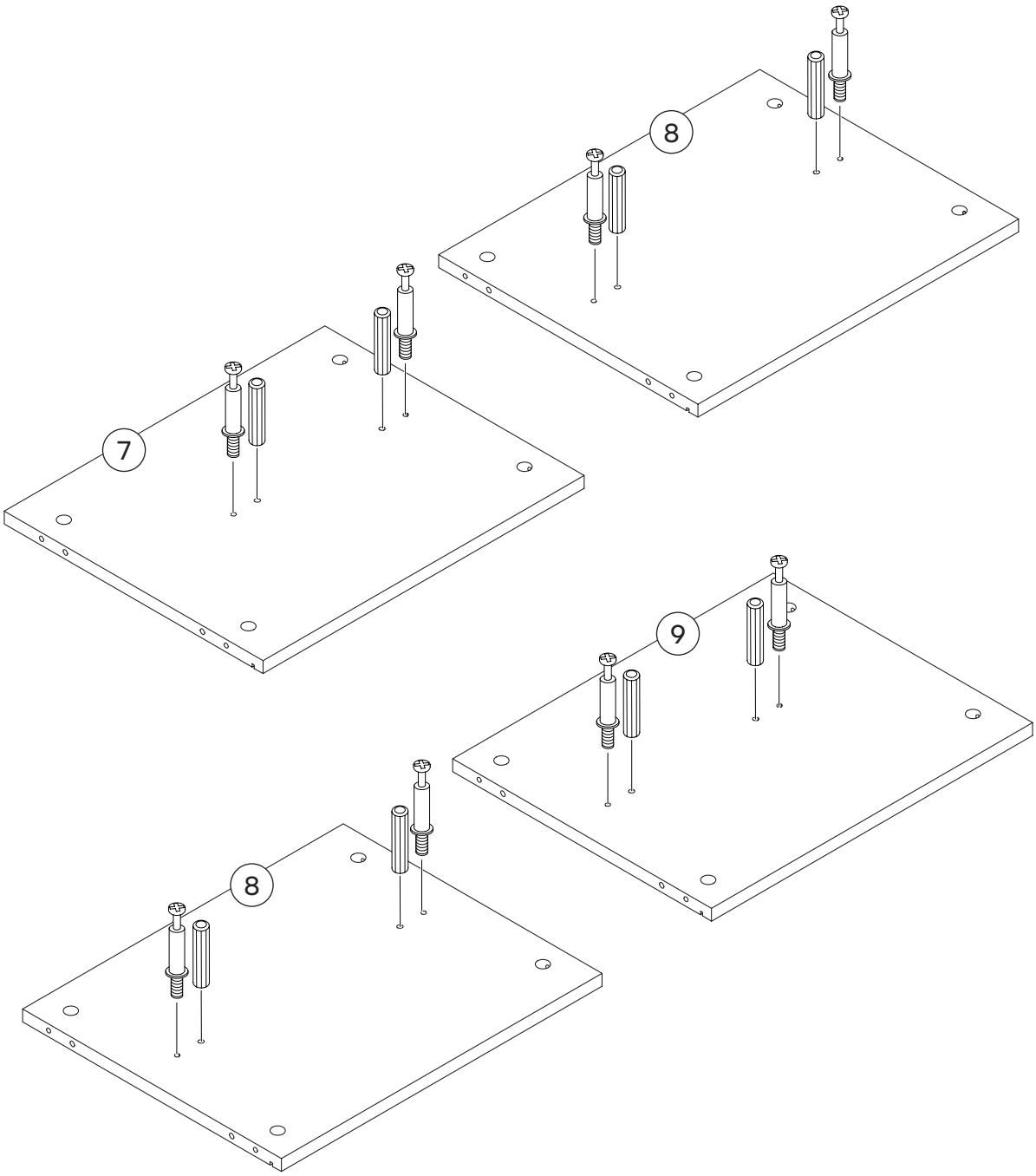

3

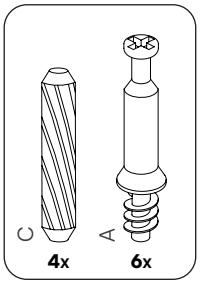

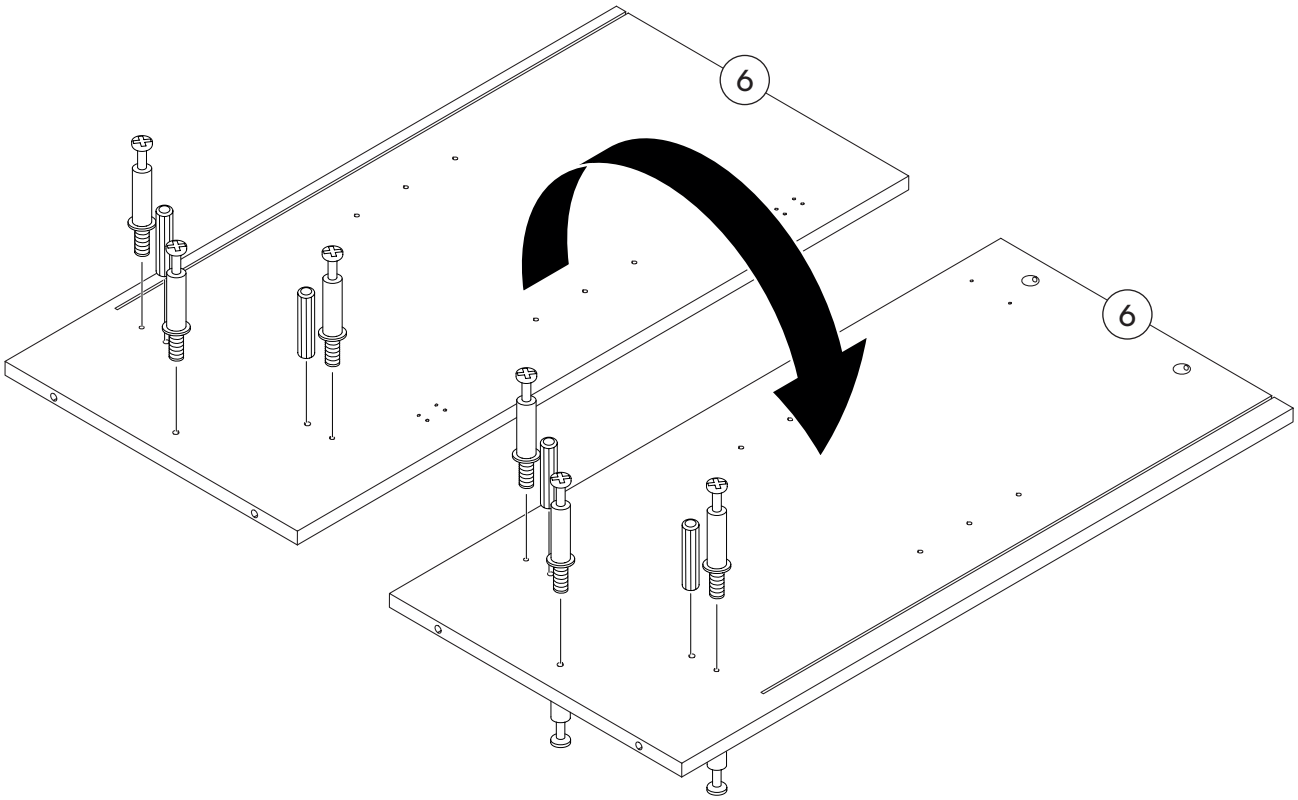

4

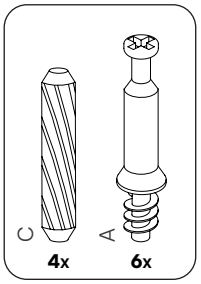

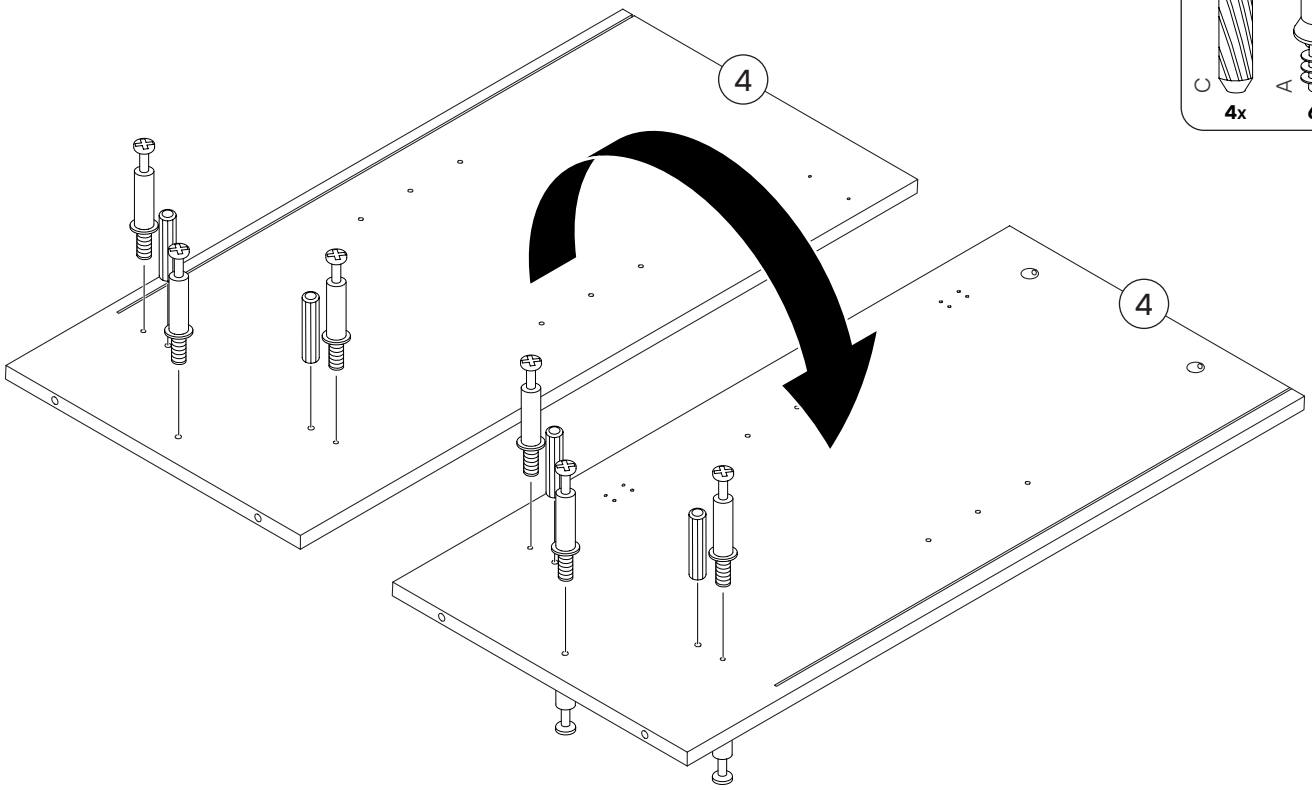

5

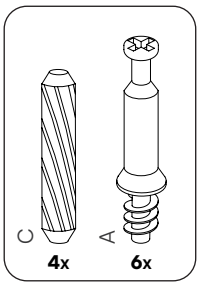

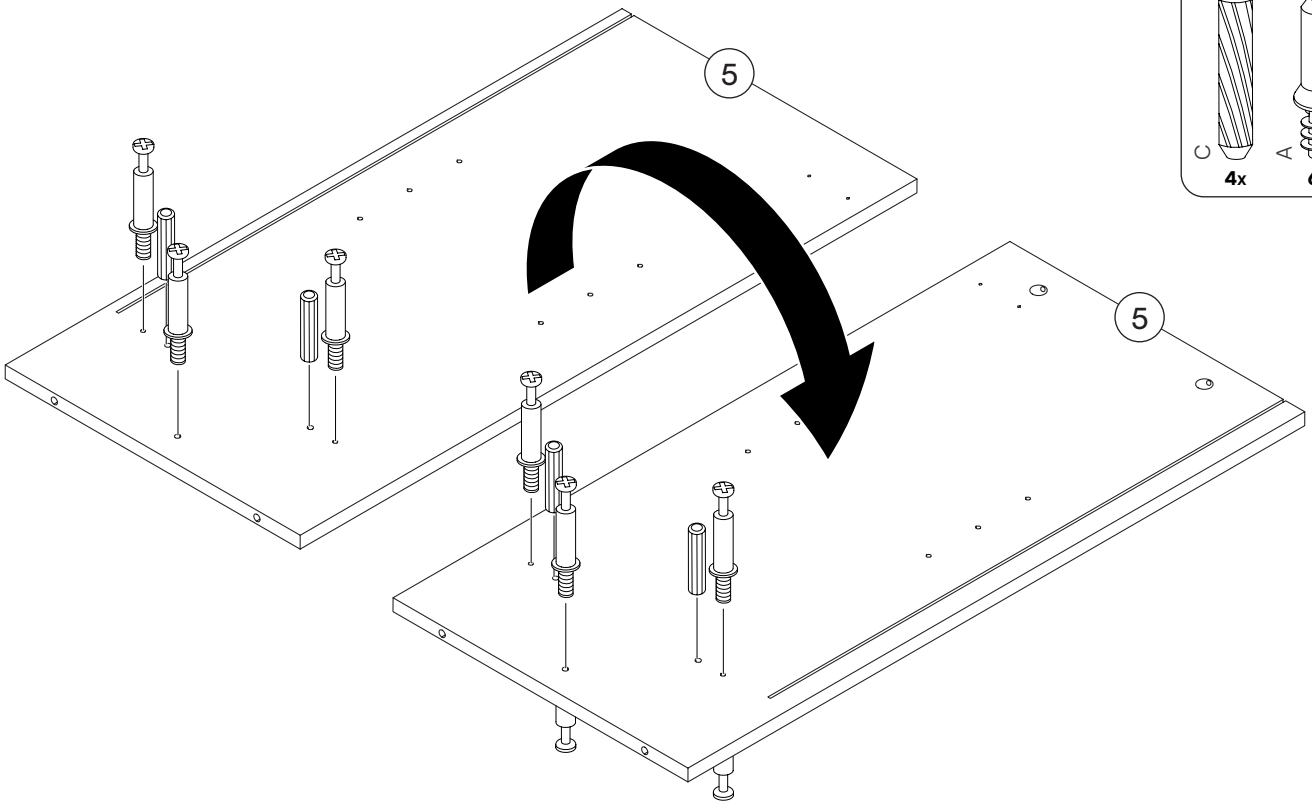

6

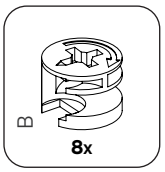

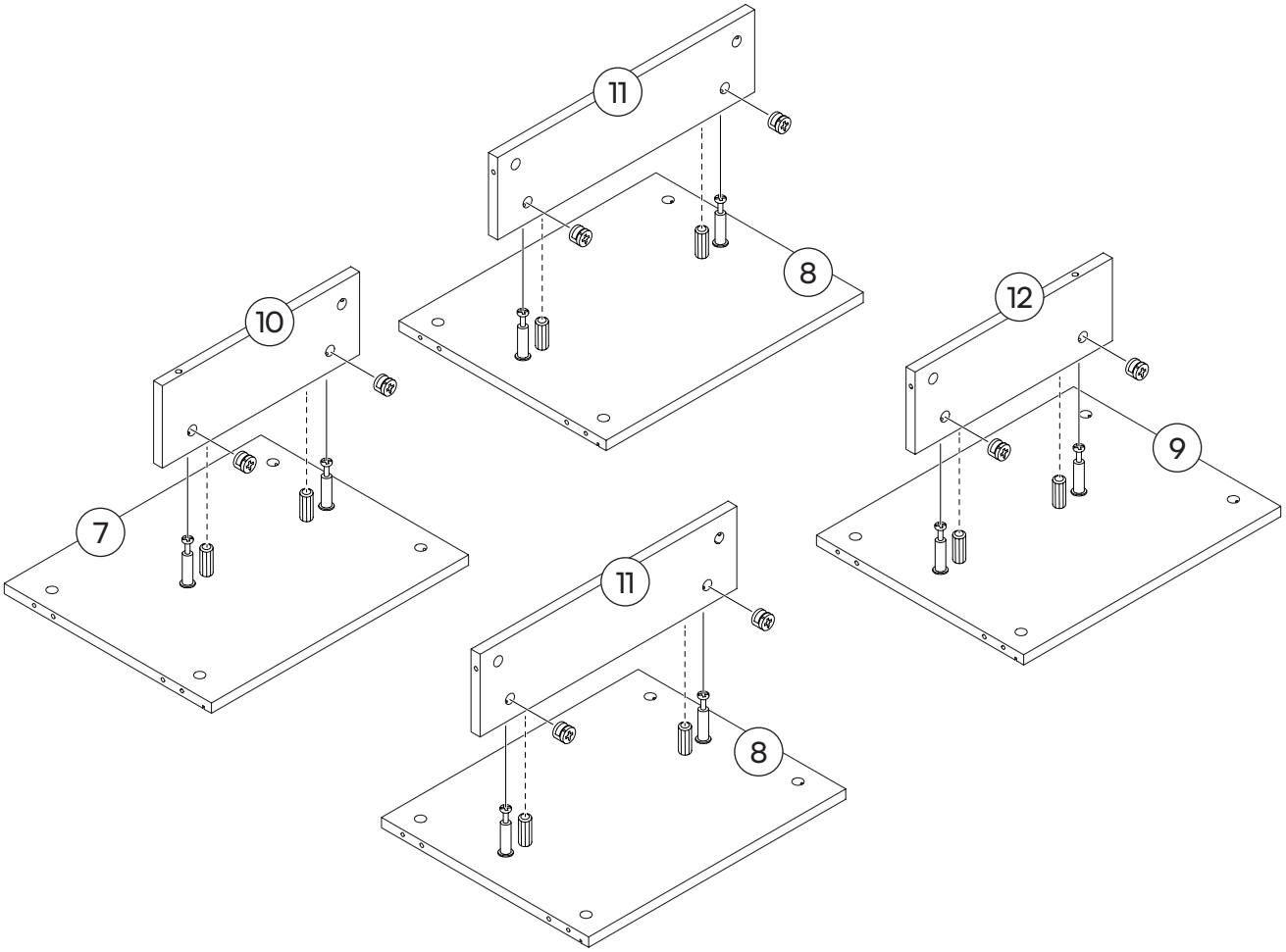

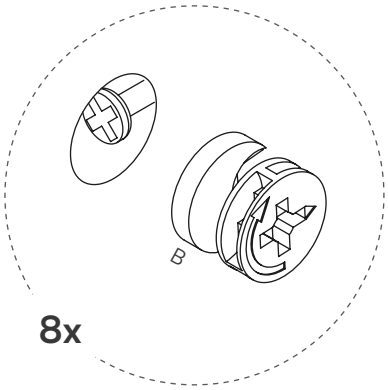

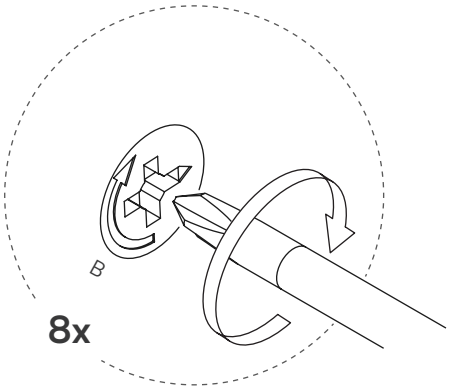

7

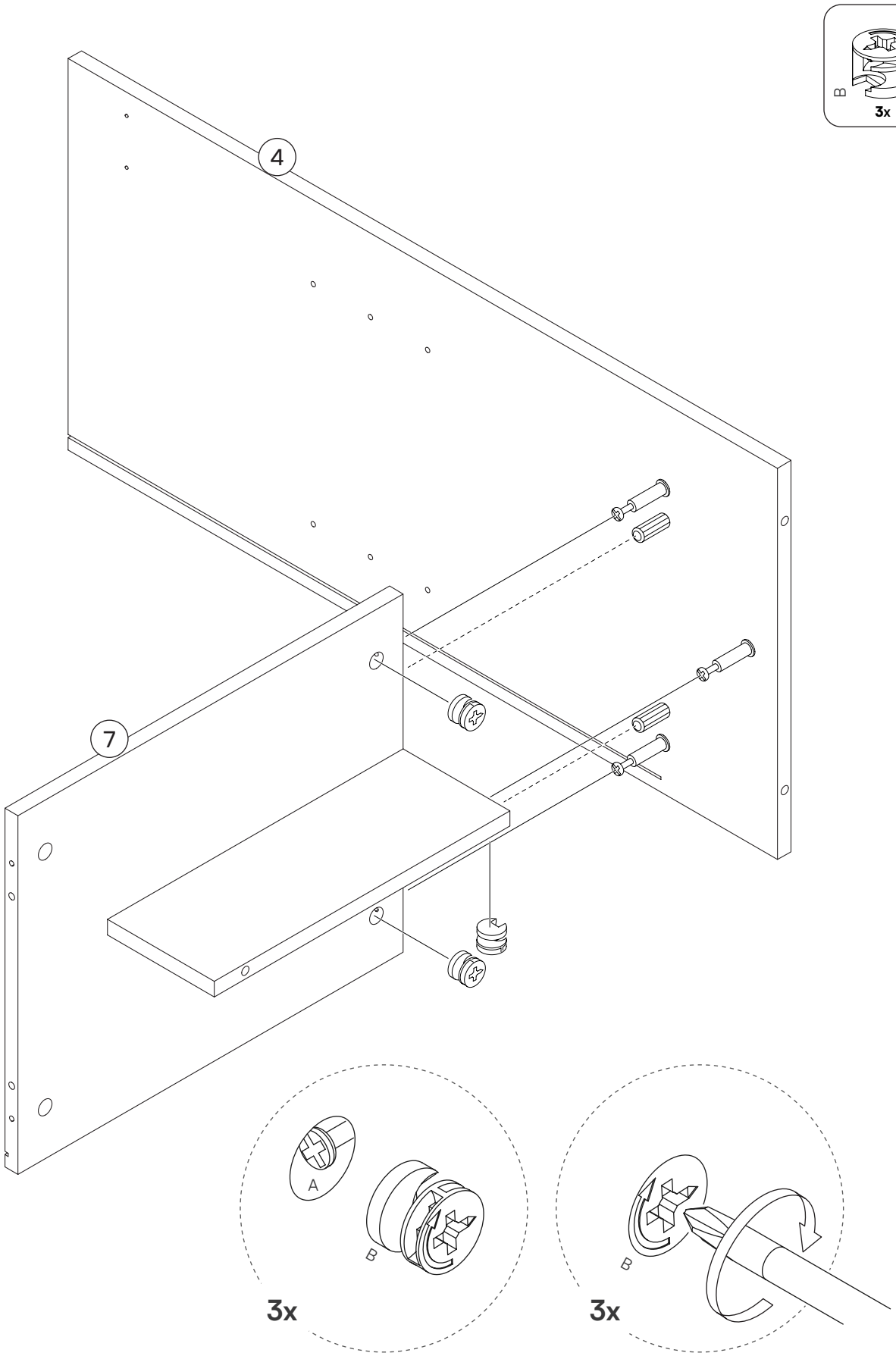

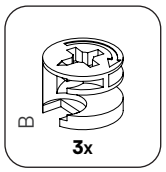

8

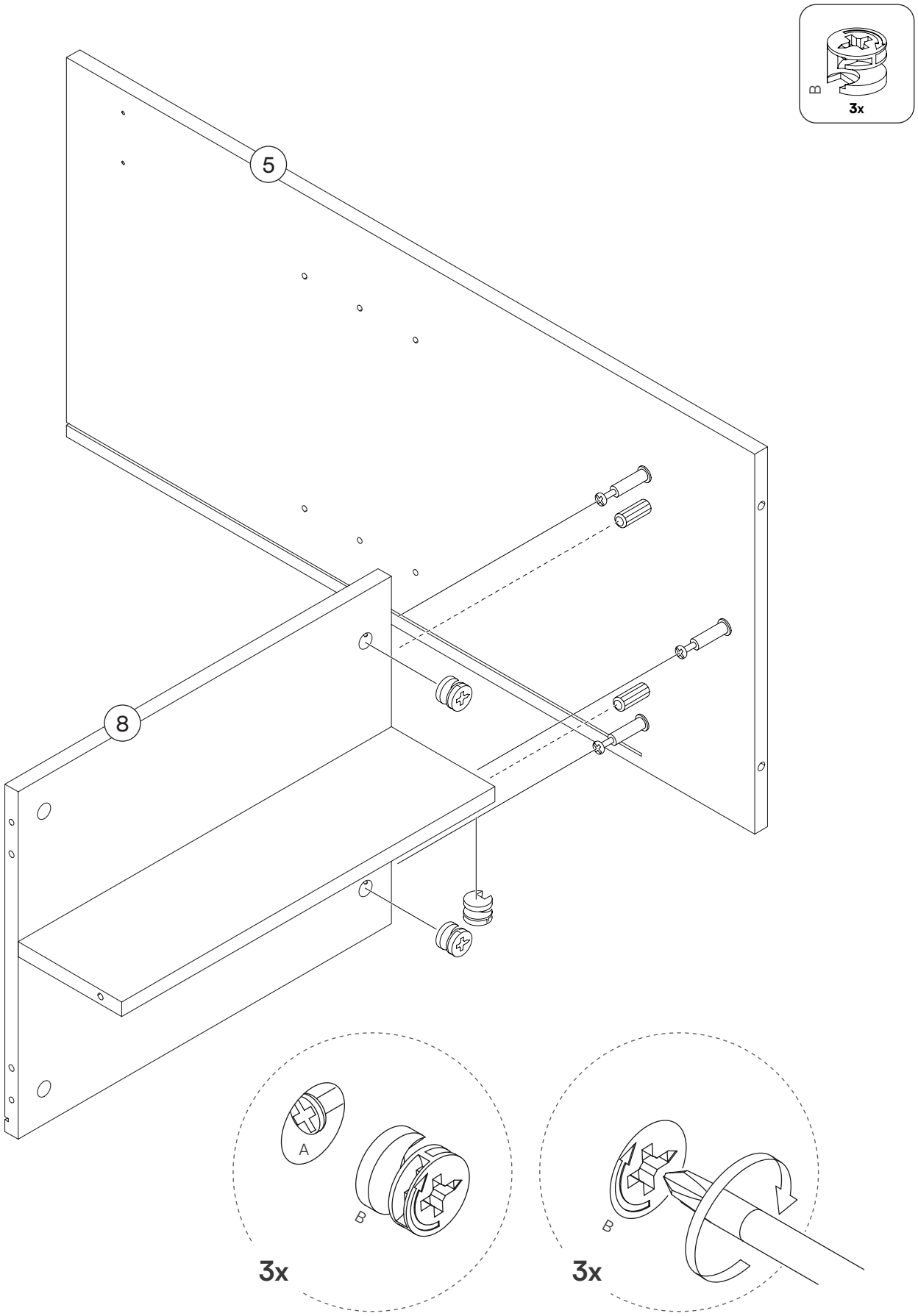

9

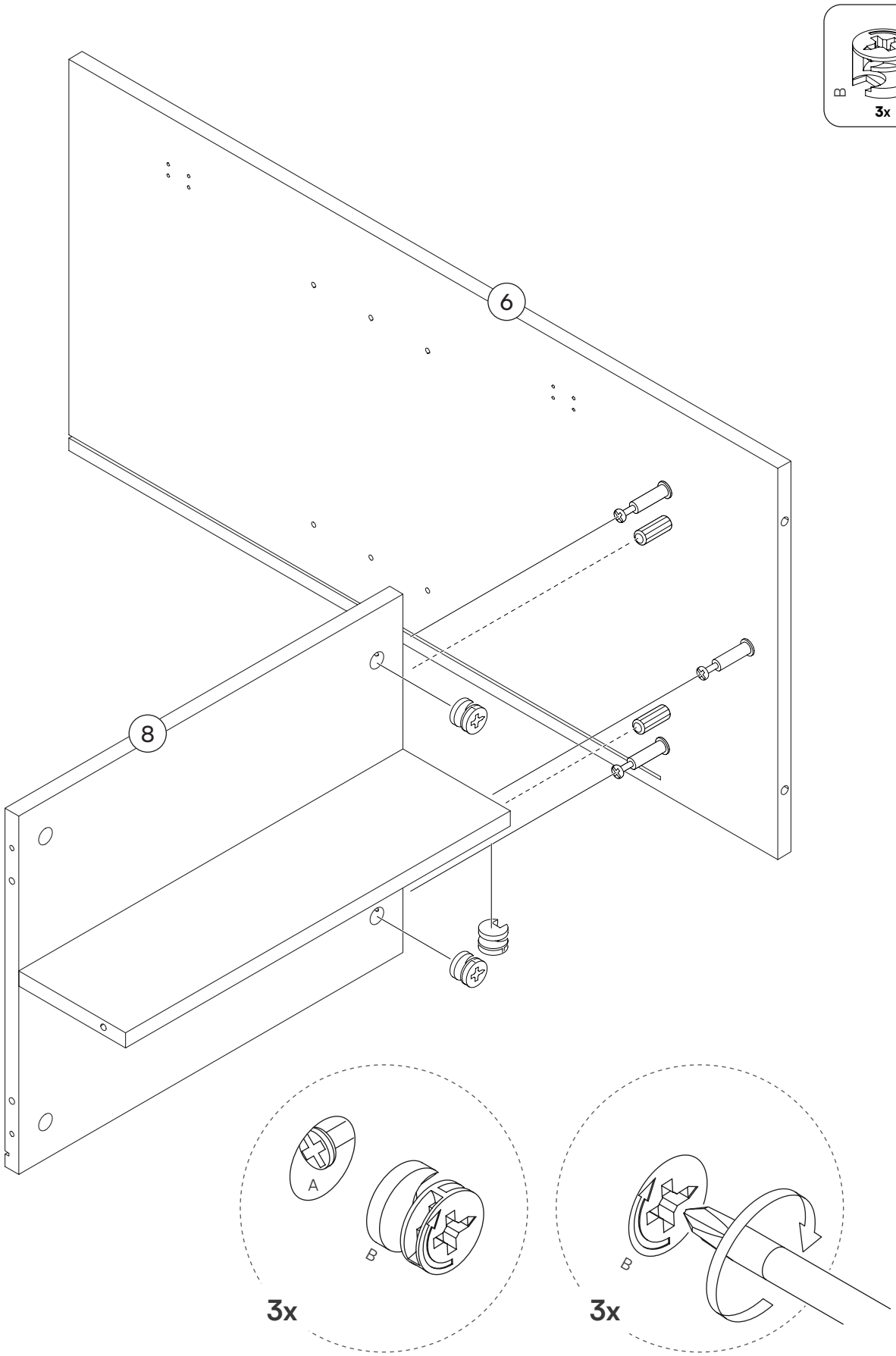

10

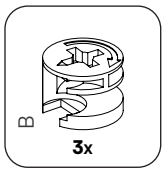

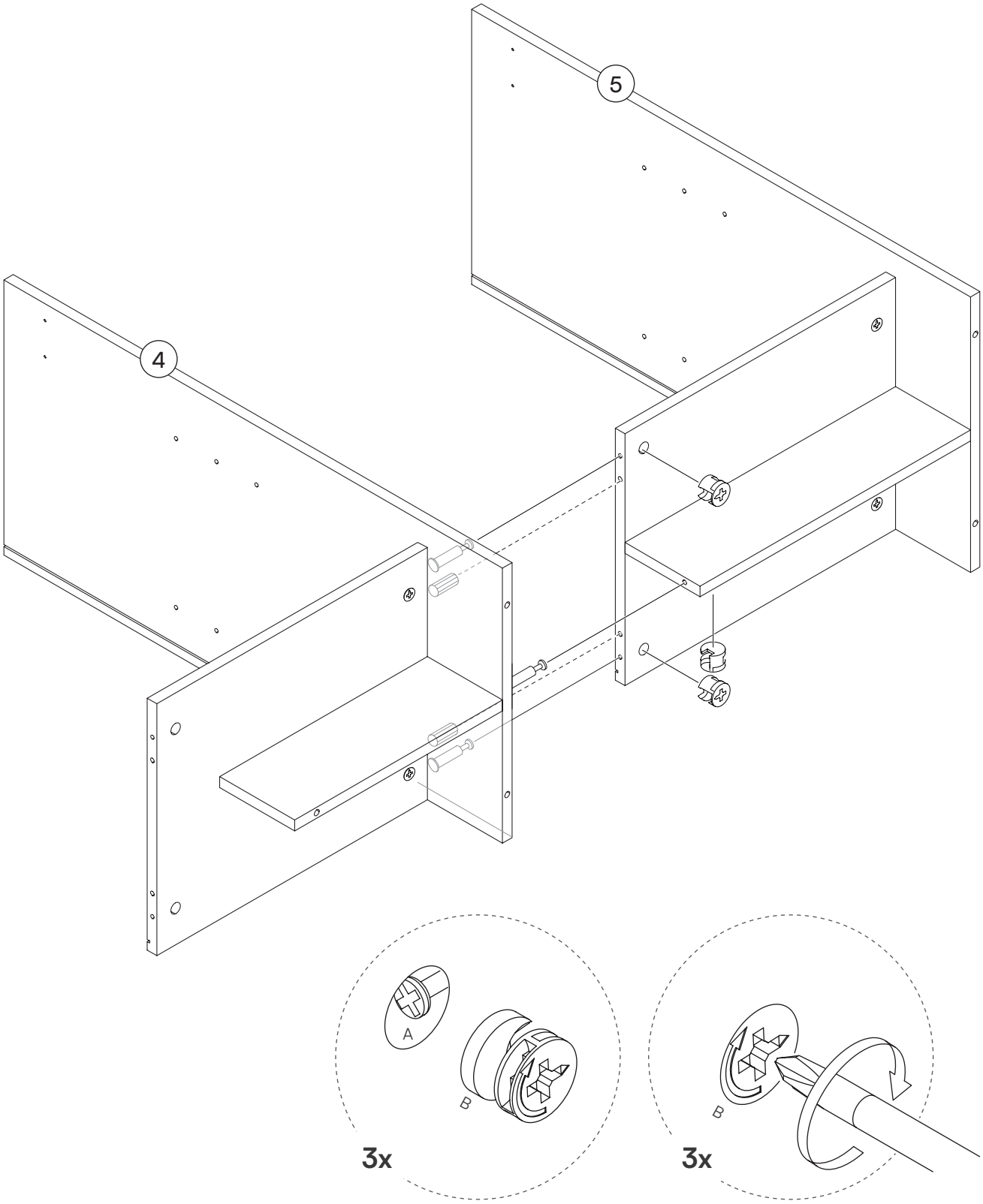

11

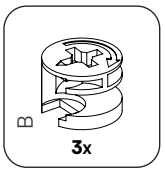

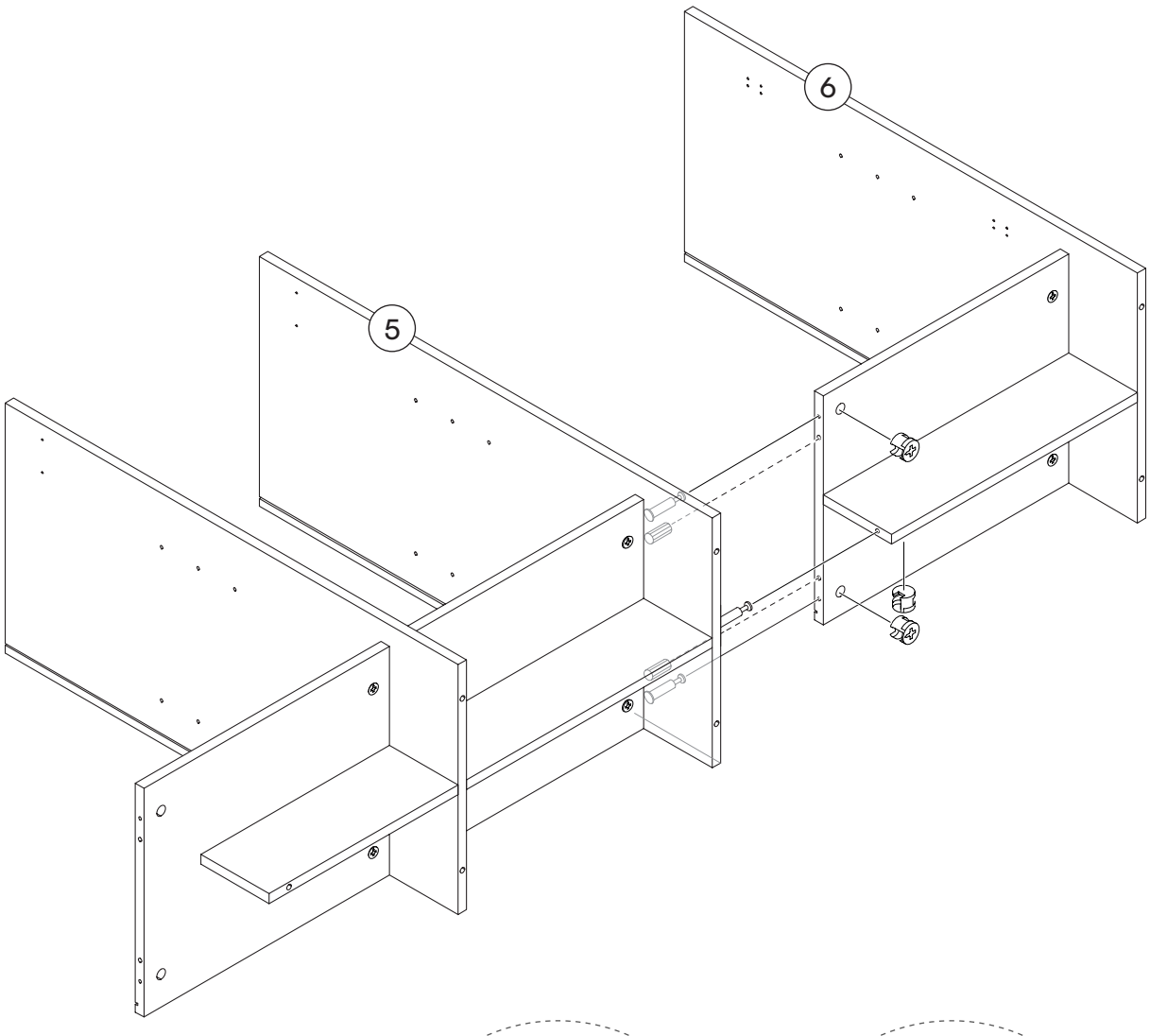

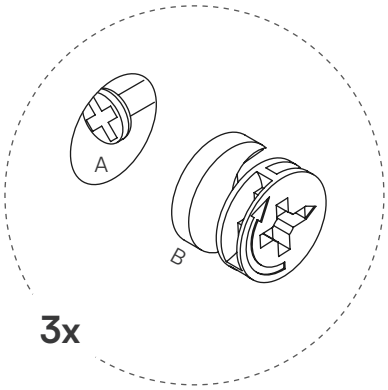

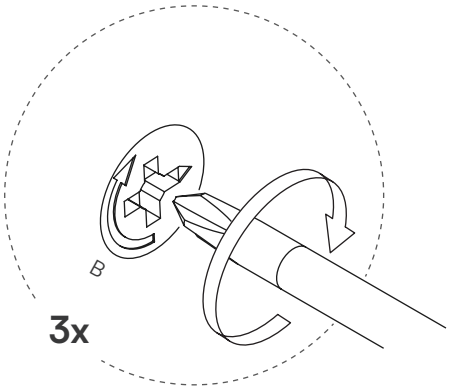

12

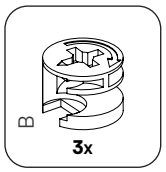

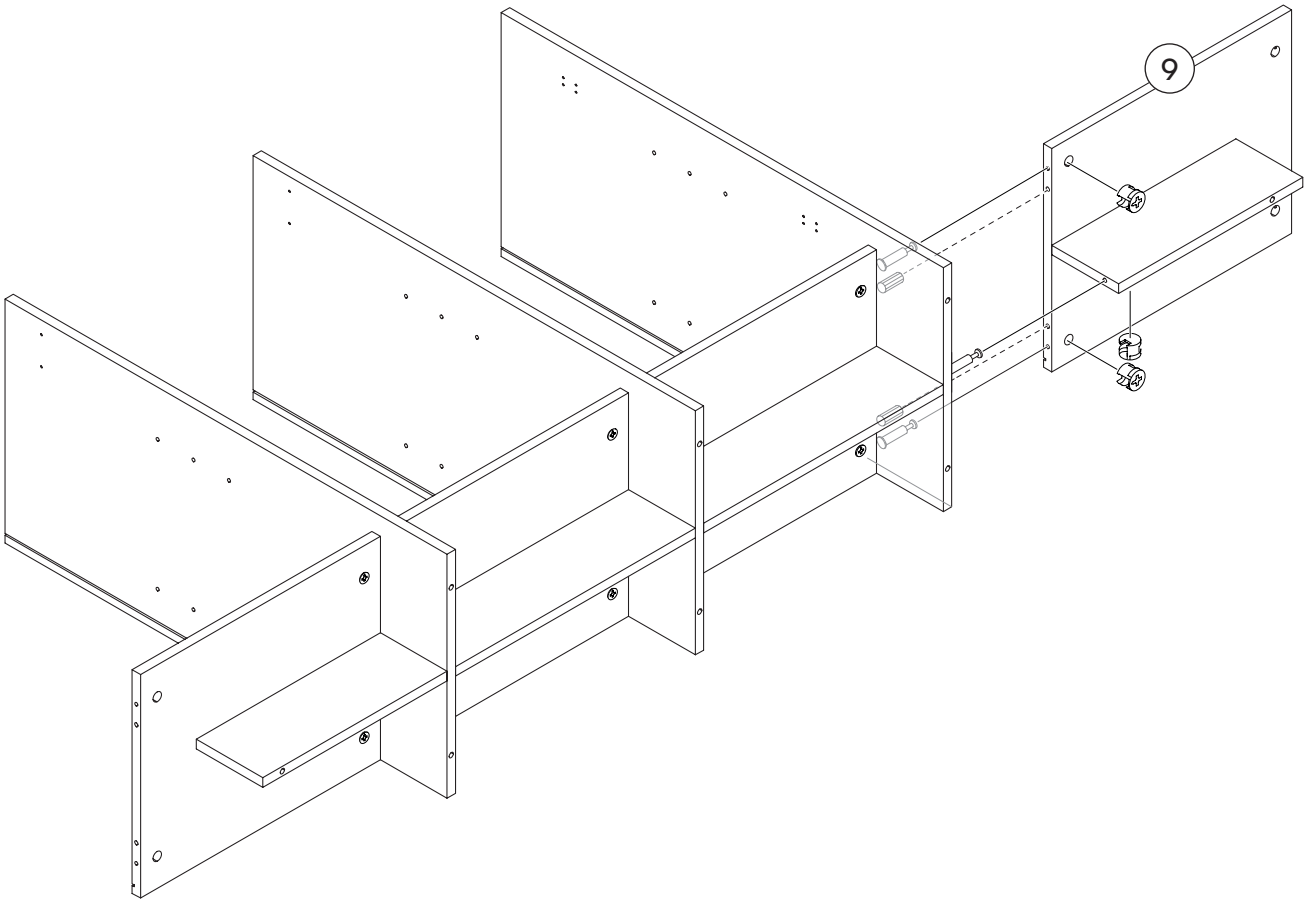

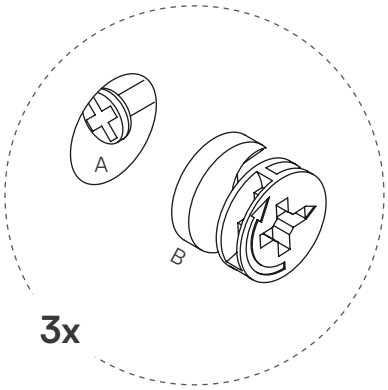

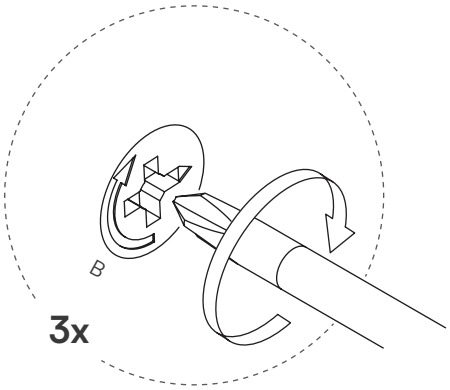

13

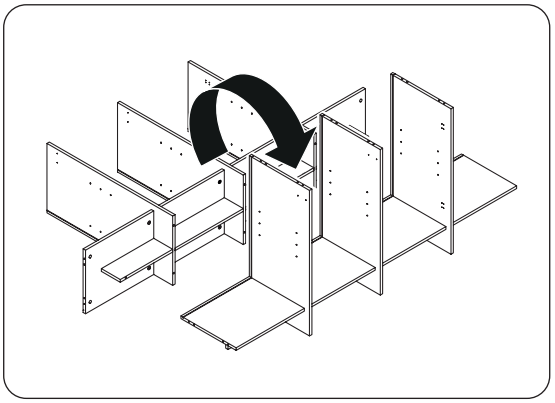

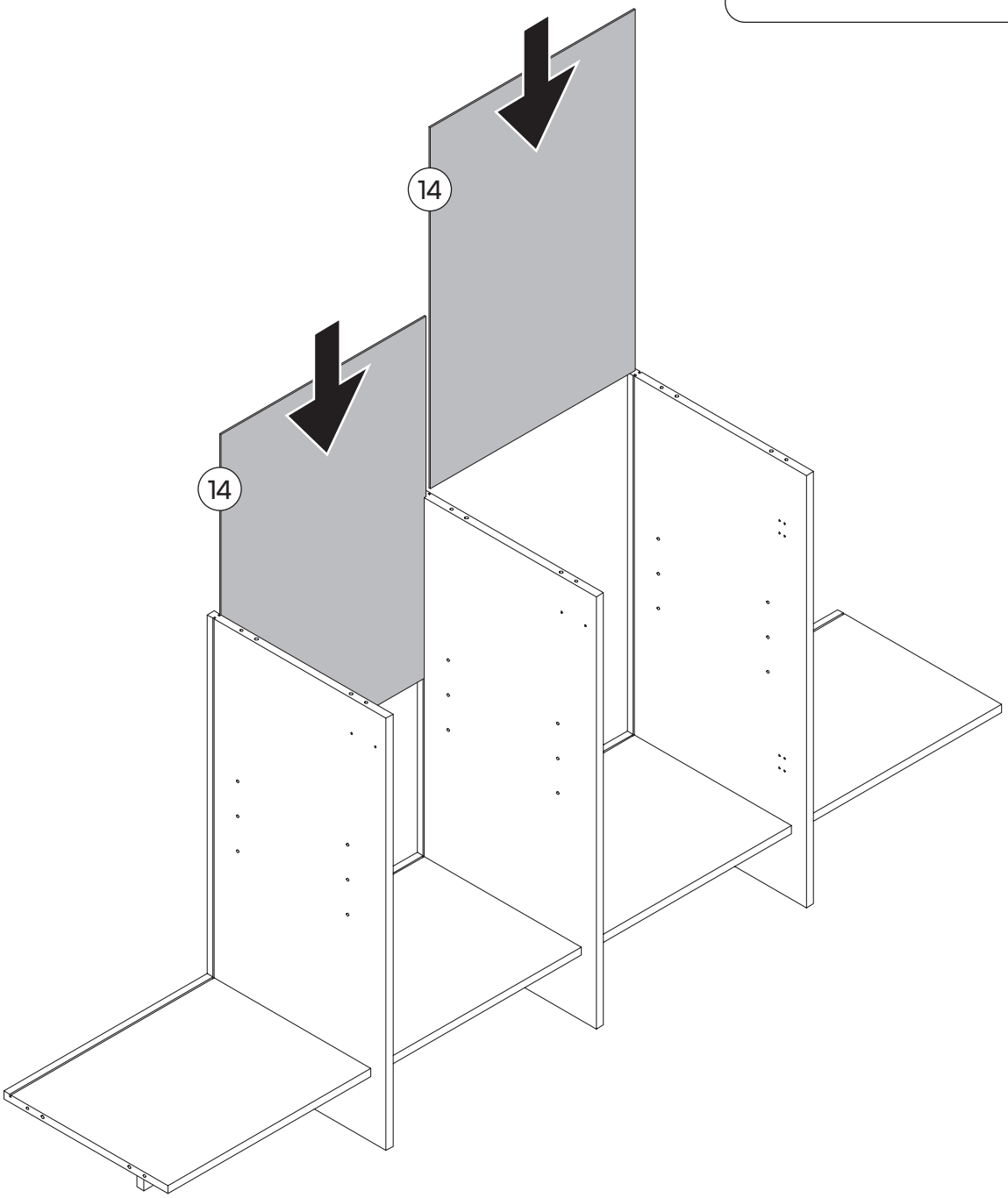

14

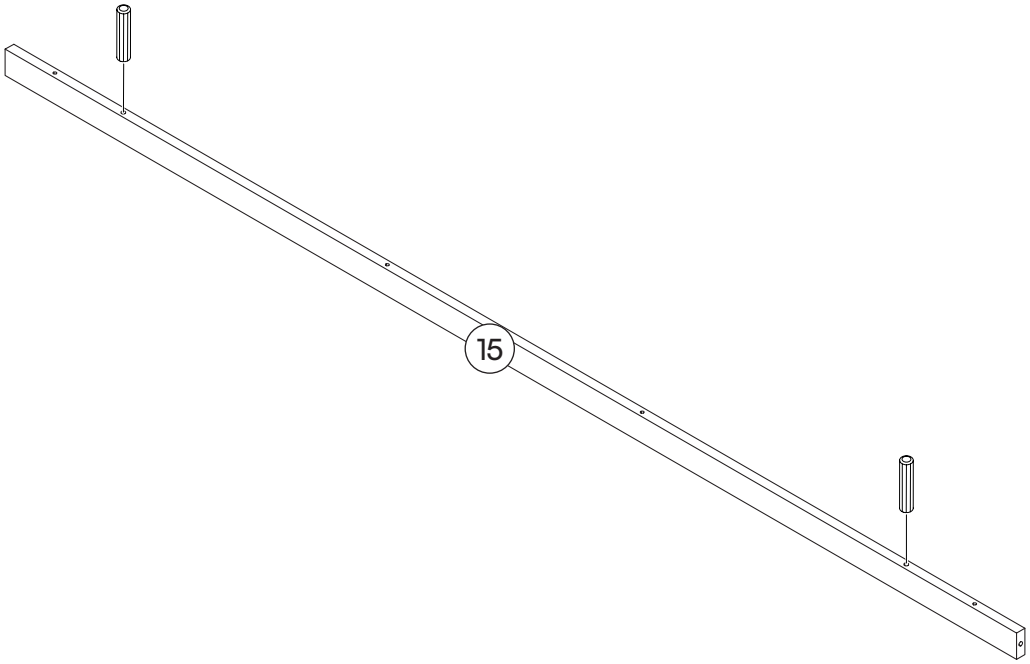

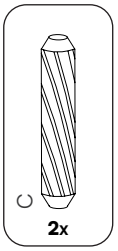

15

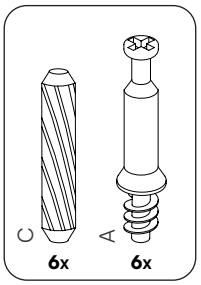

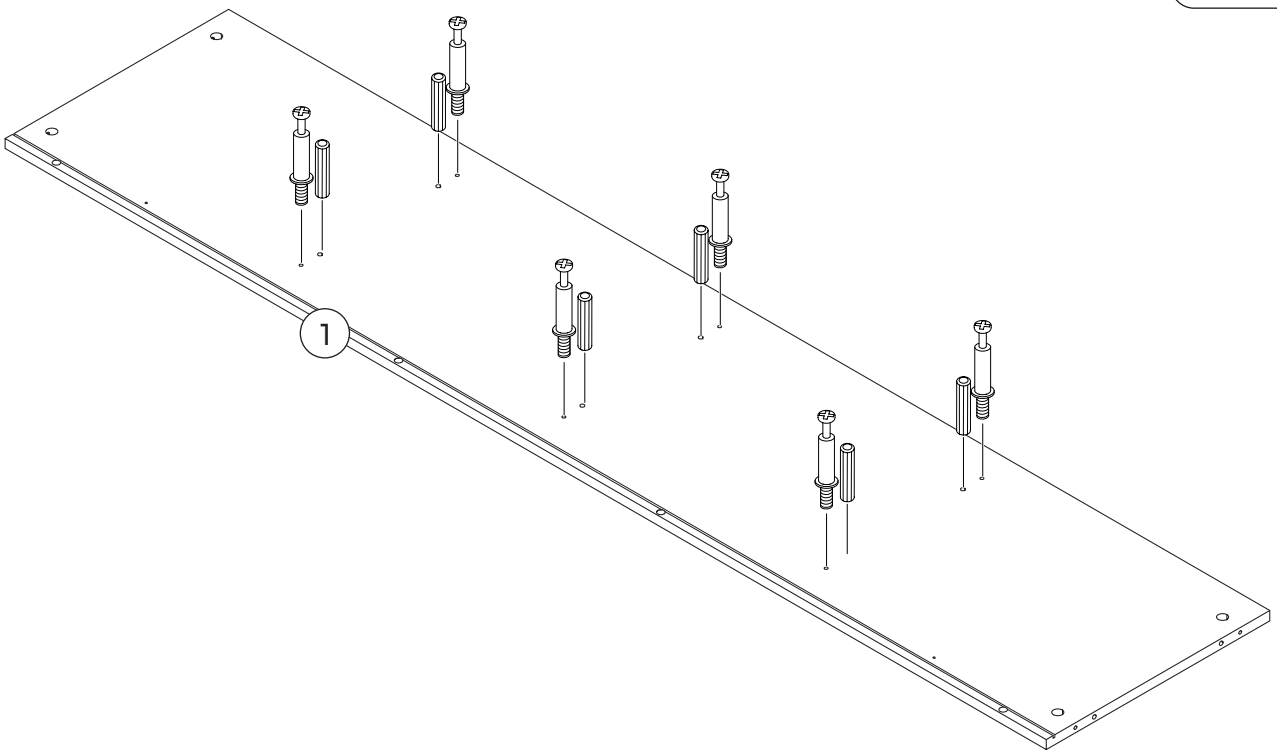

16

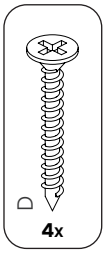

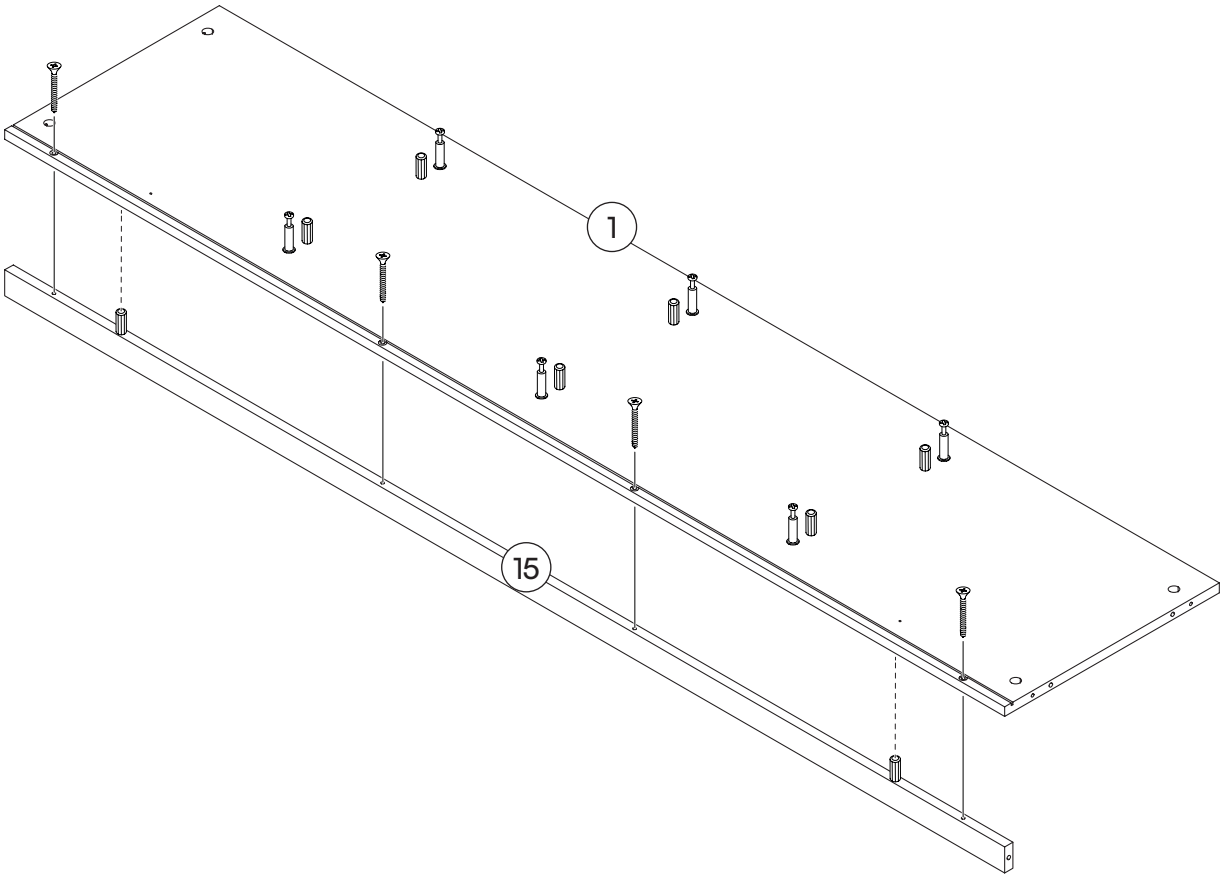

17

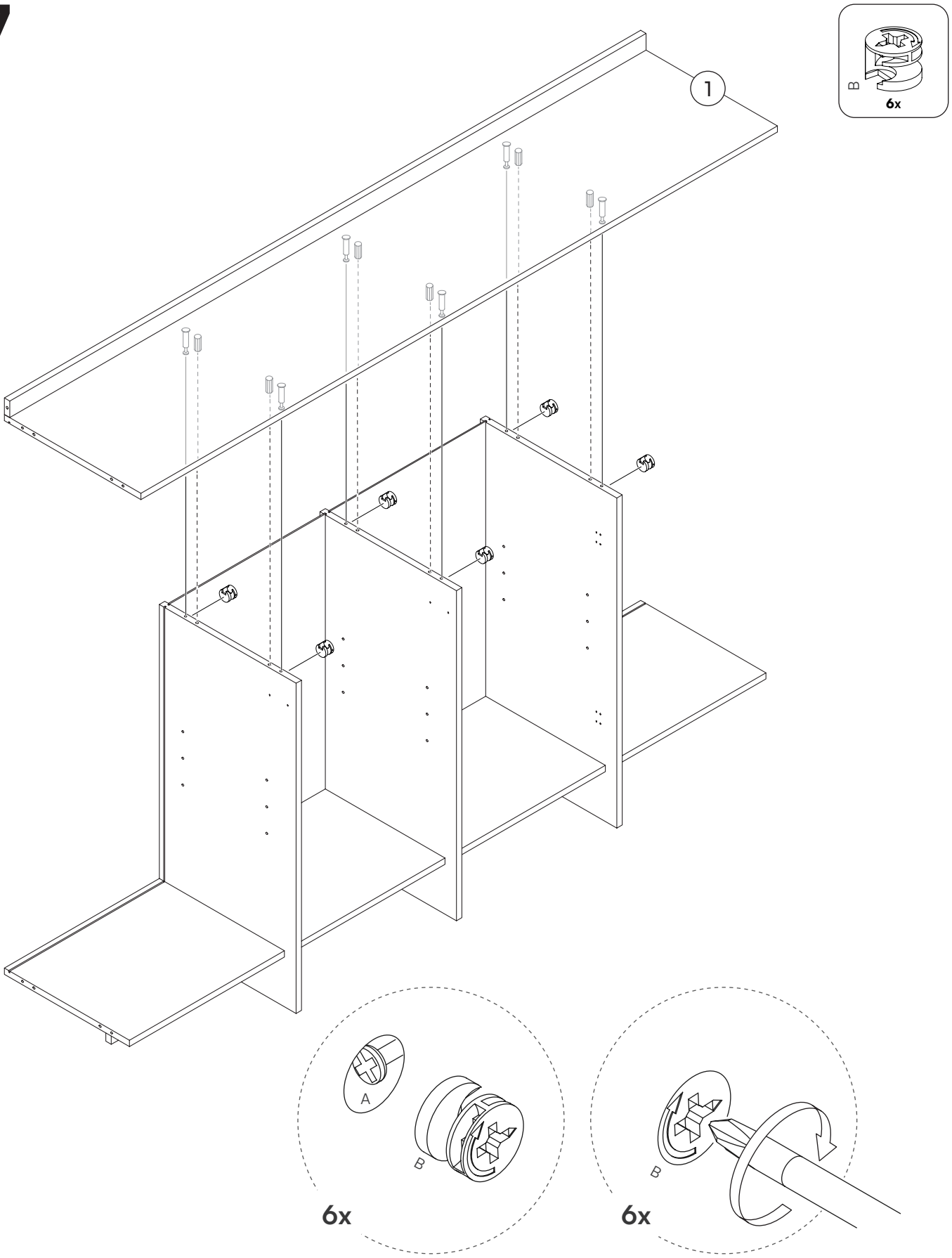

18

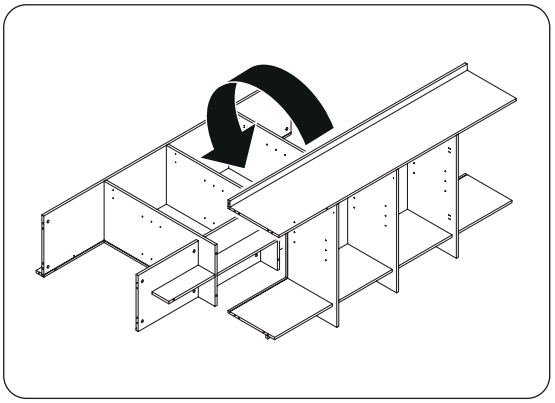

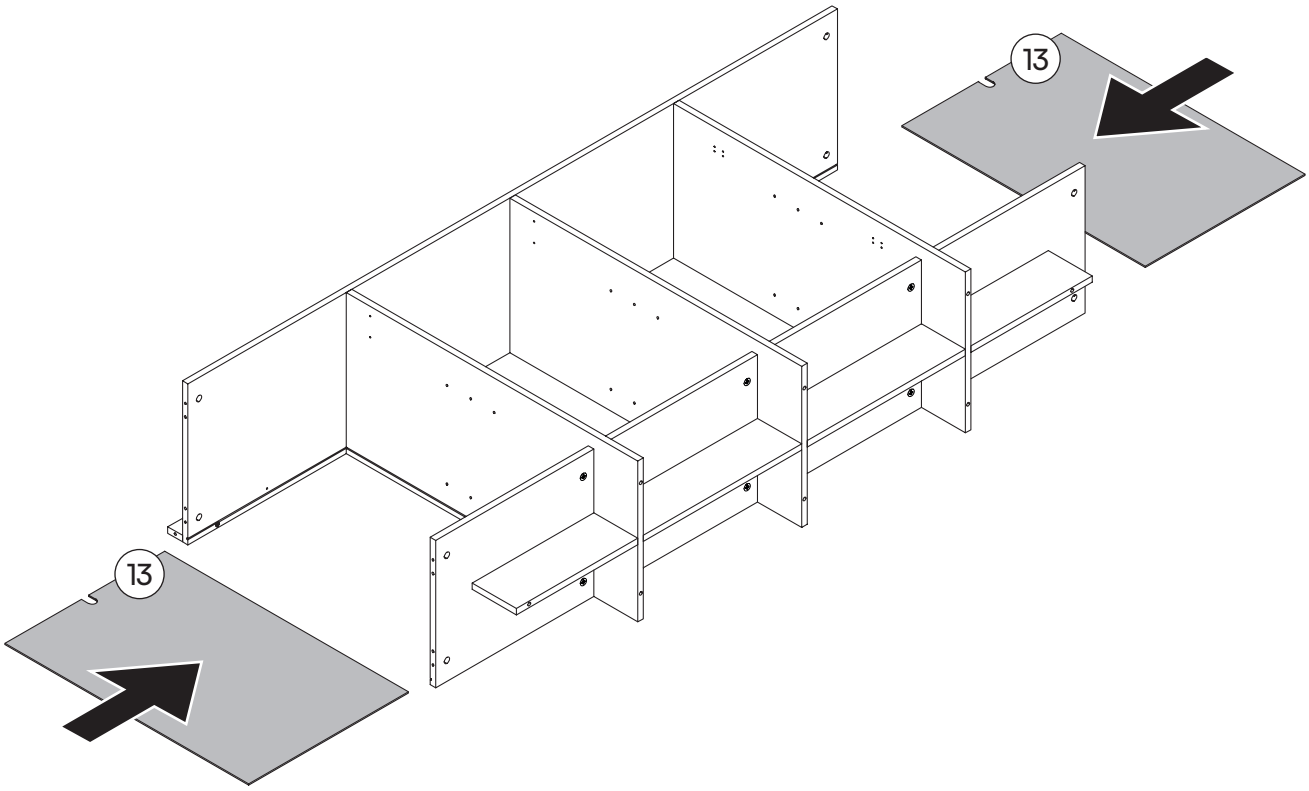

19

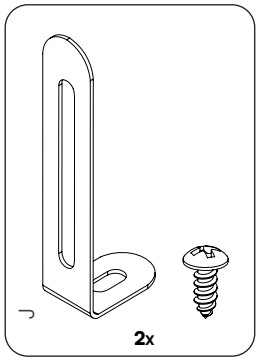

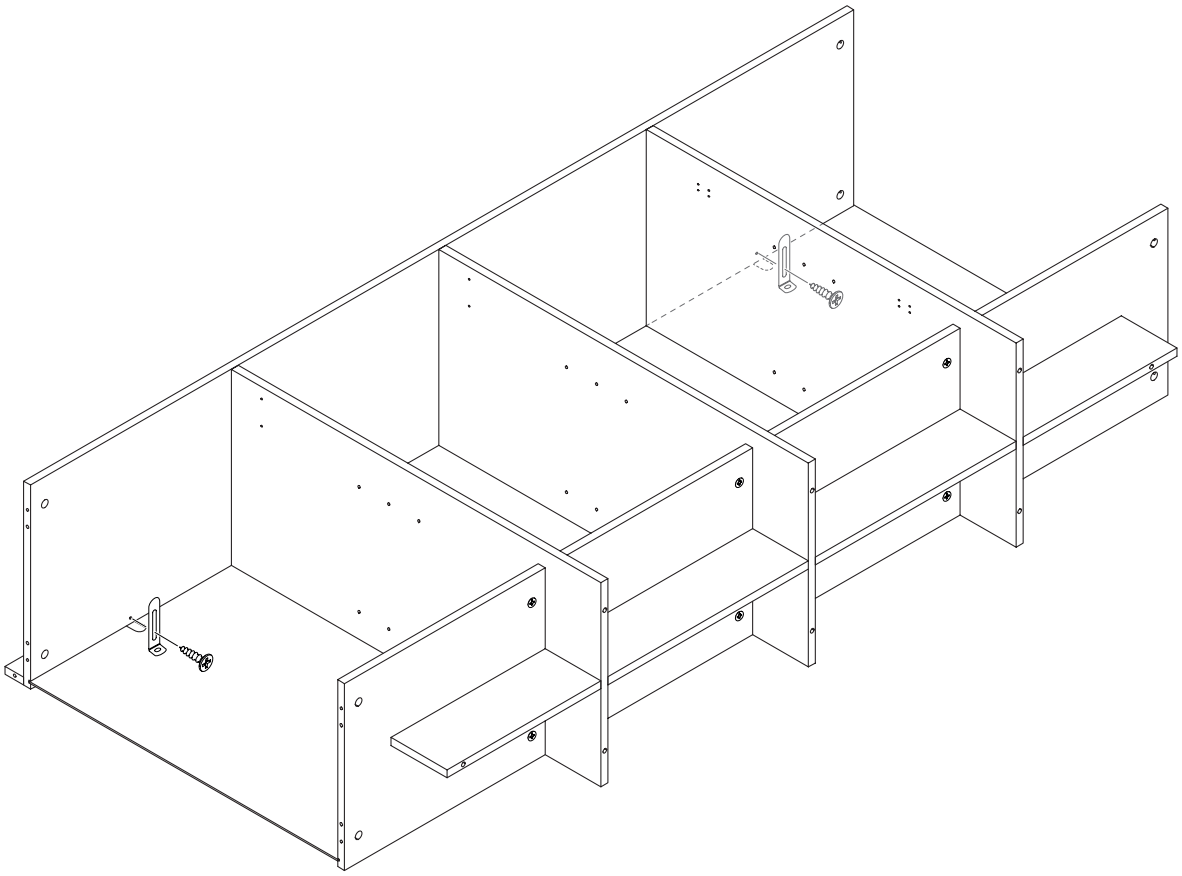

20

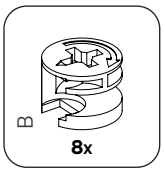

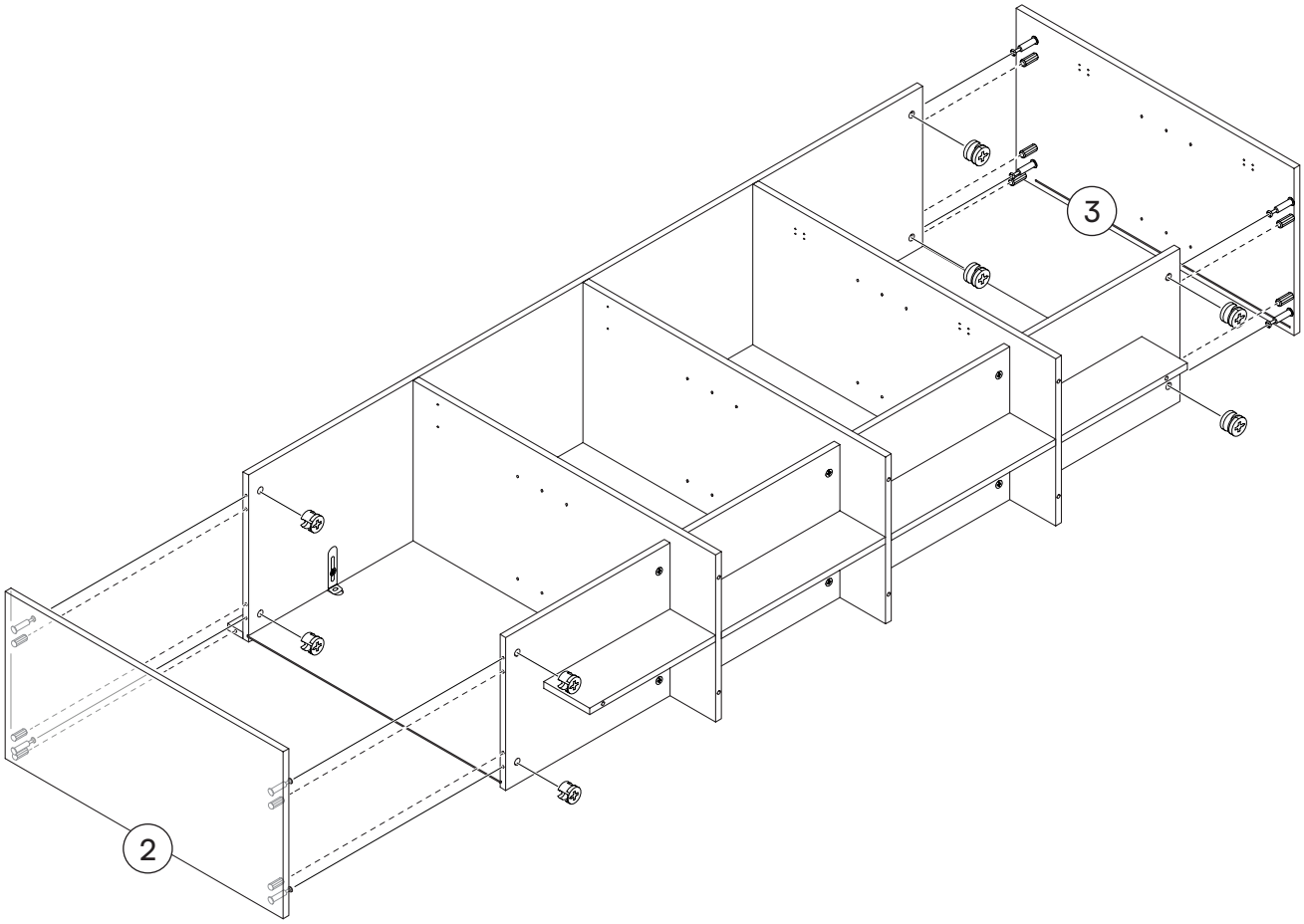

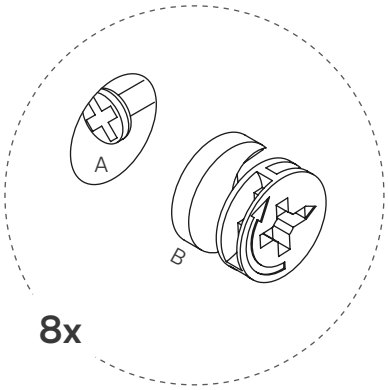

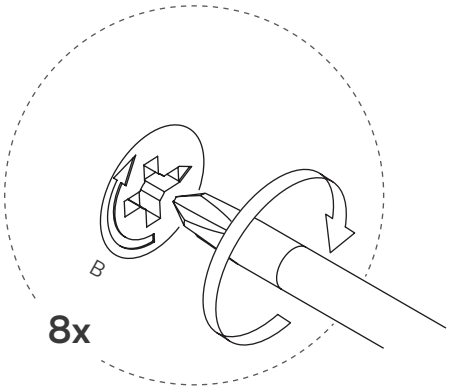

21

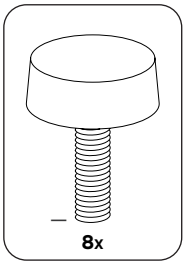

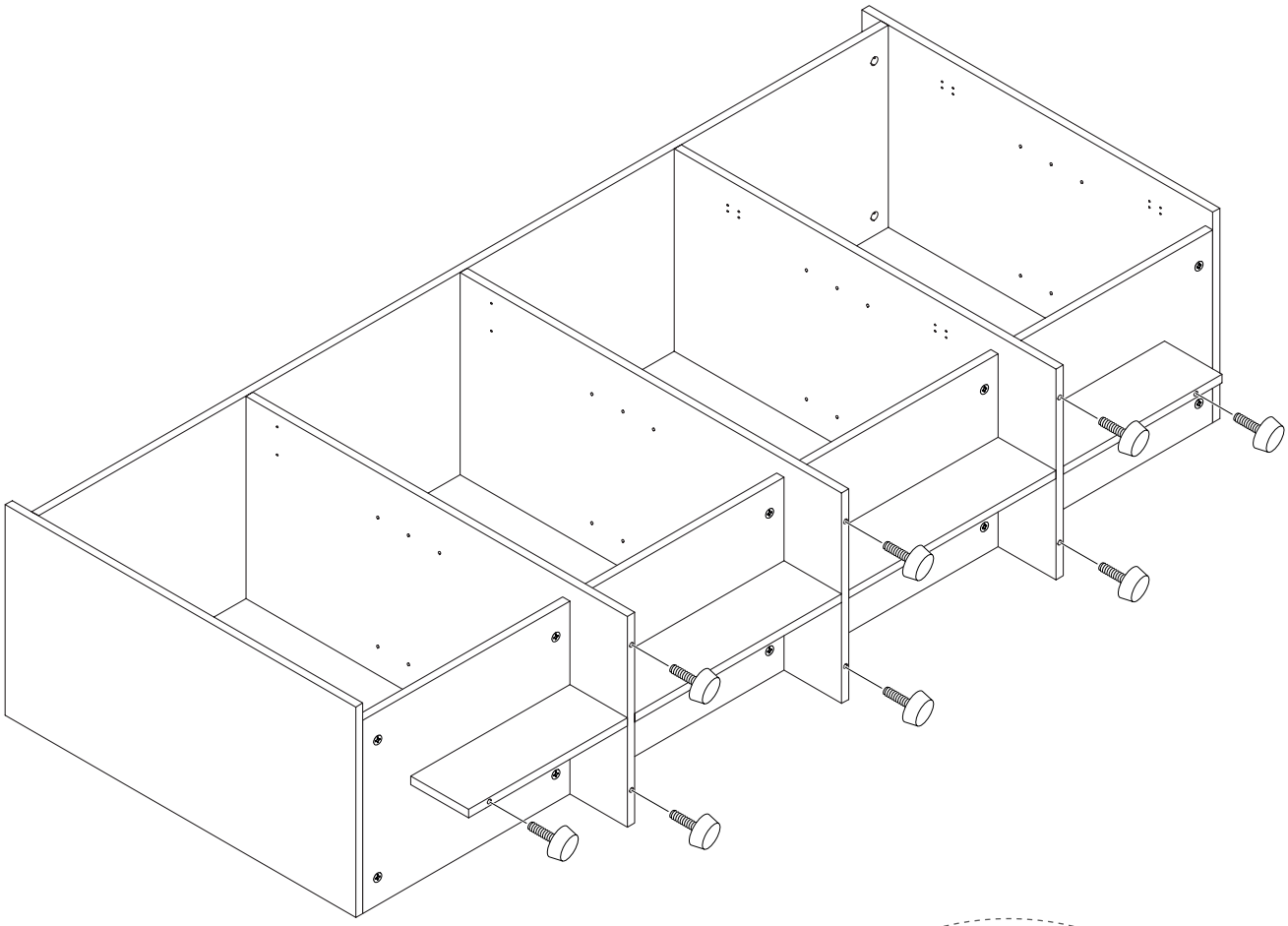

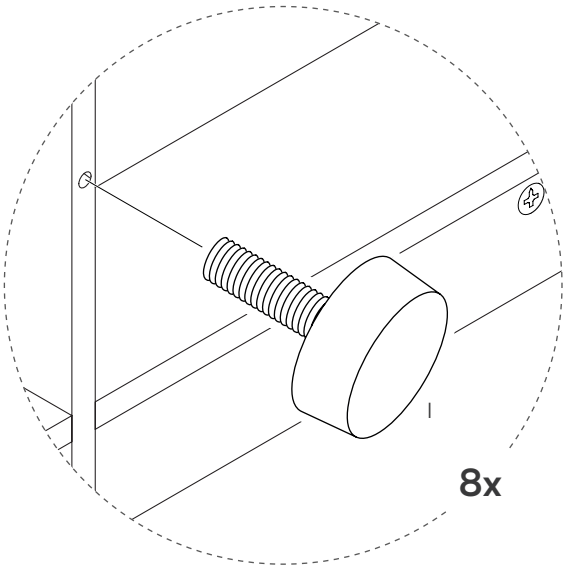

22

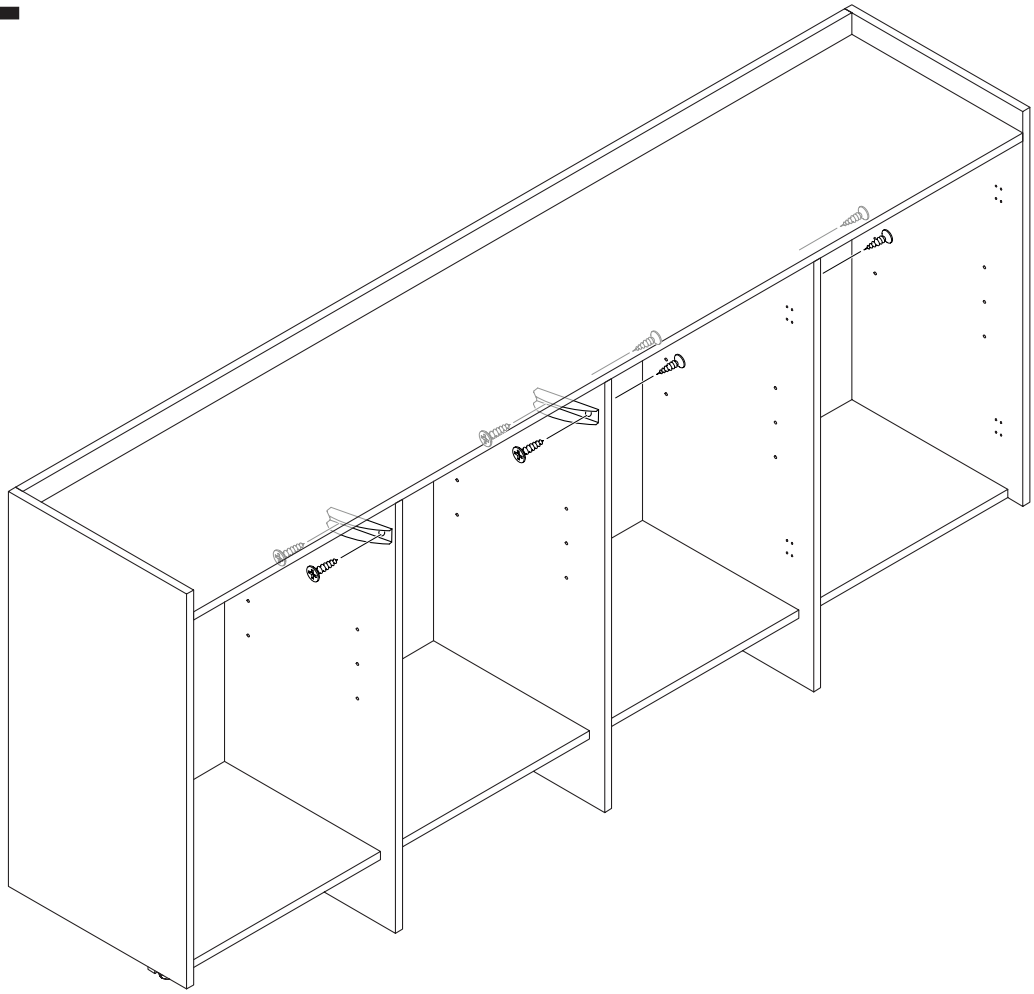

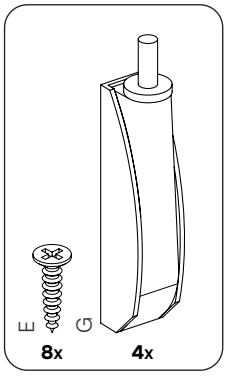

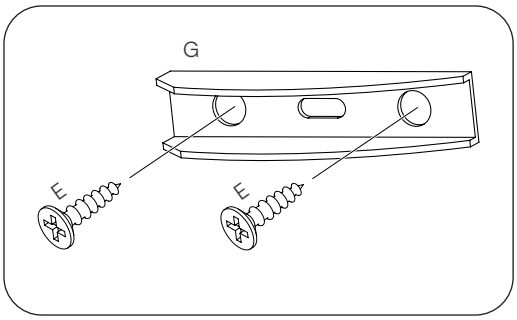

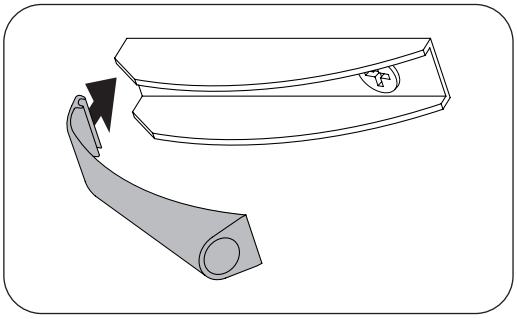

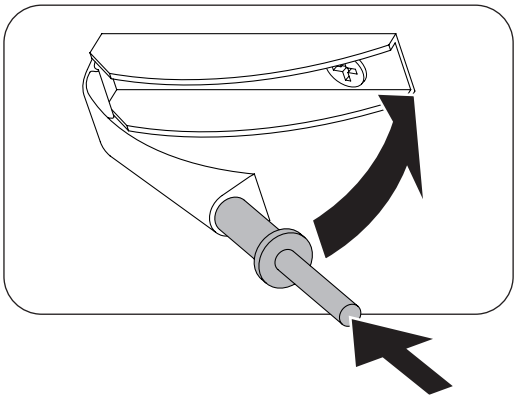

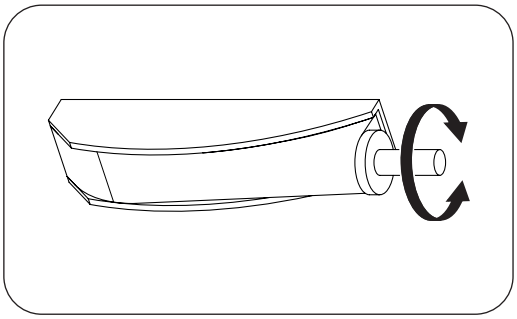

23

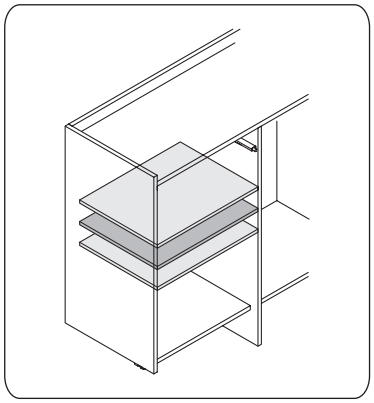

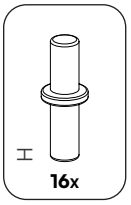

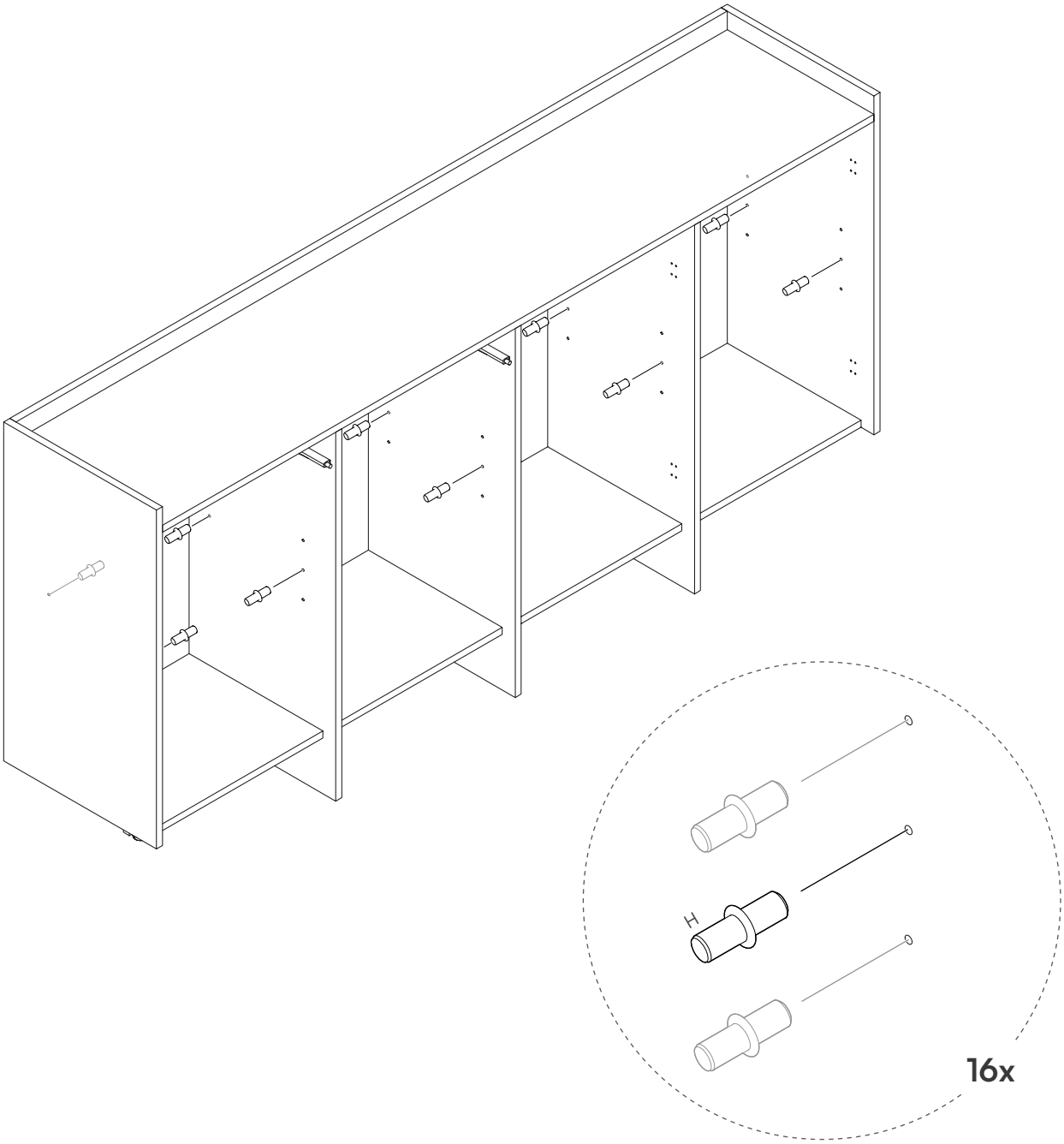

24

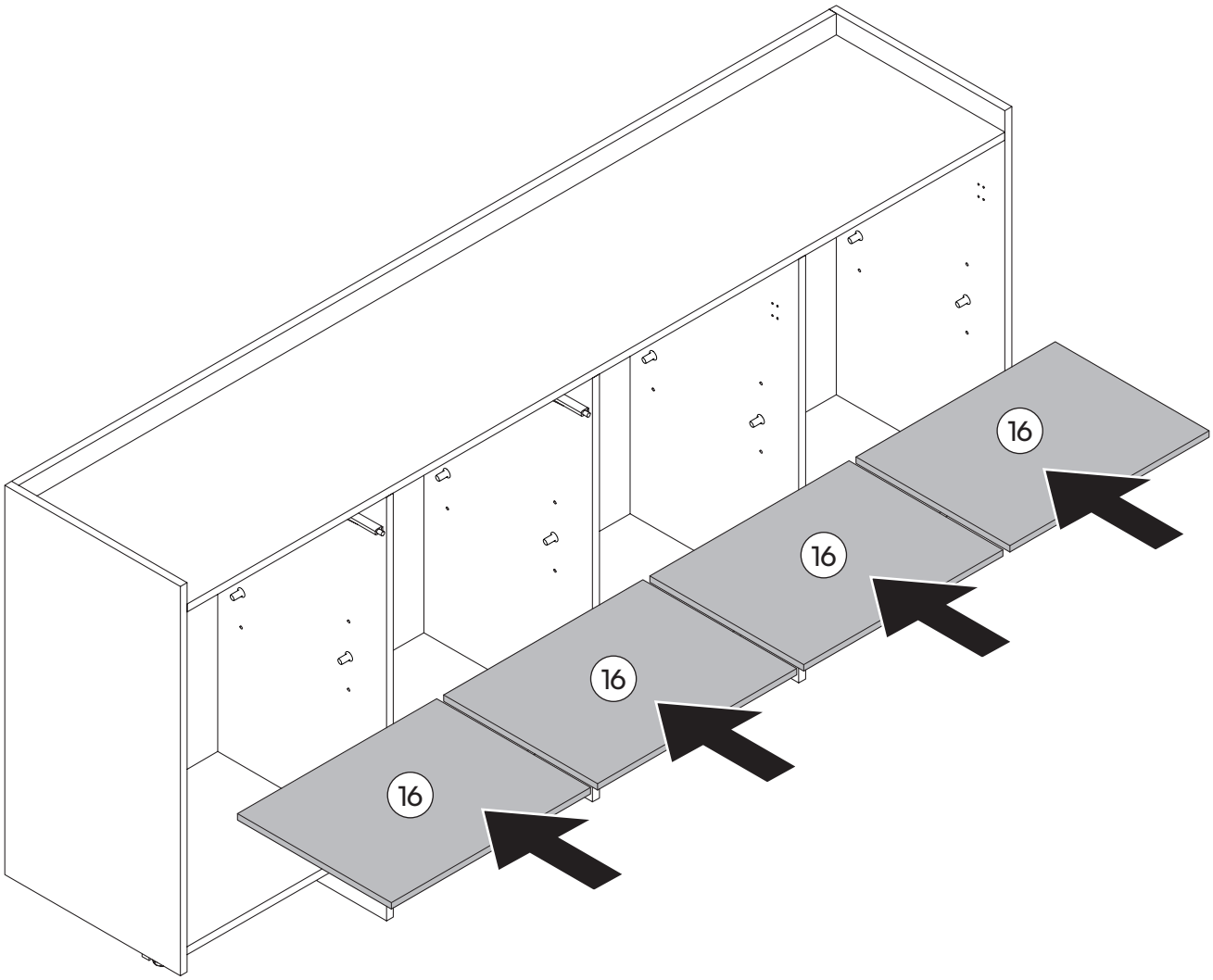

25

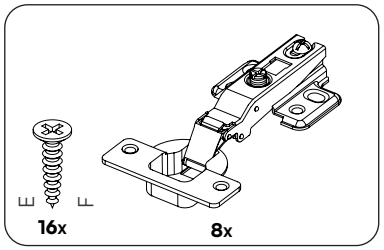

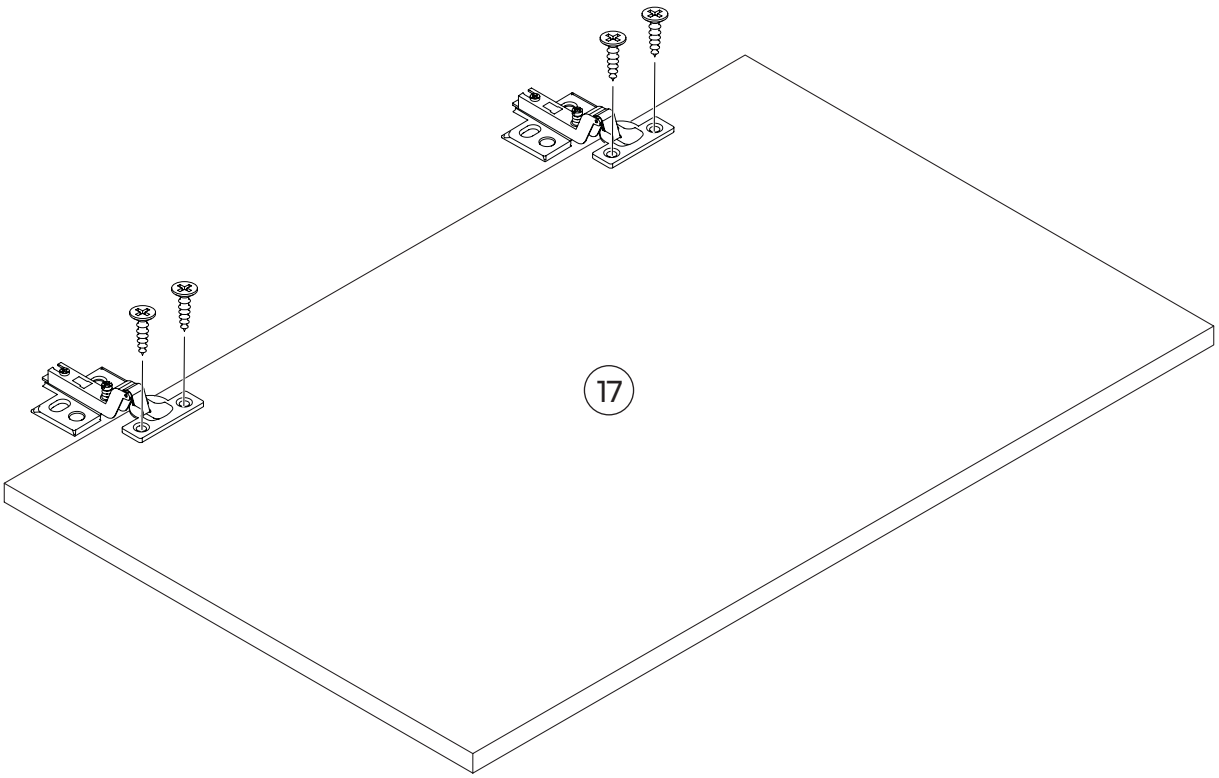

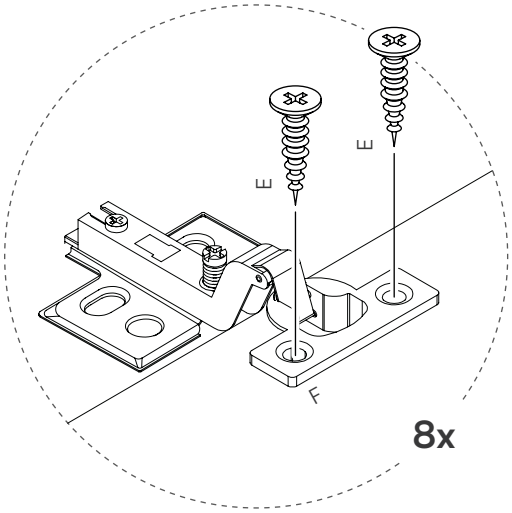

26

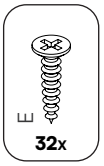

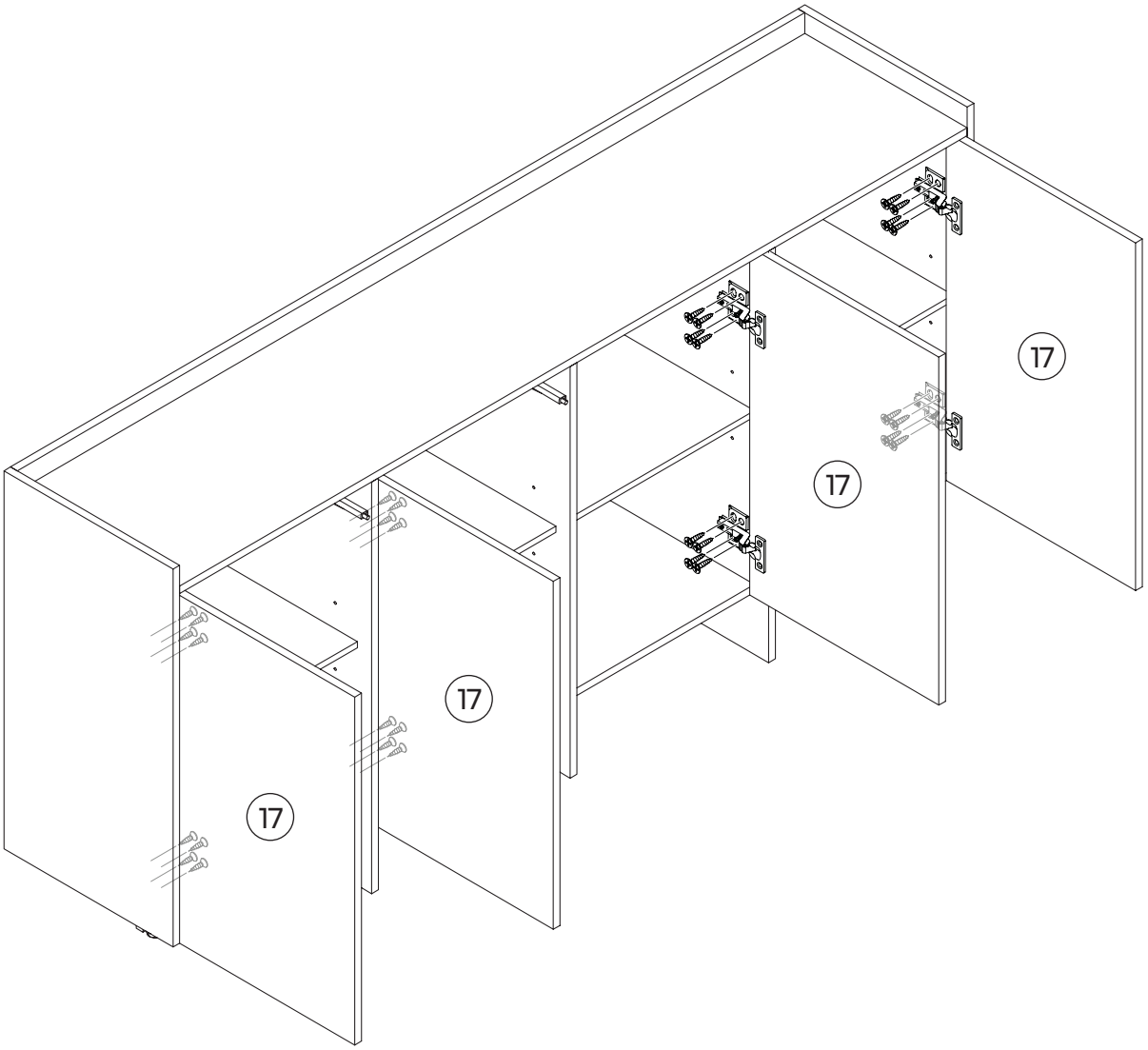

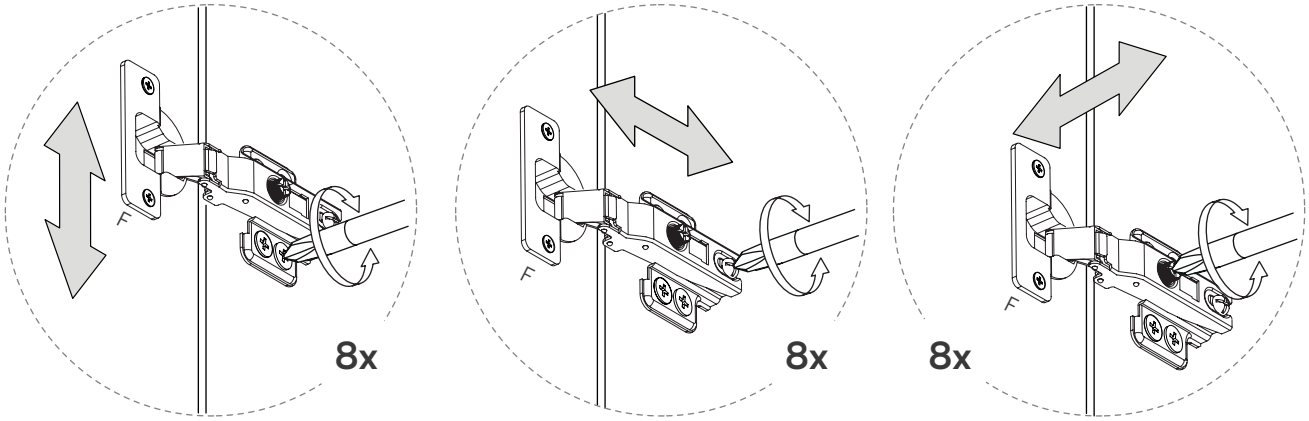

27

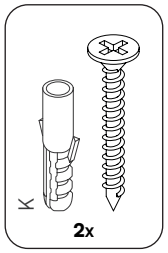

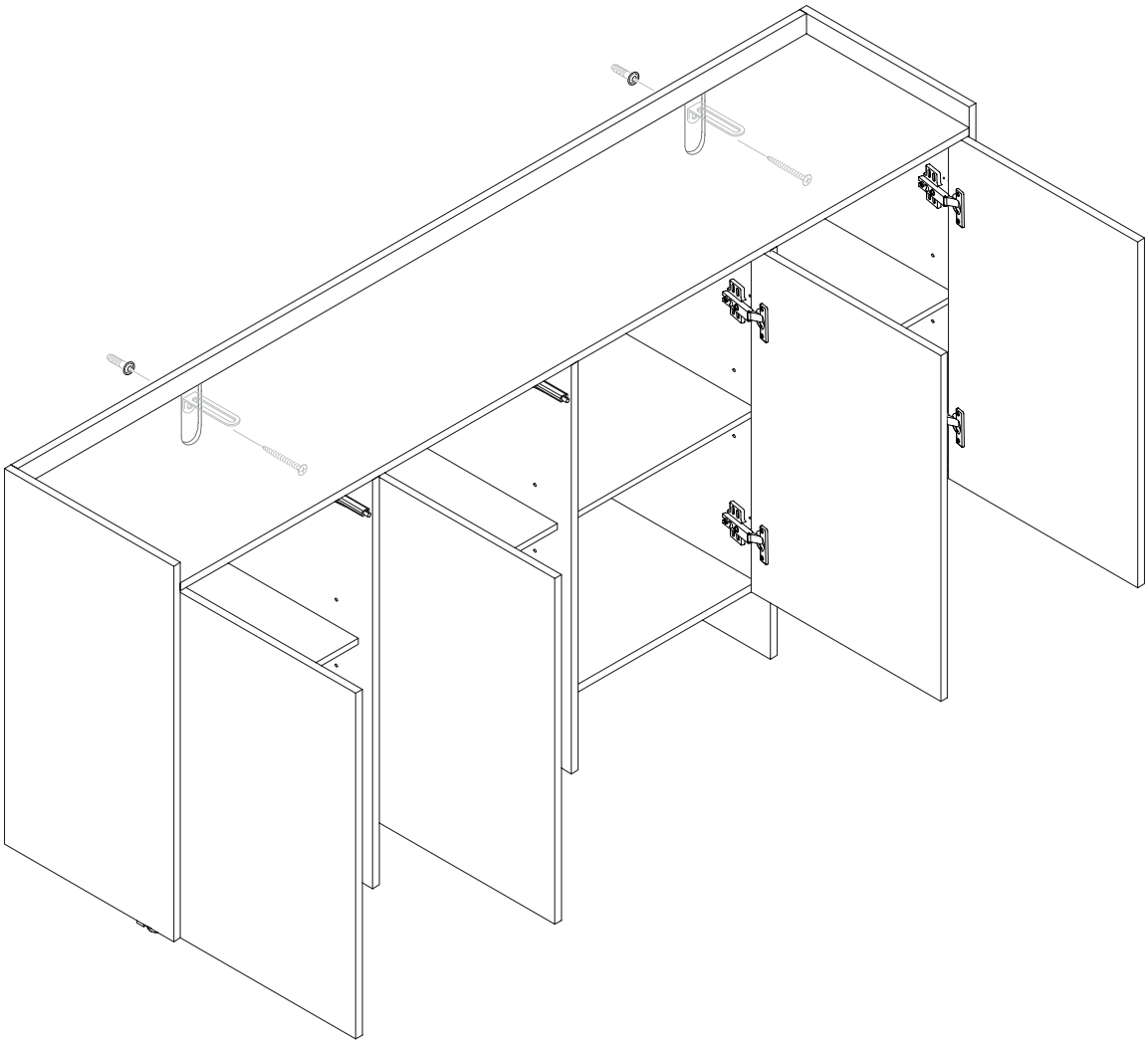

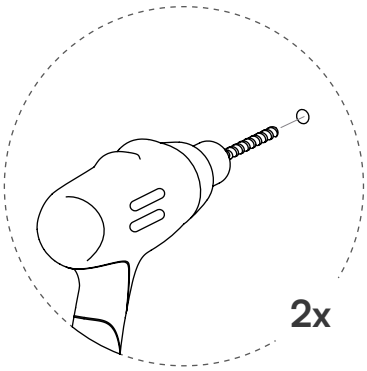

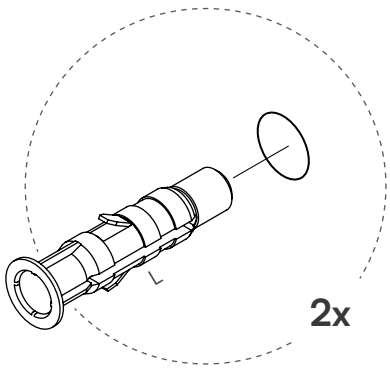

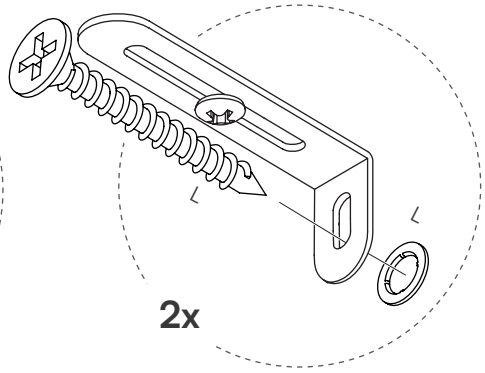

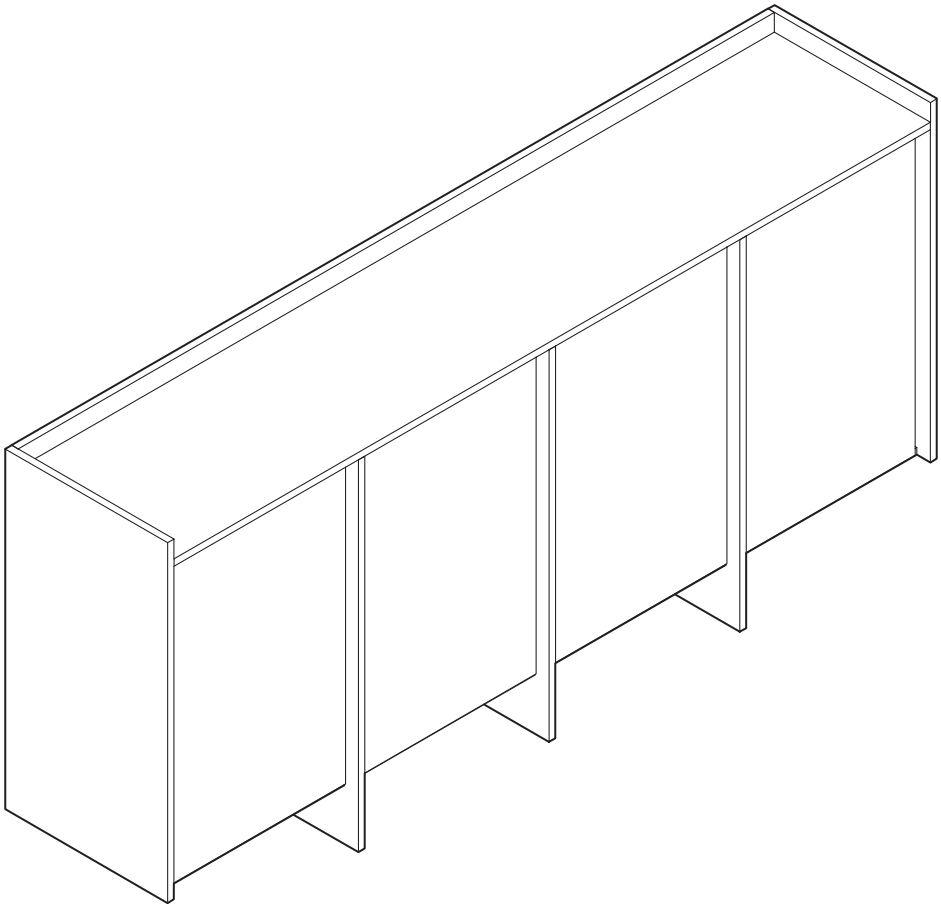

Fragen?

Wir sind für Dich da!

Scanne den QR-Code oder schreib uns an **service@bela-living.de.**
Gemeinsam kriegen wir jedes Problem gelöst!

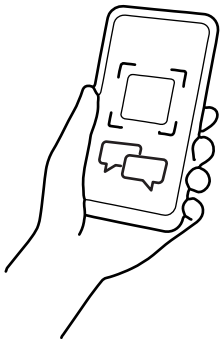

skølm.