STEELSØN

Aufbewahrungsschrank ‘Thoria’

Hier geht’s zum Aufbauvideo

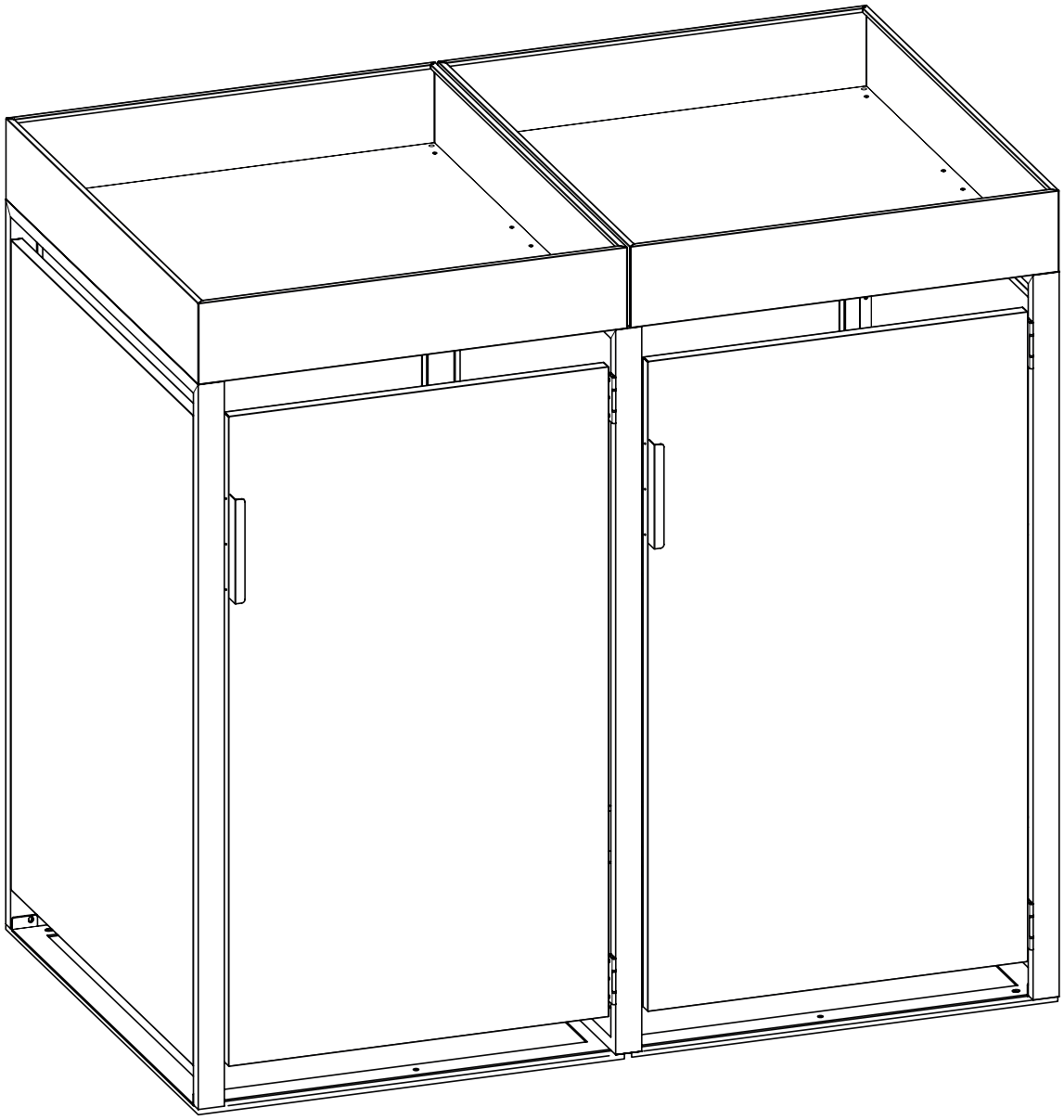



Hey,

wir freuen uns, dass Du Dich für unser Produkt entschieden hast. Beachte die kommenden Hinweise, um den Aufbau problemlos zu gestalten.

Viel Spaß mit Deinem Produkt!

50%

weniger Fehler beim Aufbau durch sorgfältiges Lesen der Anleitung

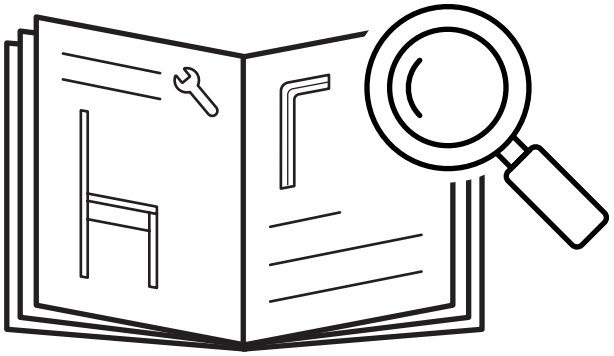



120-180

min



STEELSØN

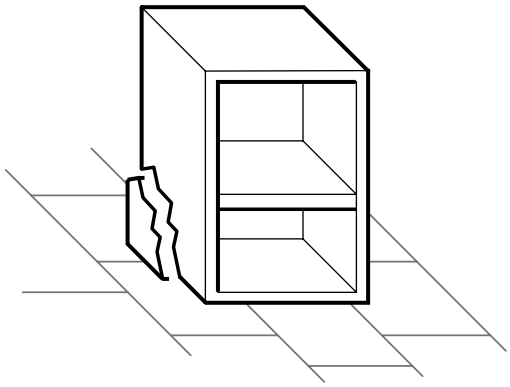

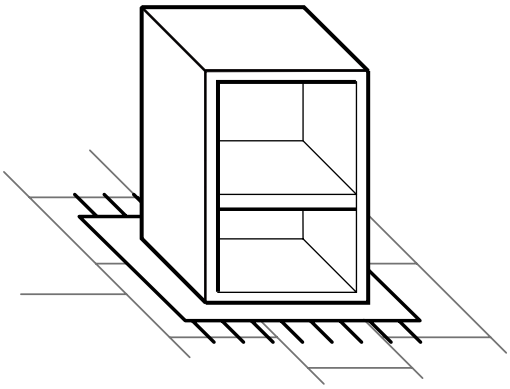

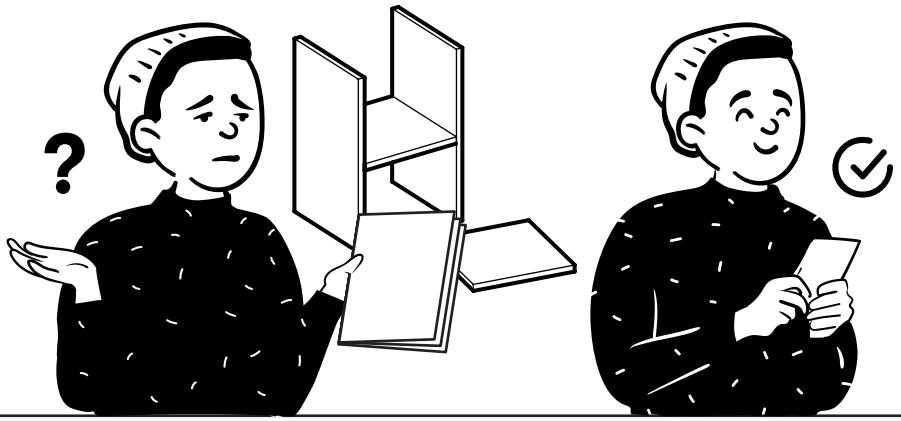

Fragen?

Wir sind für Dich da!

service@bela-living.de

1.

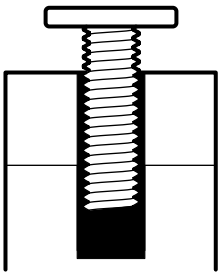

Ziehe die Schrauben während des gesamten Aufbaus zunächst per Hand an.

2.

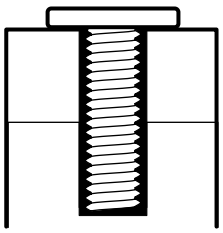

Justiere das Produkt final und ziehe die Schrauben vollständig an.

STEELSØN

2x **A19** - Türgriff

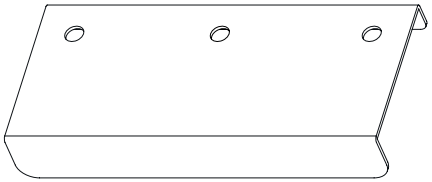

2x **A20** - Metallkette

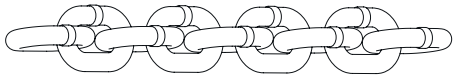

4x **A14** - Scharnier

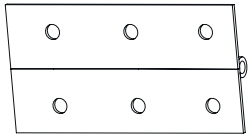

4x **A16** - Abdeckkappe

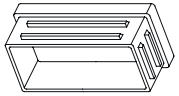

4x **A17** - Magnet

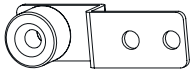

4x **L77** - Karabiner

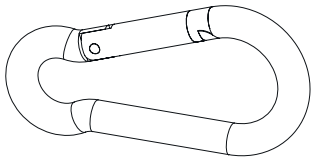

8x **A13** - Dübel und Schraube

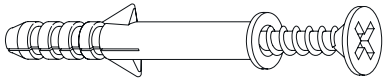

48x **G24** - Kreuzschraube

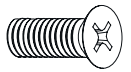

10x **G25** - Kreuzschraube

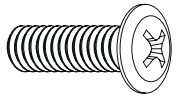

16x **L19** - Beilagscheibe

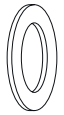

16x **K10** - Kreuzschraube

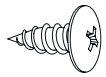

6x **G28** - Kreuzschraube

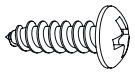

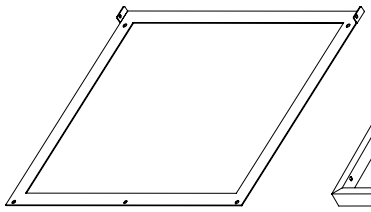

1 Rahmen, unten
2x

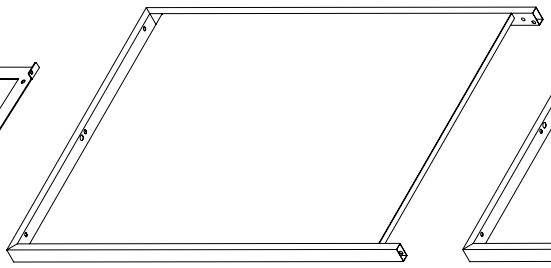

2 Seitenwand, links
1x

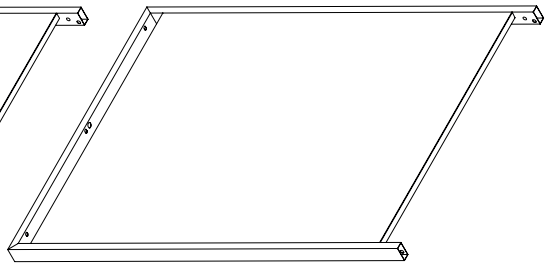

3 Seitenwand, rechts
1x

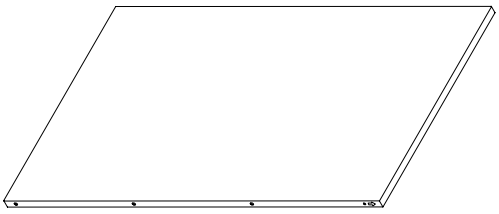

4 Rückwand
2x

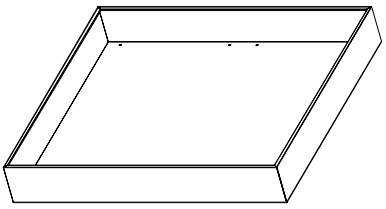

5 Pflanzendach
2x

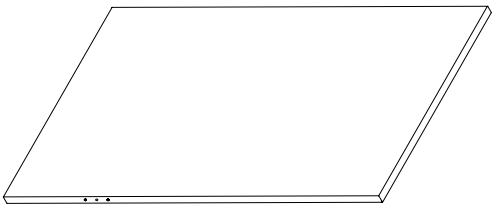

6 Tür
2x

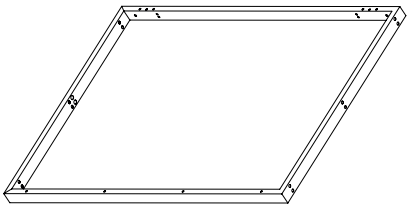

7 Mittelrahmen
1x

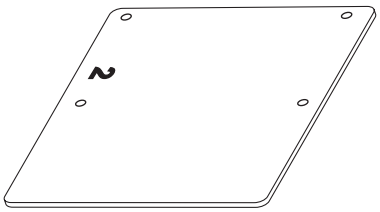

8 Boden
2x

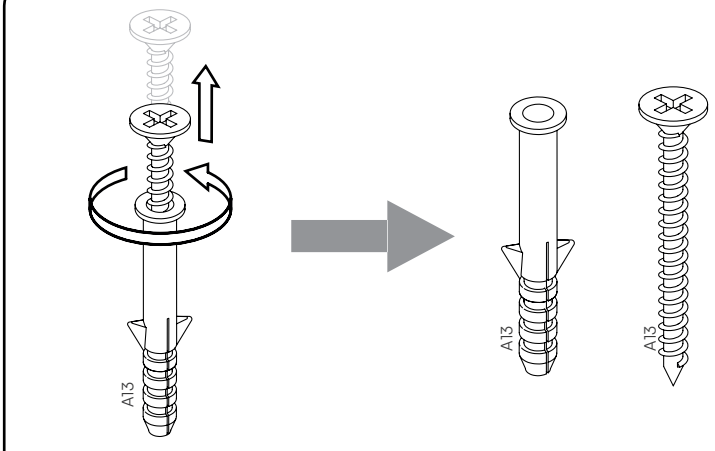

Ein letzter Check:

Bitte überprüfe, ob Du alle Teile hast.

Viel Spaß beim Aufbau!

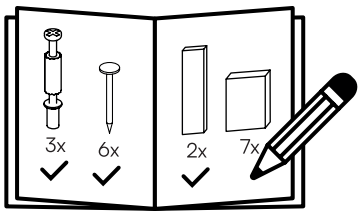

1

Hier geht's zum Aufbauvideo

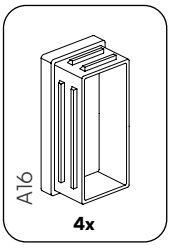

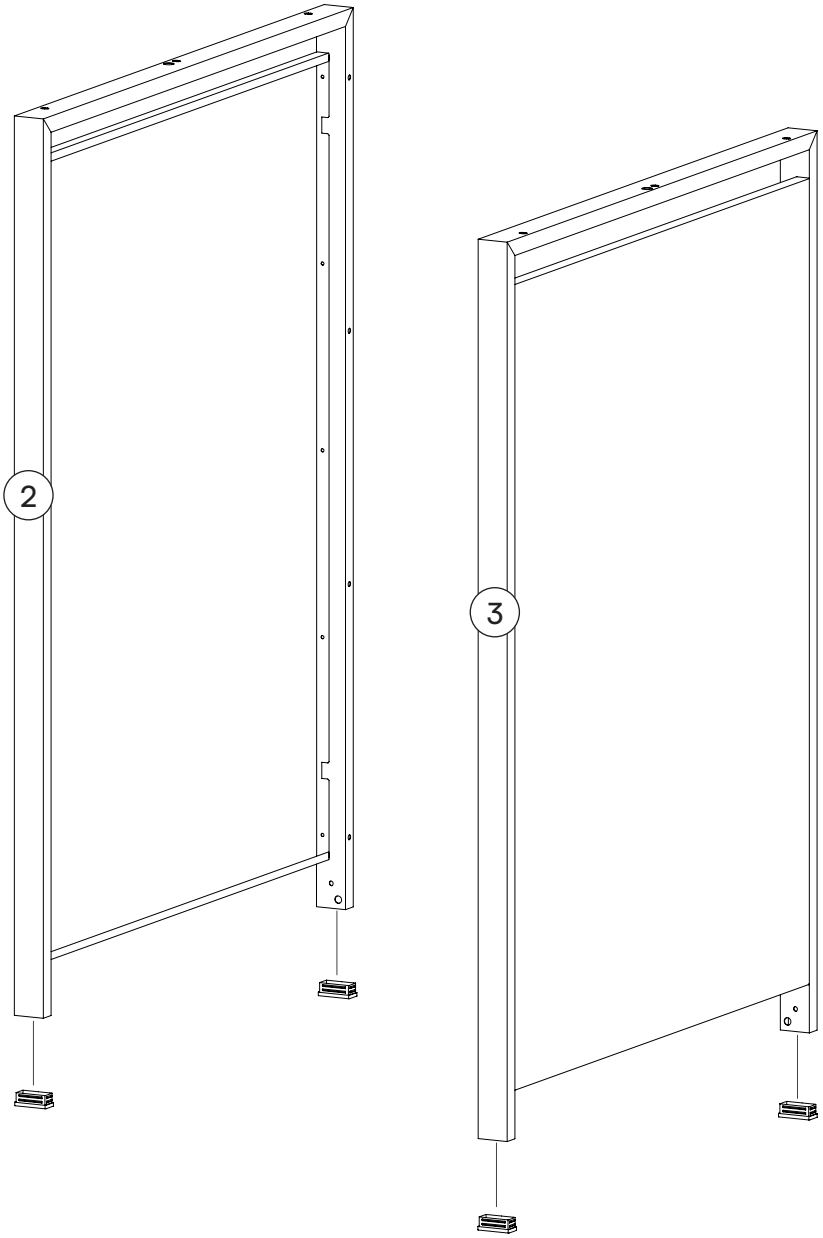

2

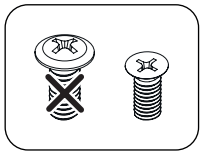

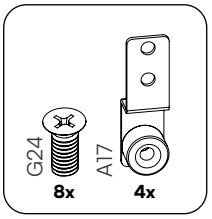

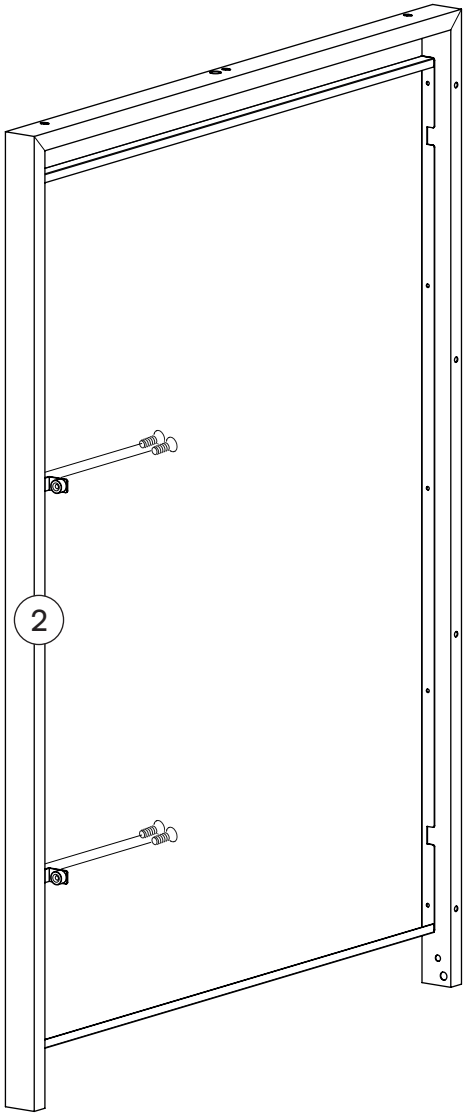

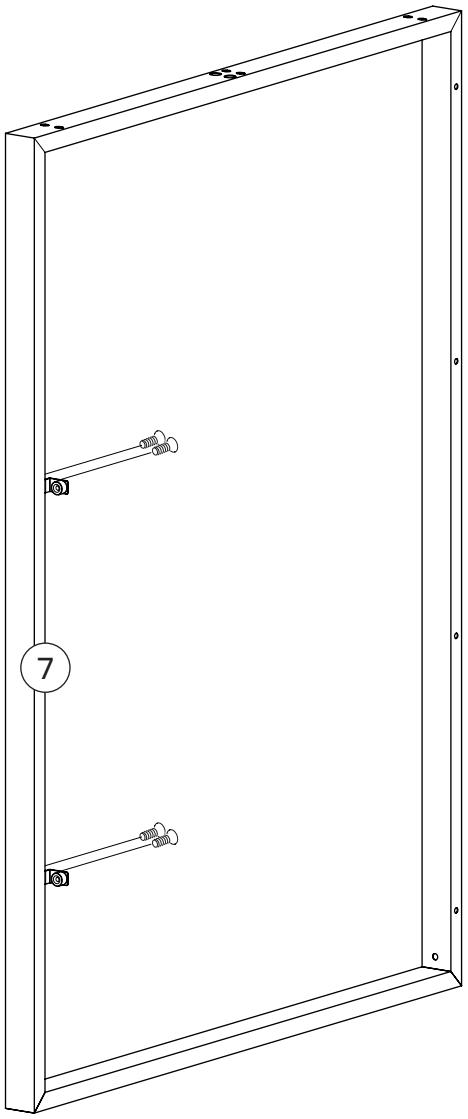

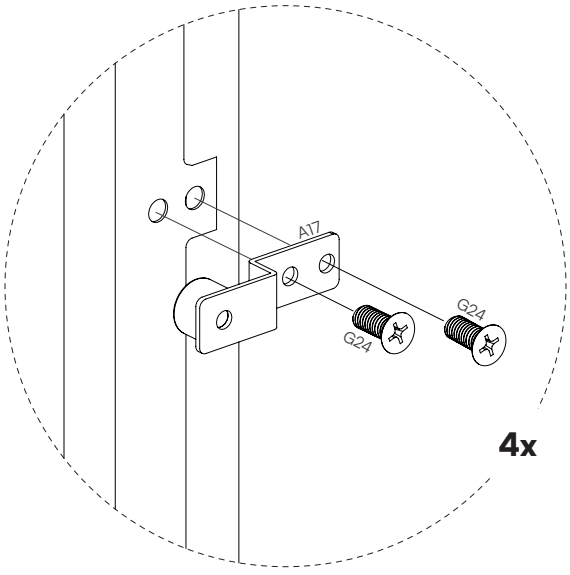

3

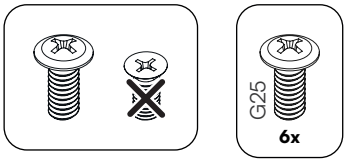

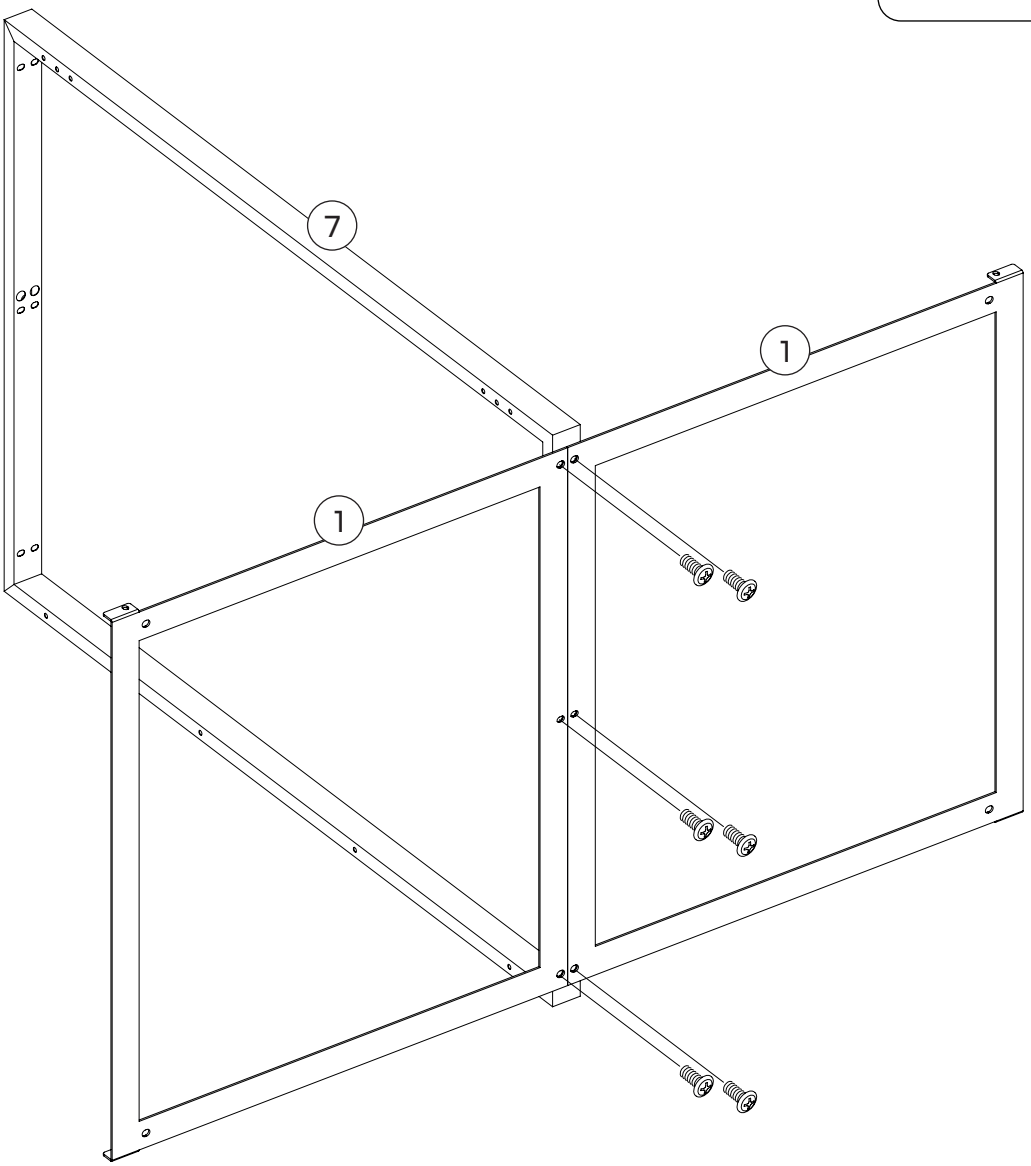

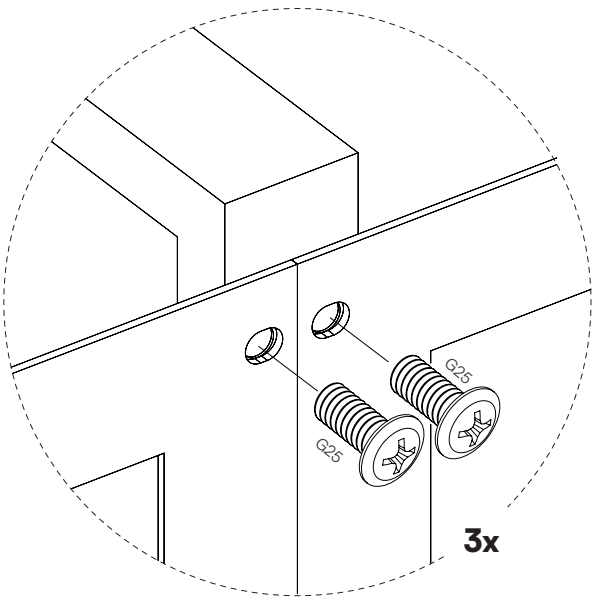

4

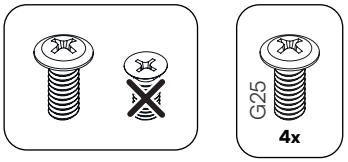

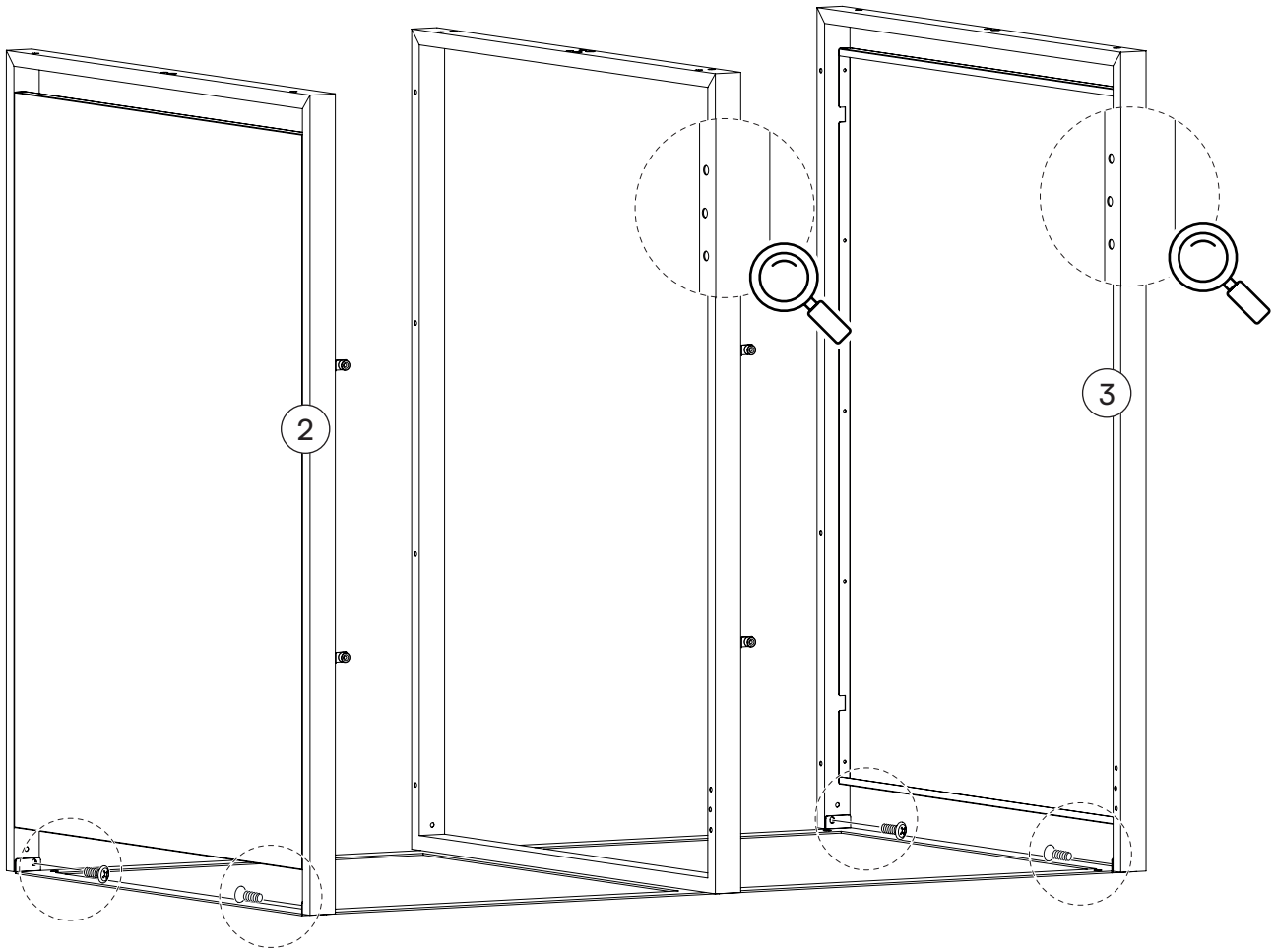

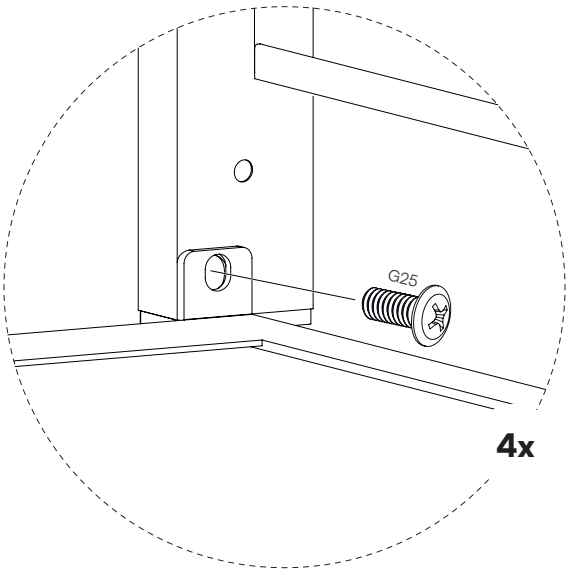

5

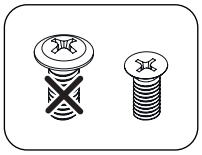

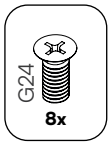

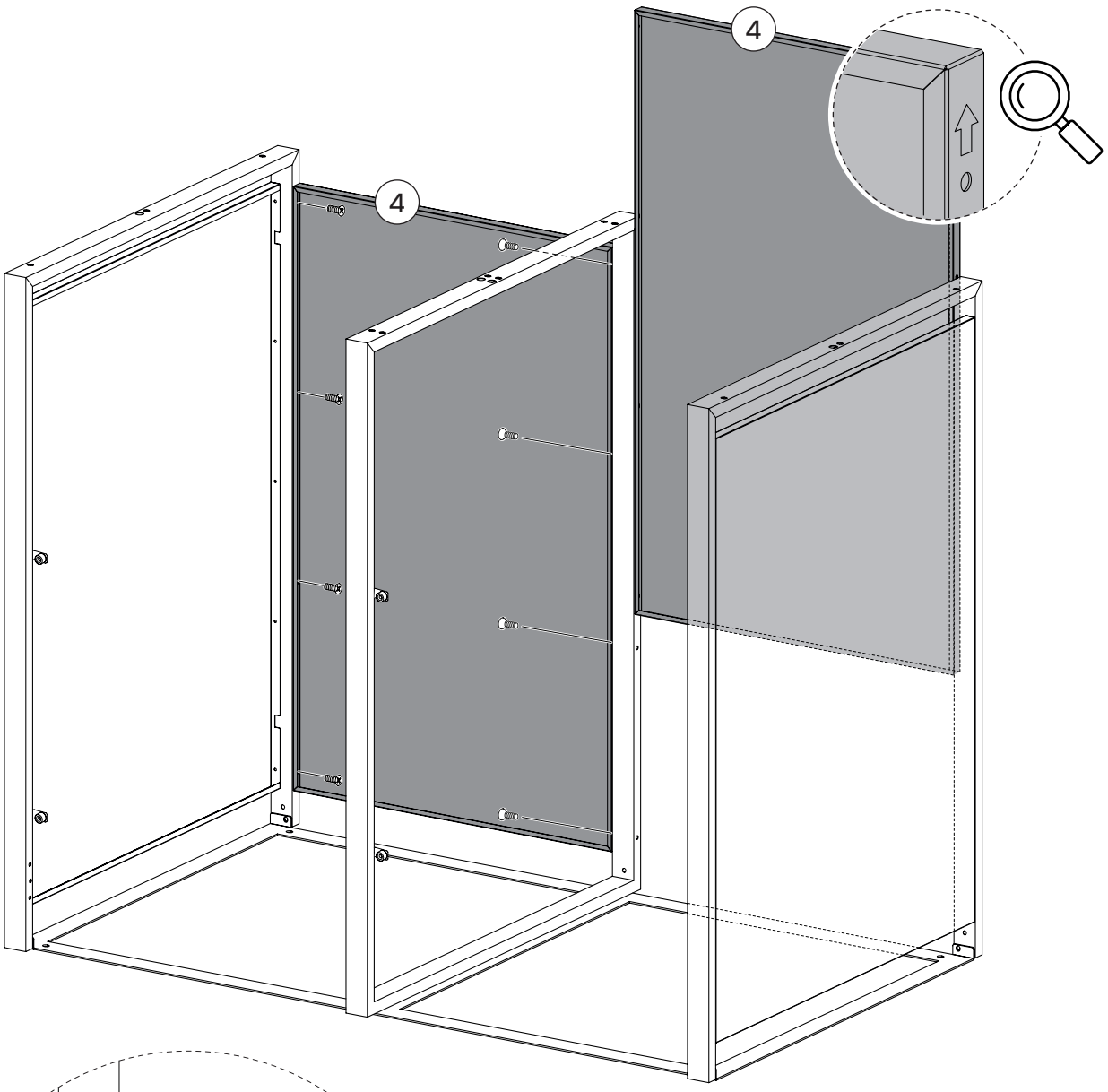

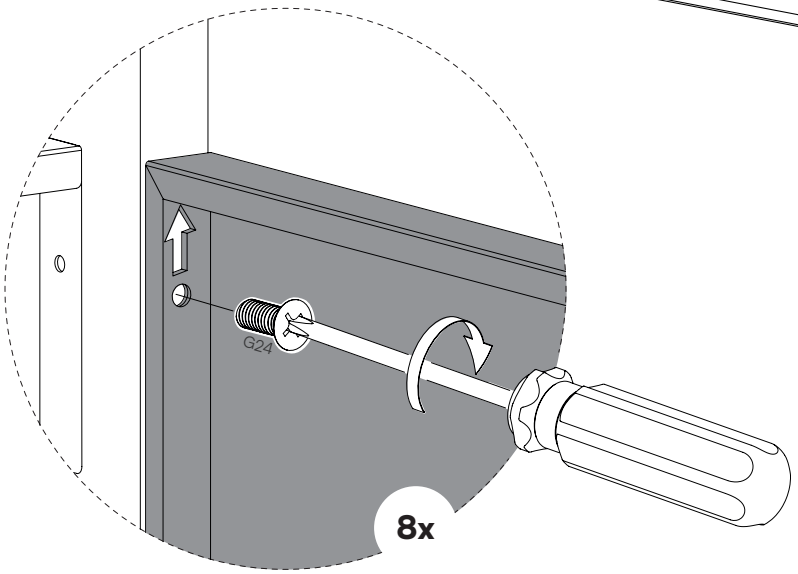

6

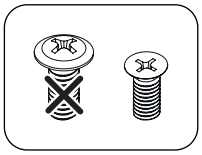

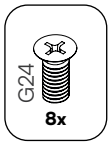

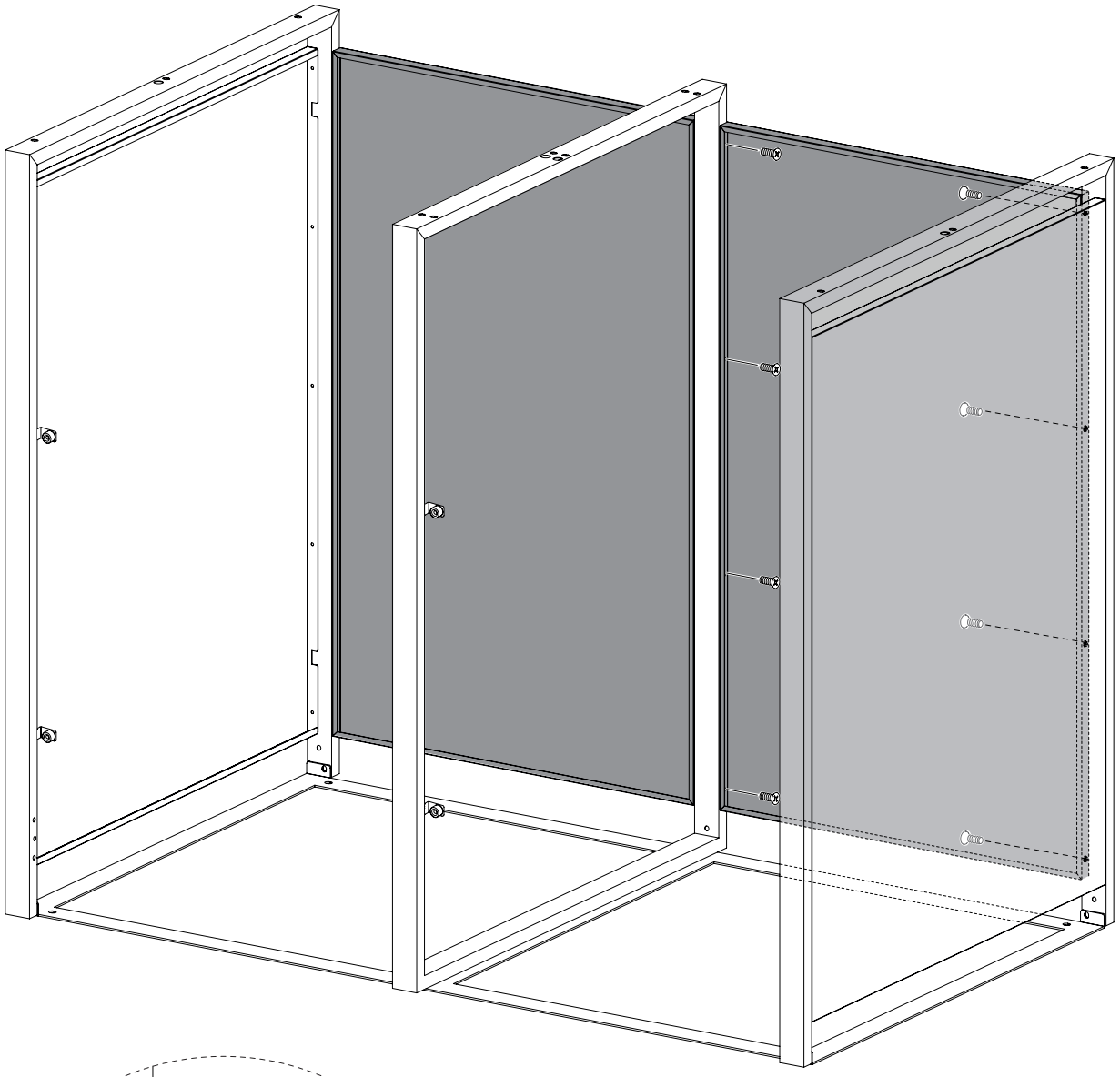

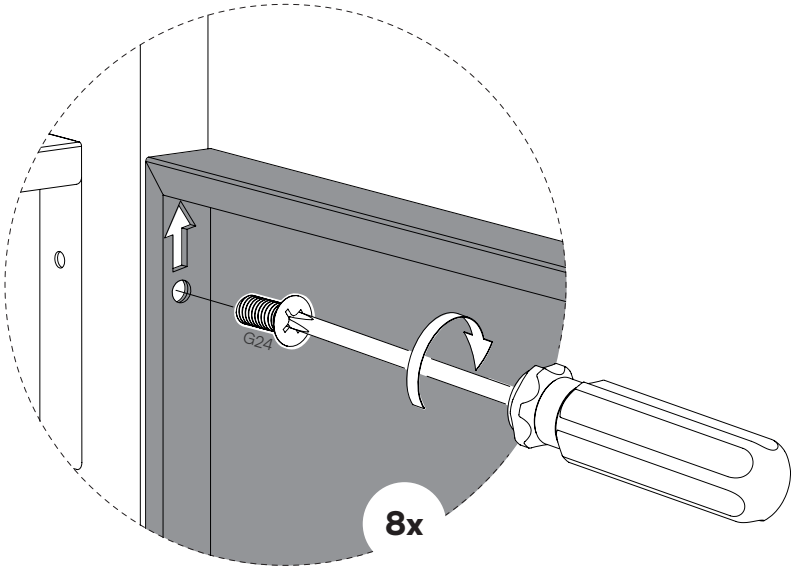

7

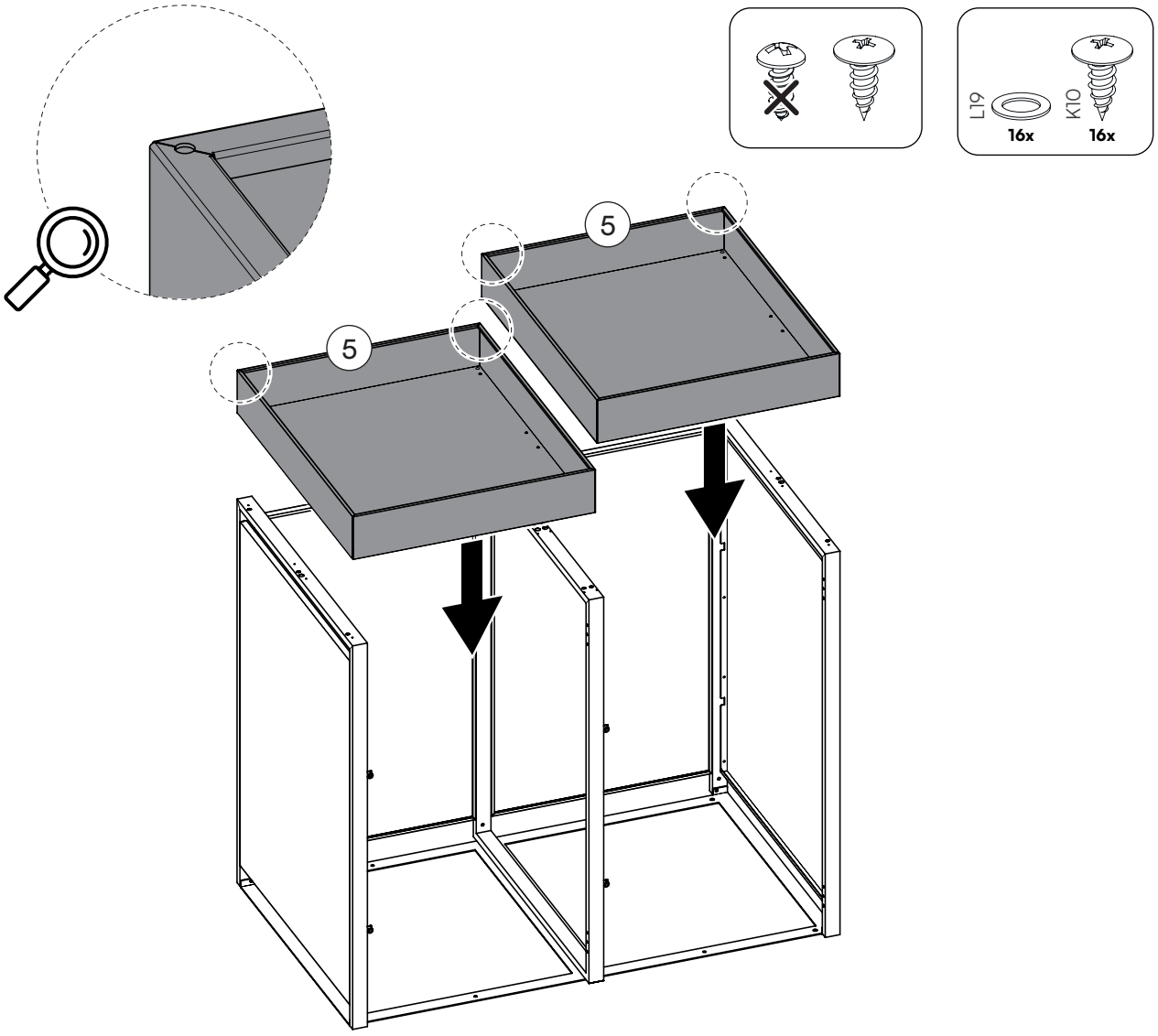

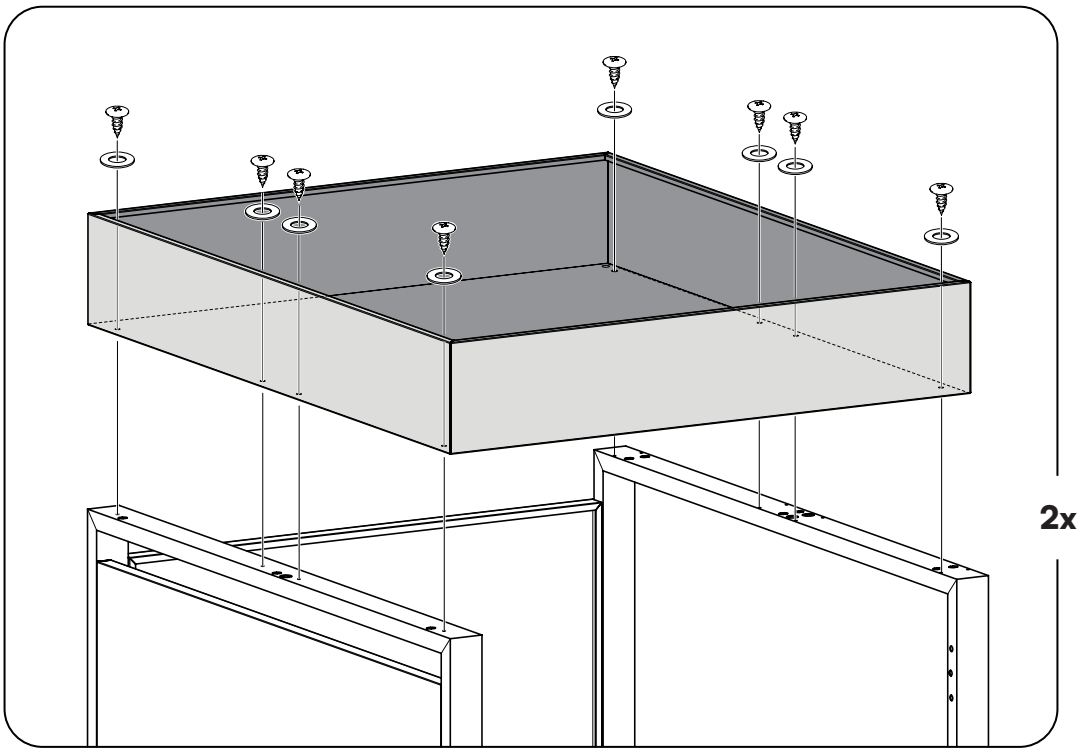

2x

8

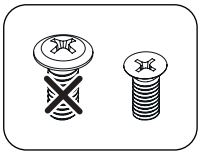

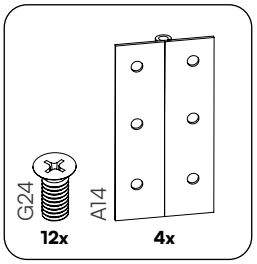

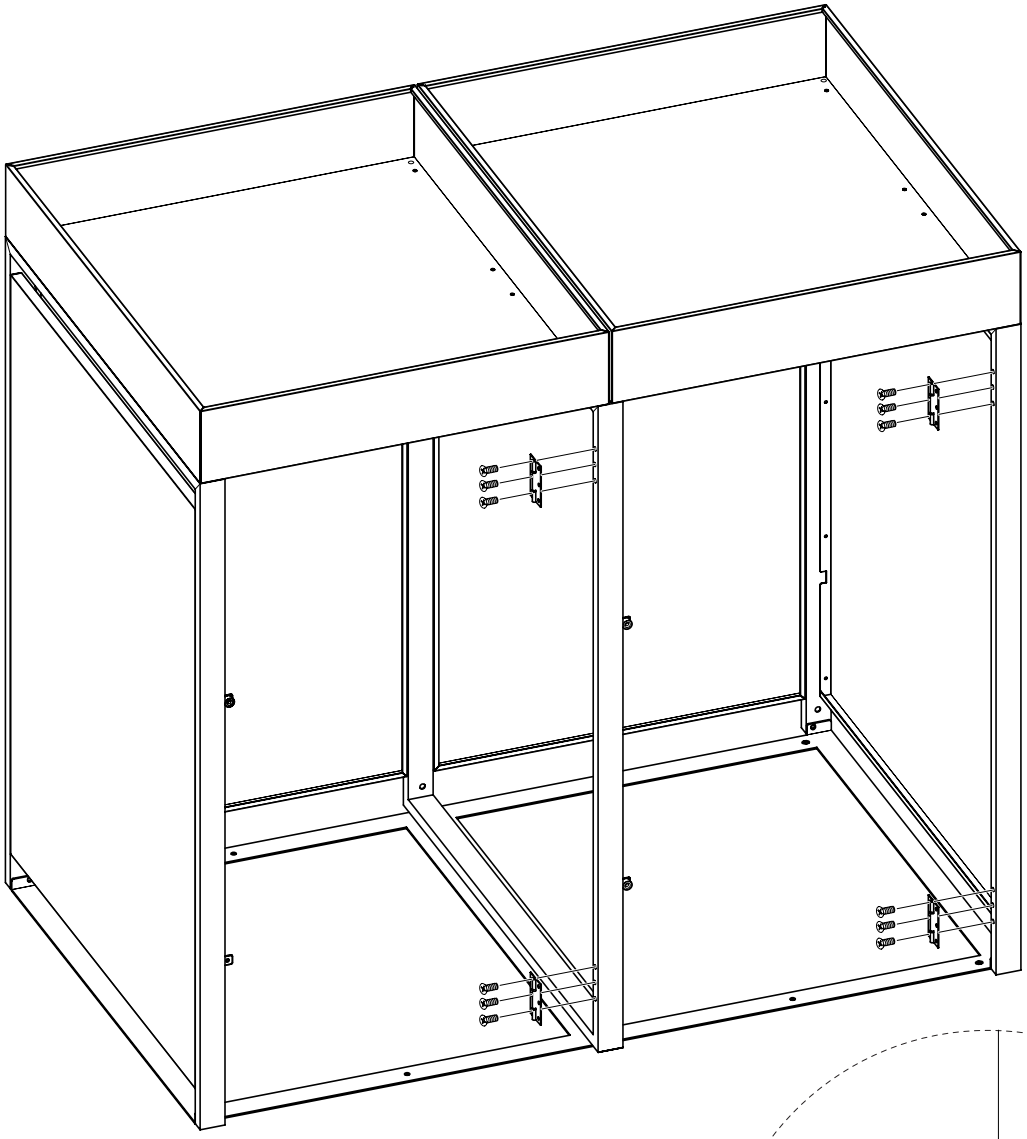

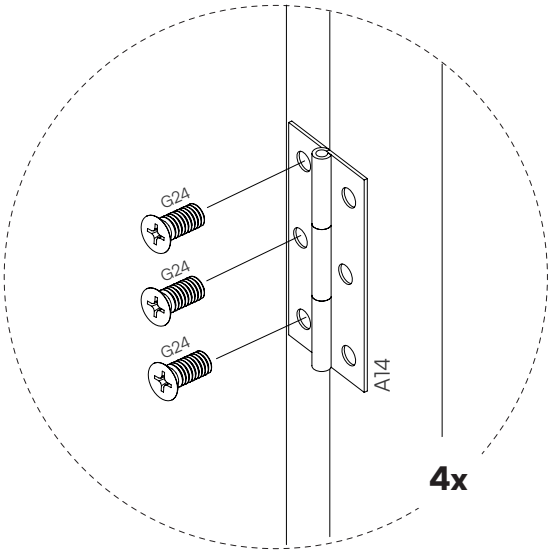

9

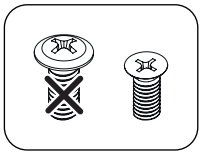

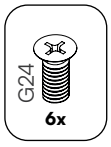

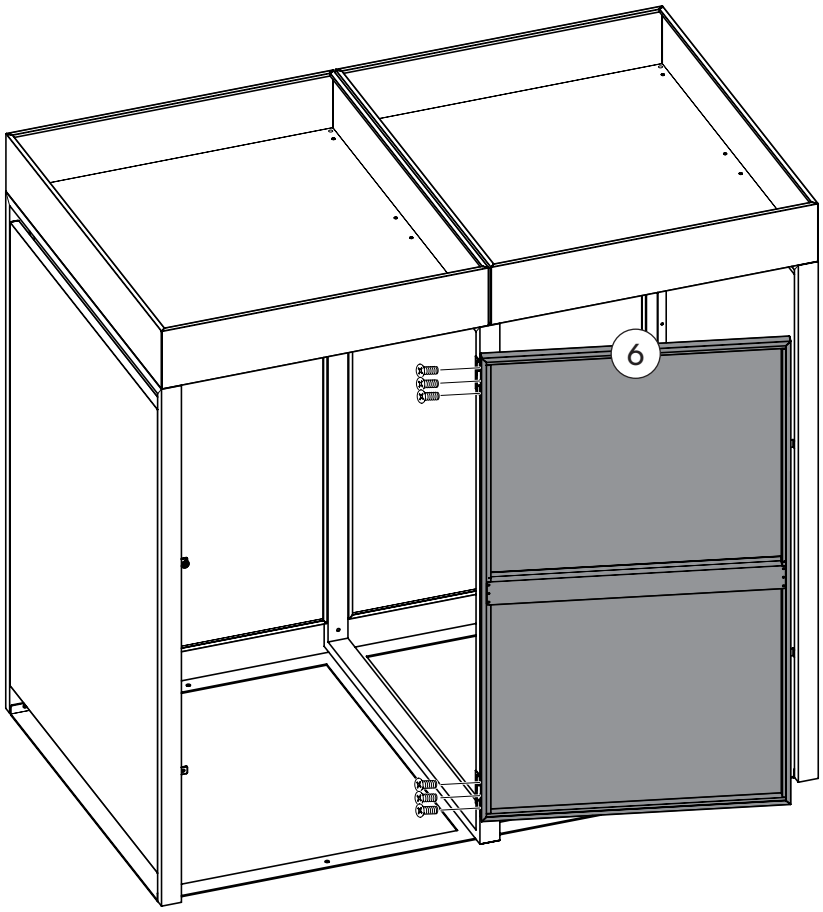

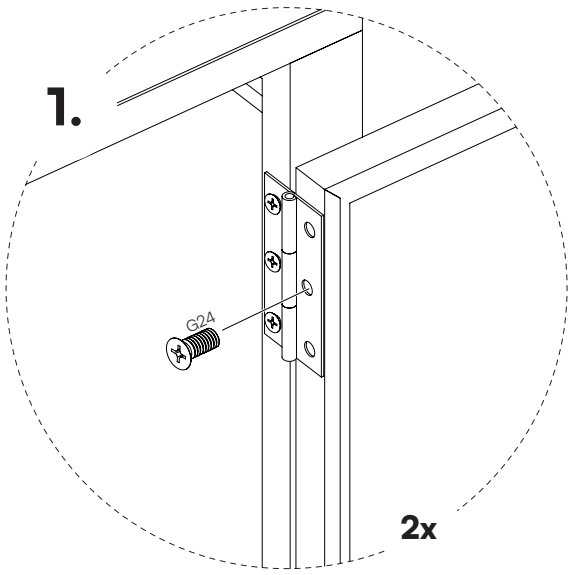

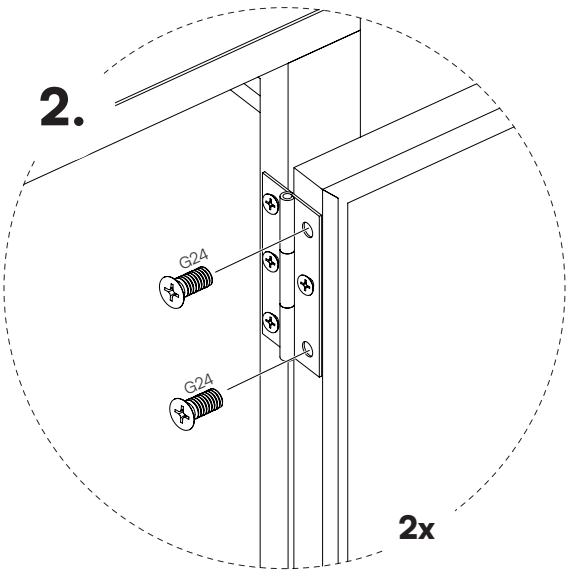

10

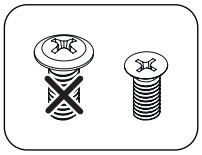



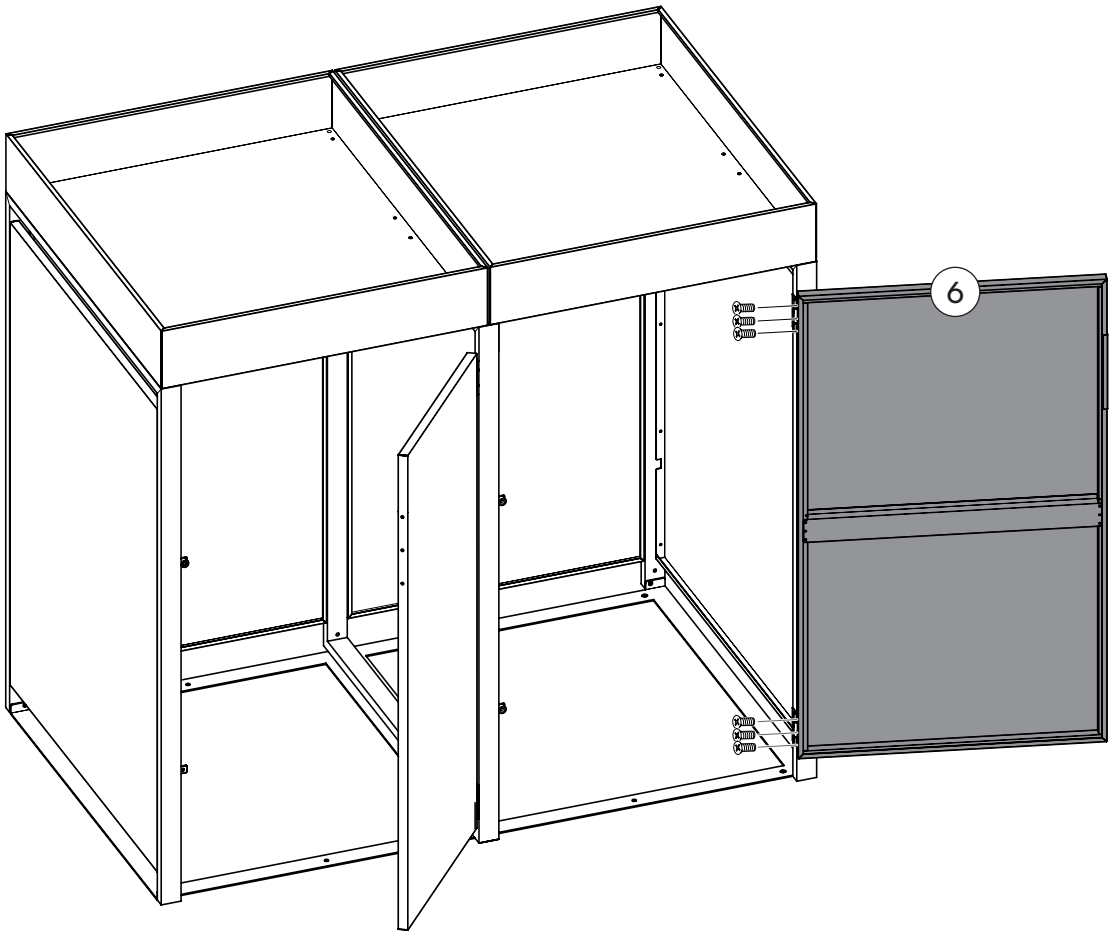

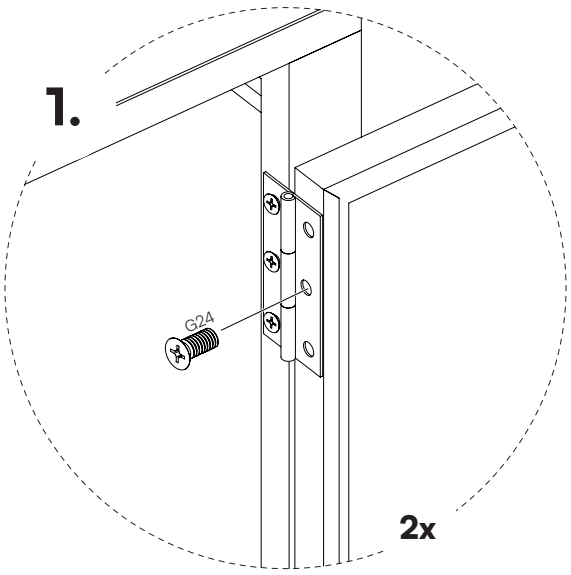

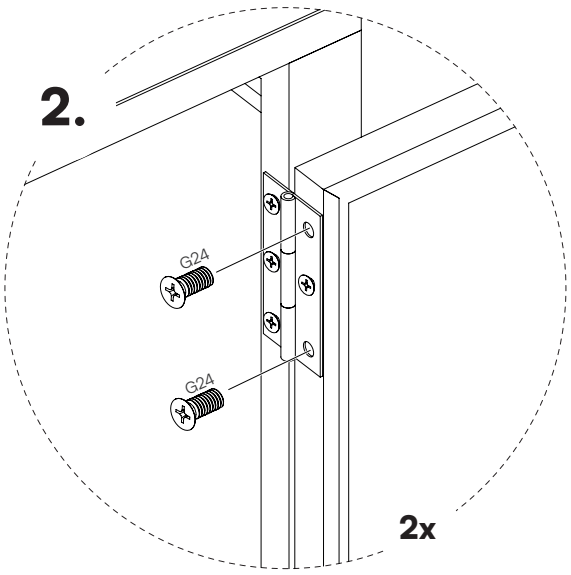

11

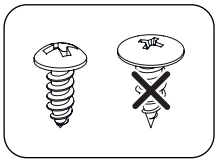

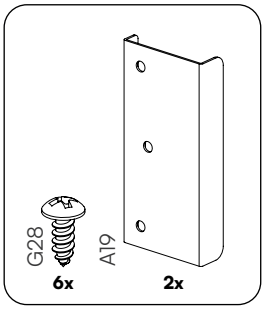

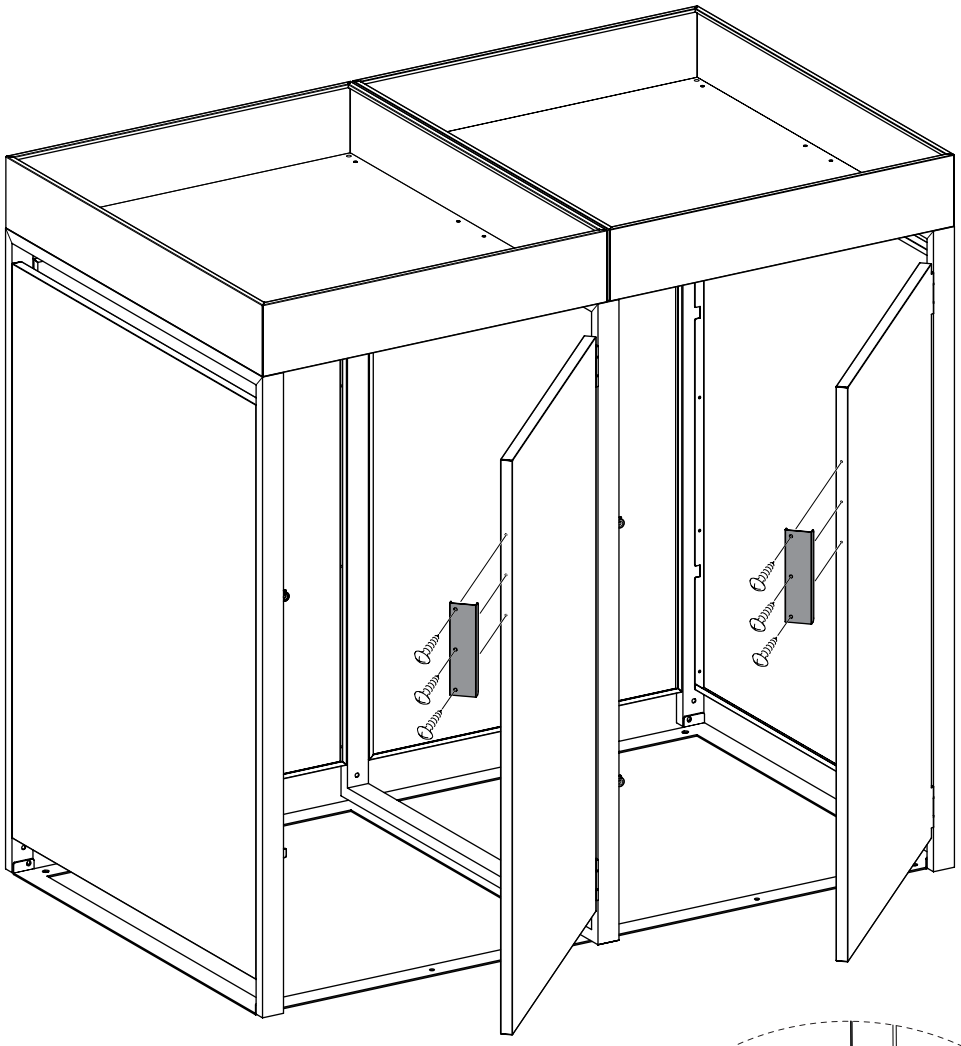

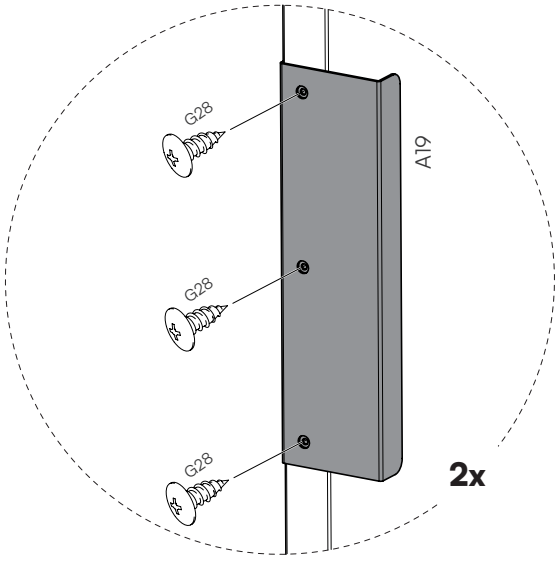

12

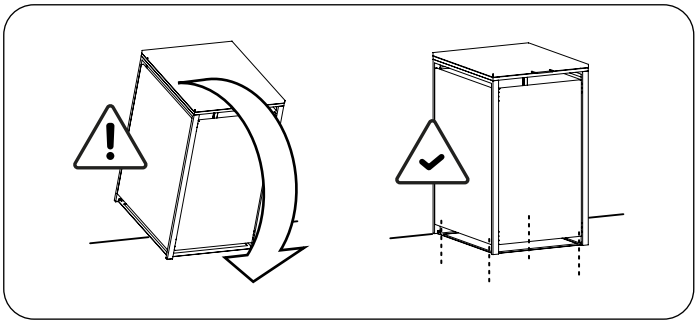

Für zusätzliche Stabilität empfehlen wir den Aufbewahrungsschrank in den Boden zu verschrauben.

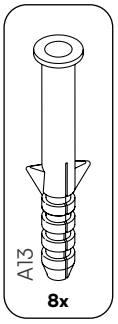

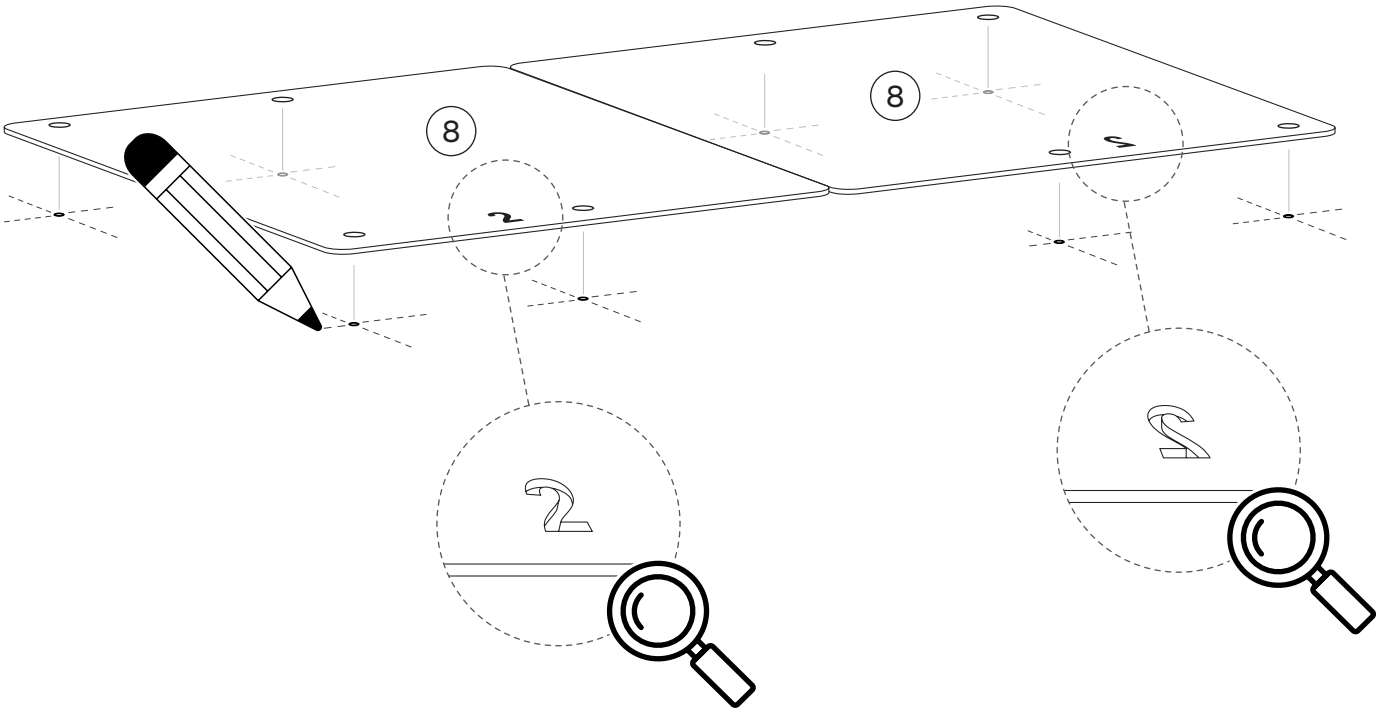

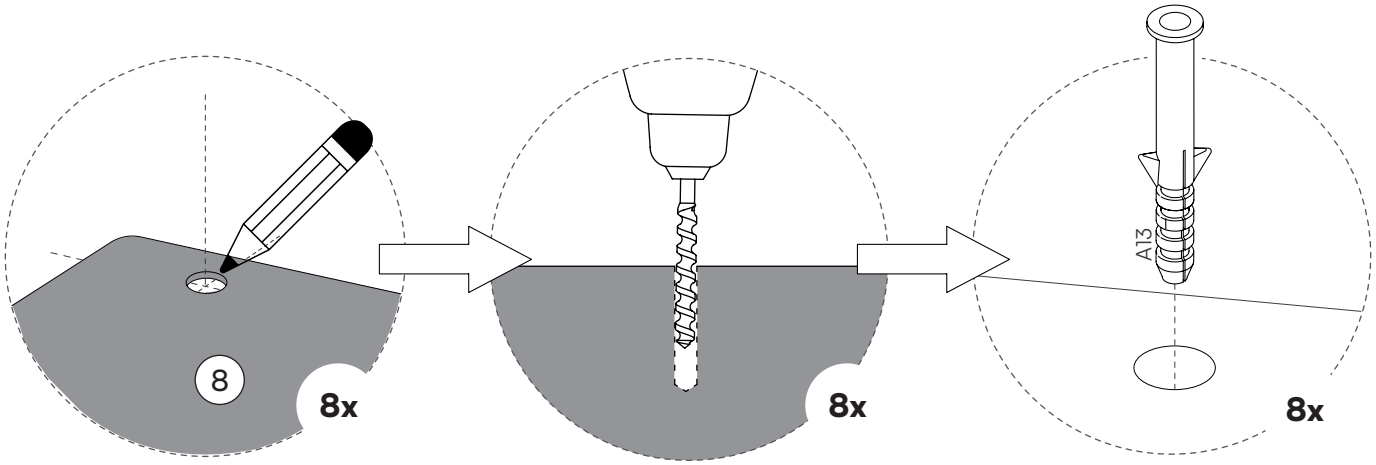

13

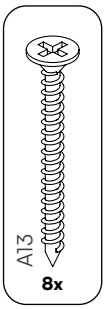

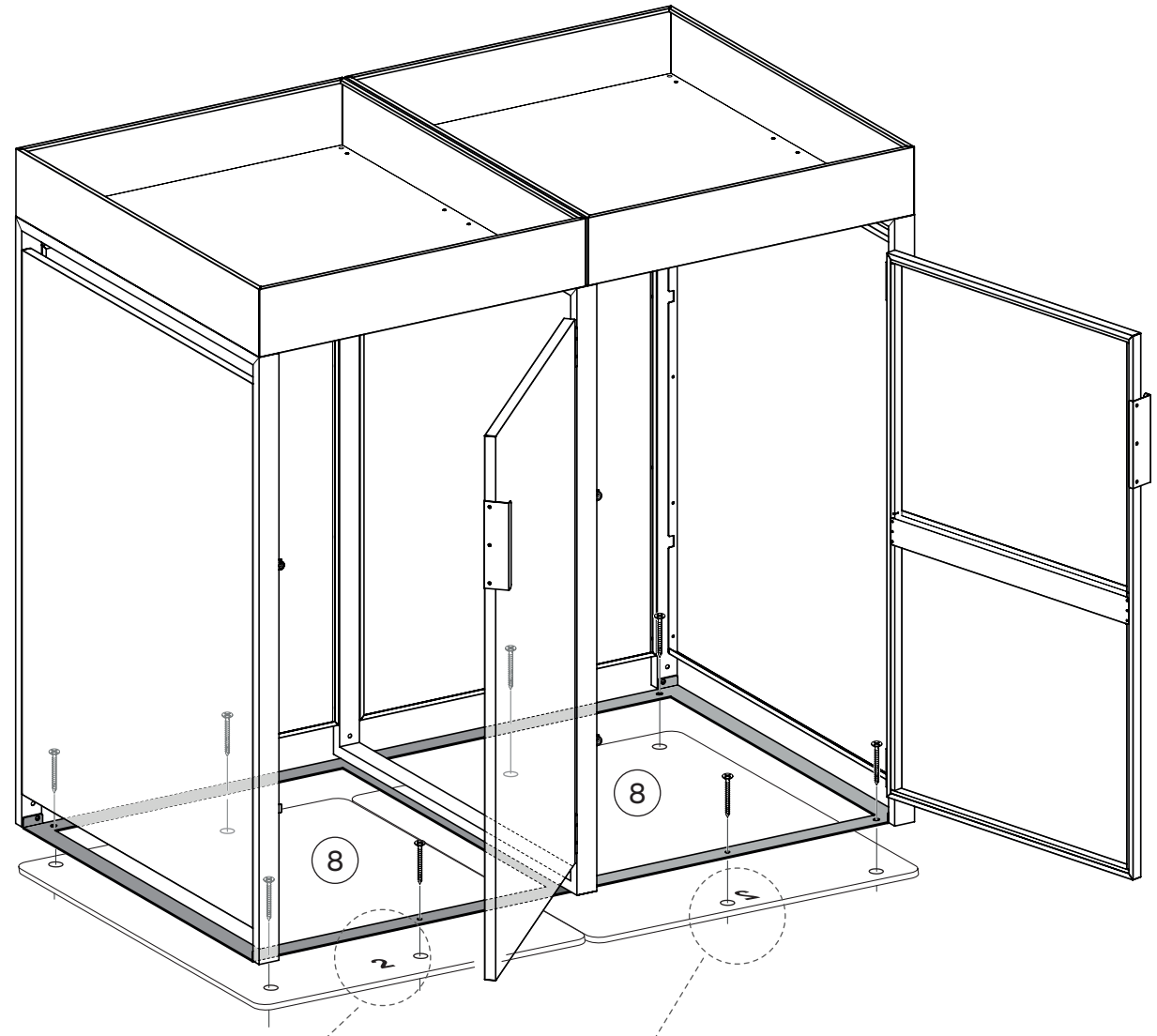

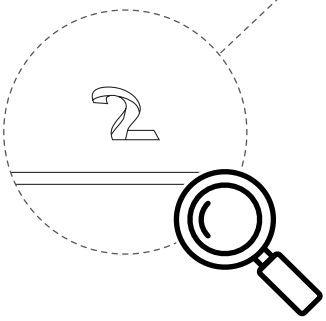

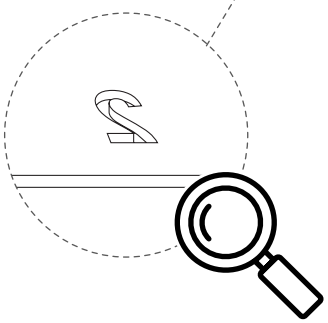

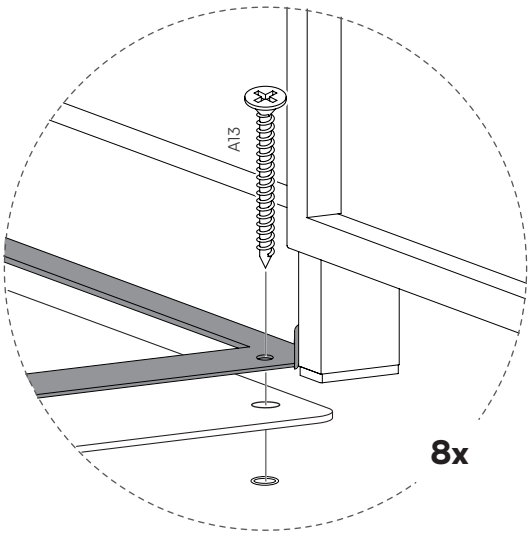

14

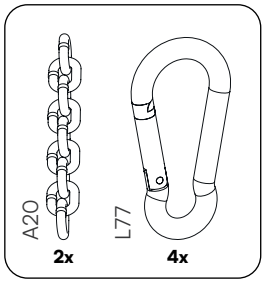

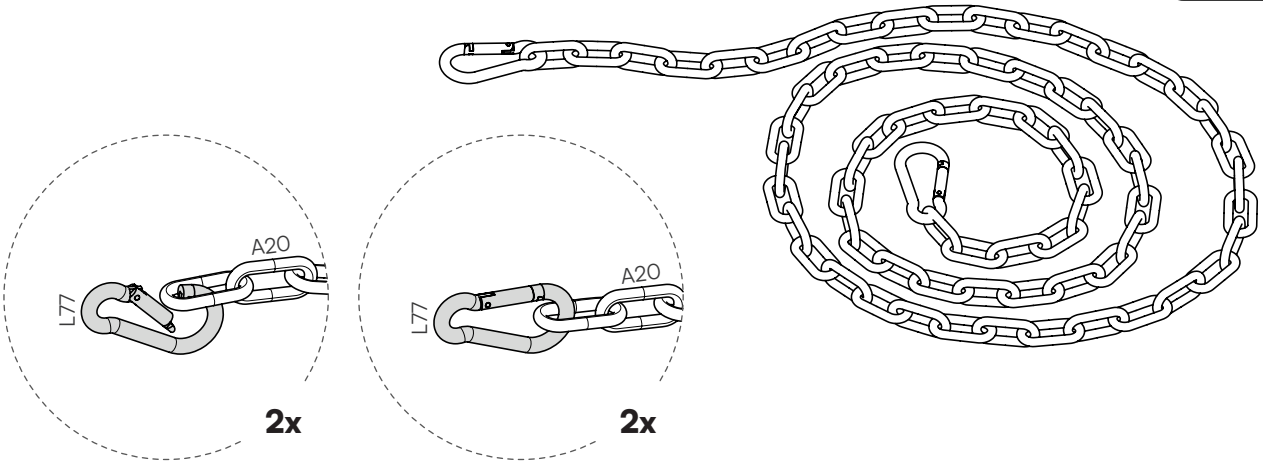

15

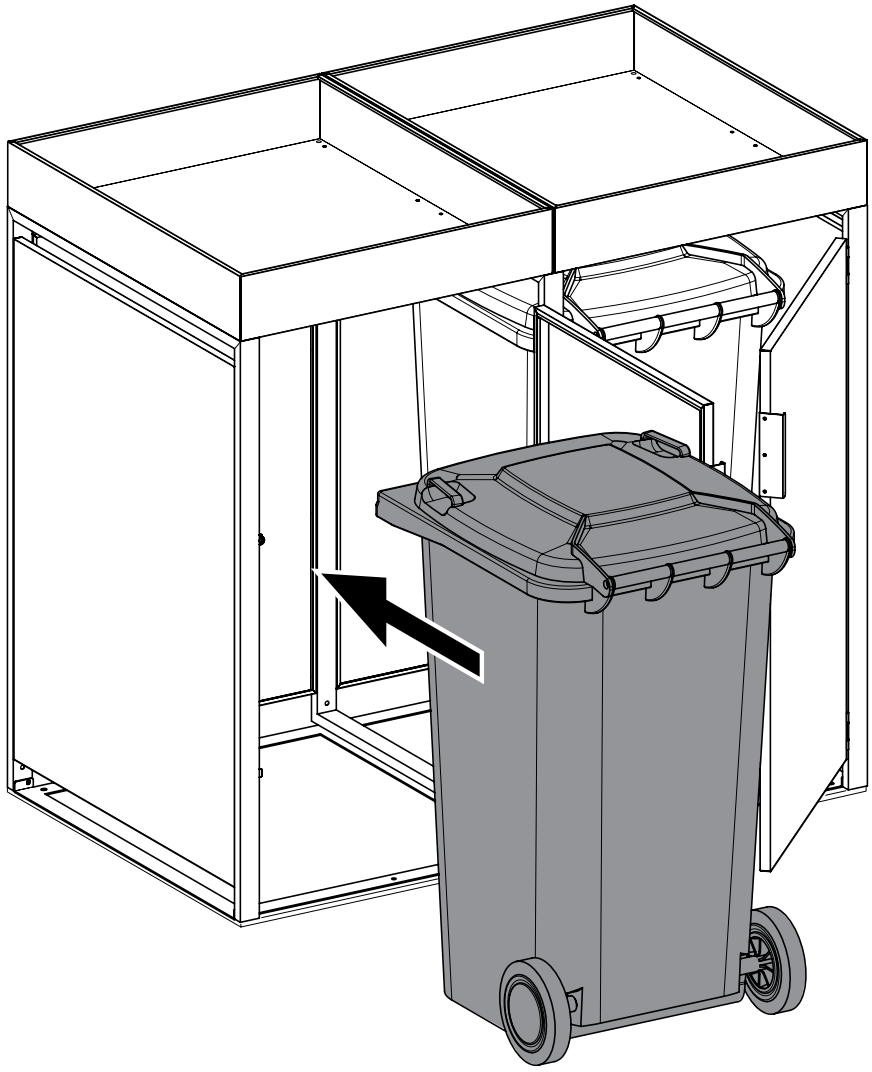

16

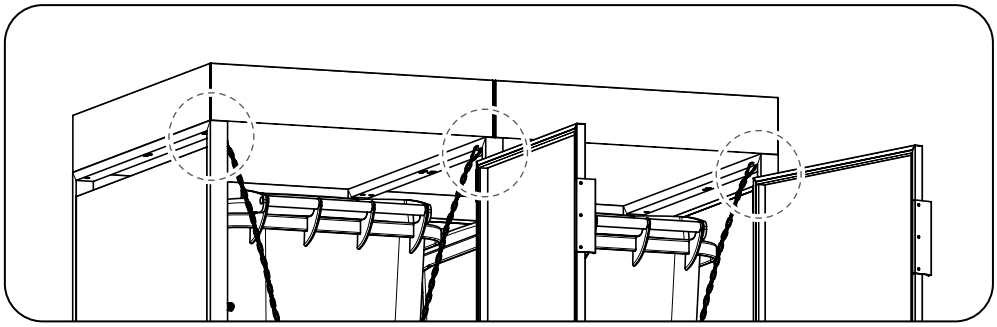

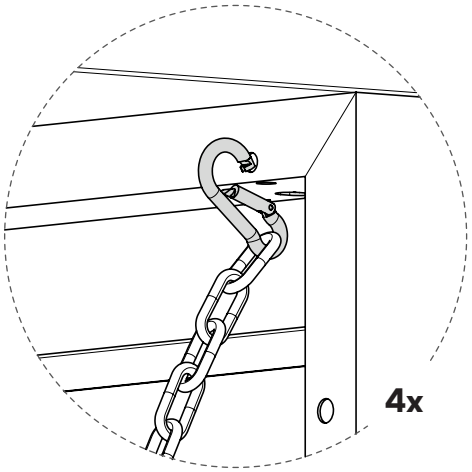

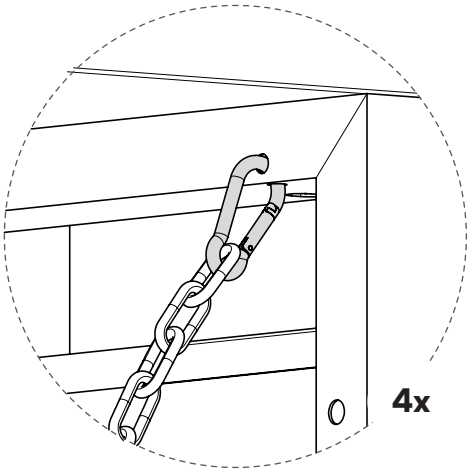

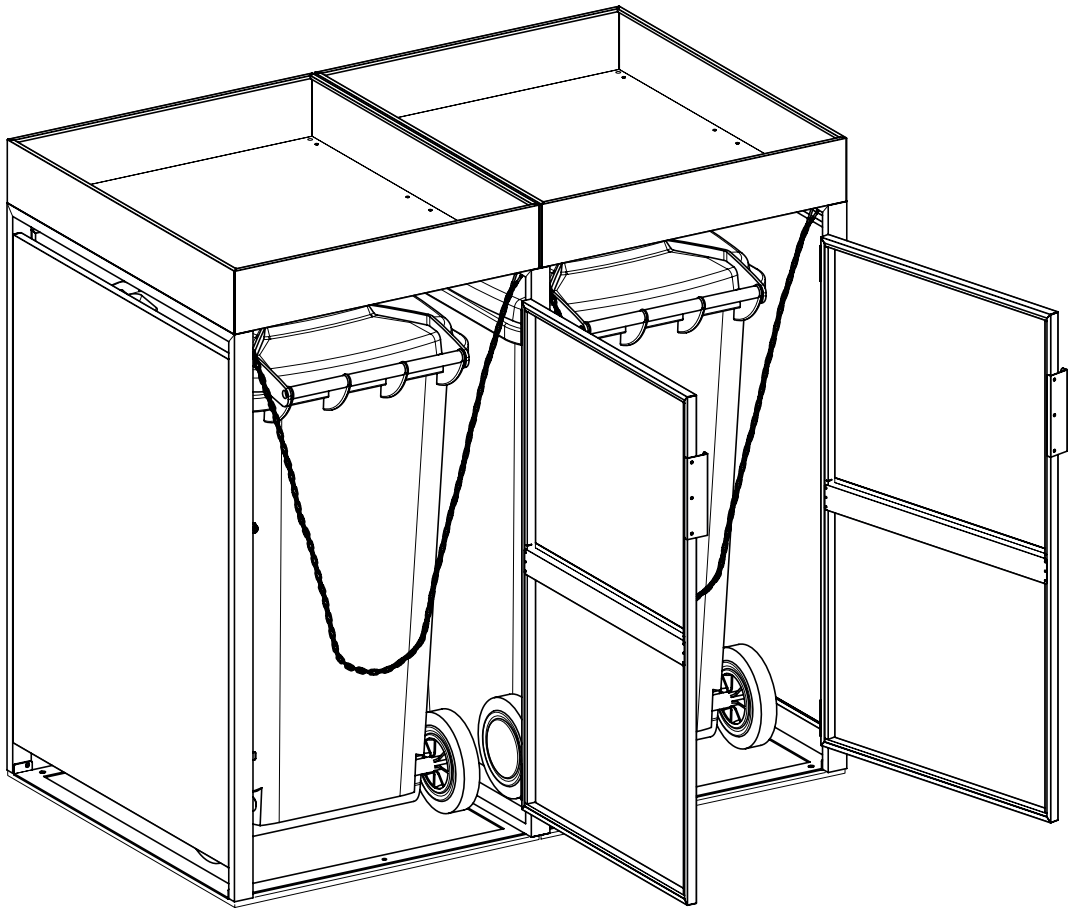

17

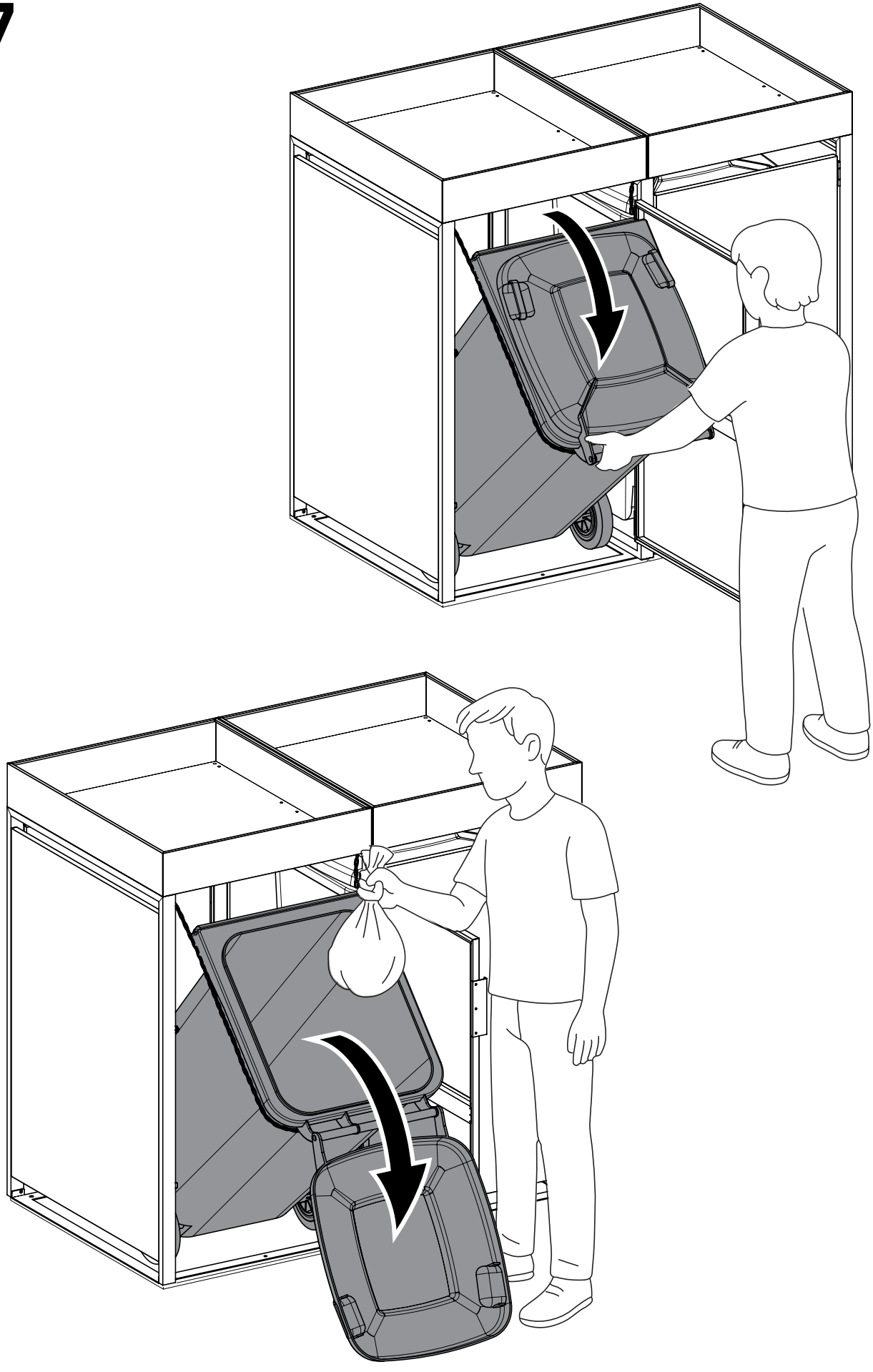

Geschafft!

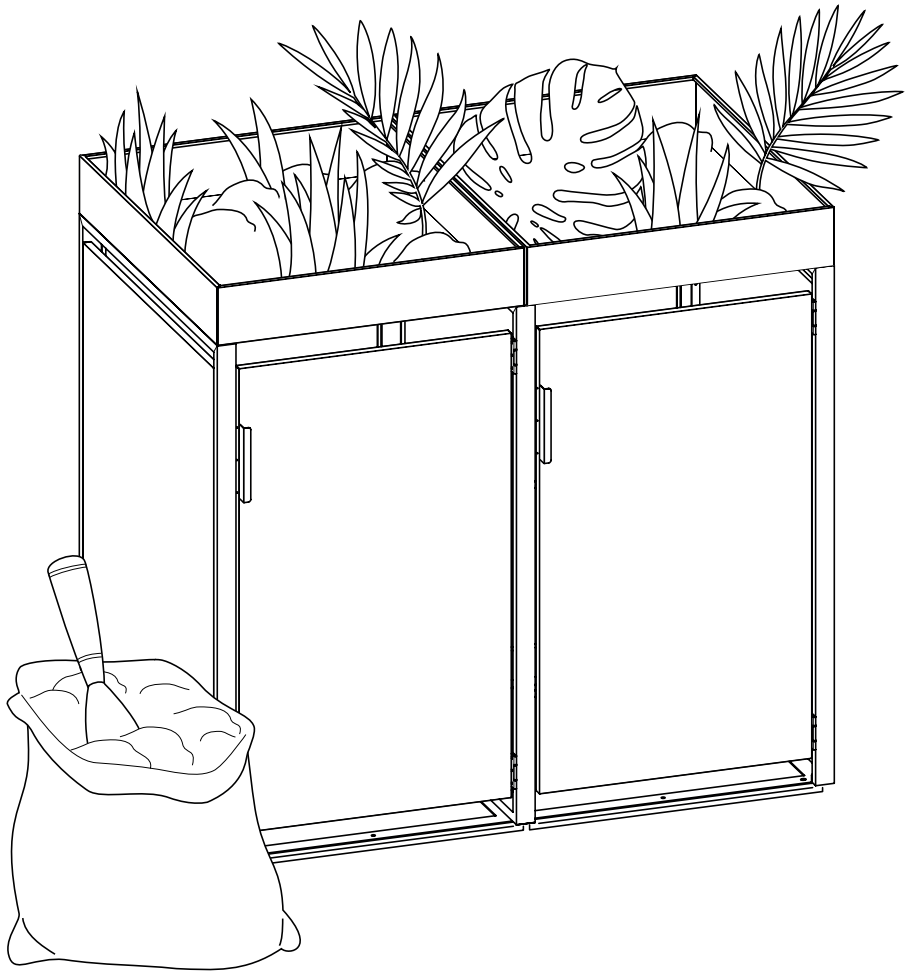

Fragen?

Wir sind für Dich da!

Scanne den QR-Code oder schreib uns an **service@bela-living.de.**
Gemeinsam kriegen wir jedes Problem gelöst!

