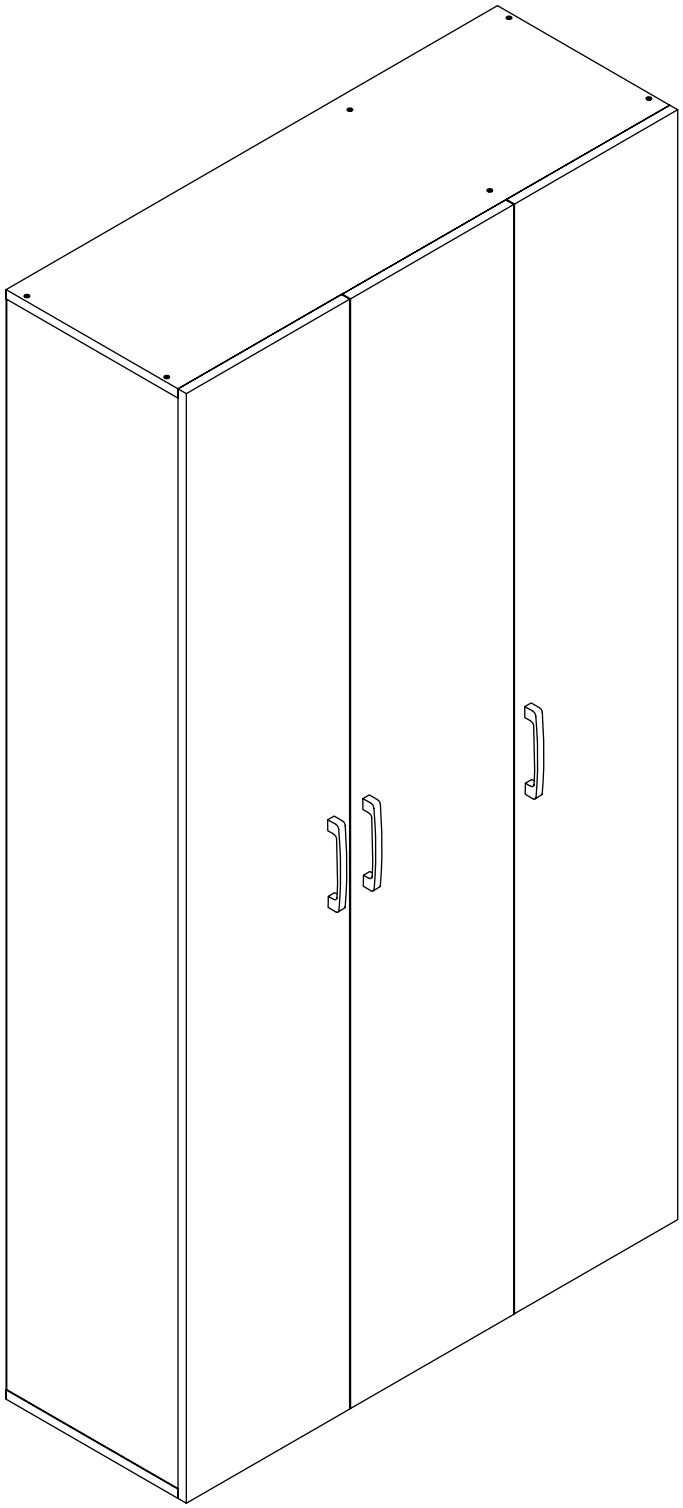

Bellamio

Apol
Schrank

Hey,

wir freuen uns, dass Du Dich für unser Produkt entschieden hast. Beachte die kommenden Hinweise, um den Aufbau problemlos zu gestalten.

Viel Spaß mit Deinem Produkt!

50%

weniger Fehler beim Aufbau durch sorgfältiges Lesen der Anleitung

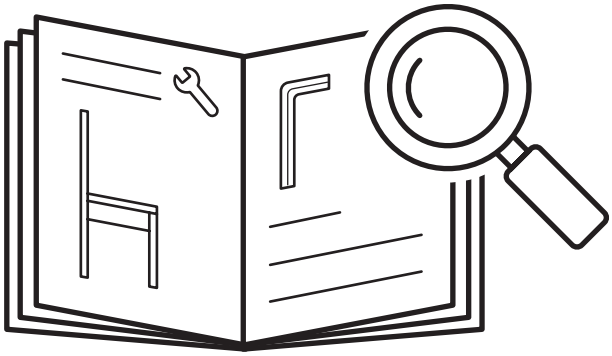

60-90

min

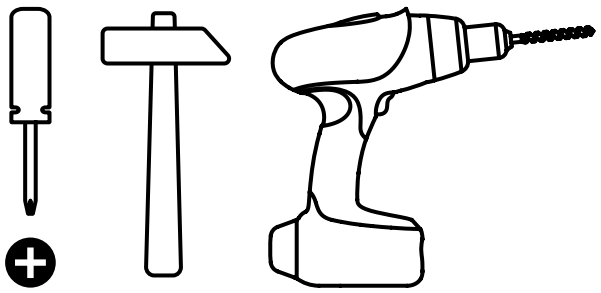

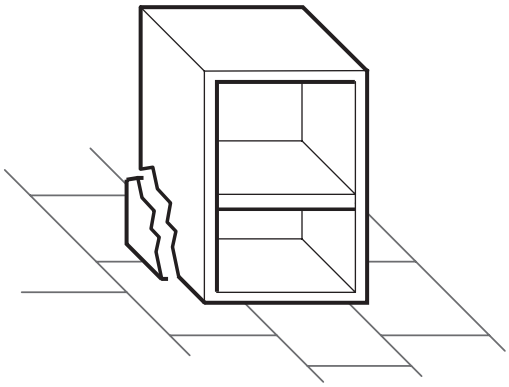

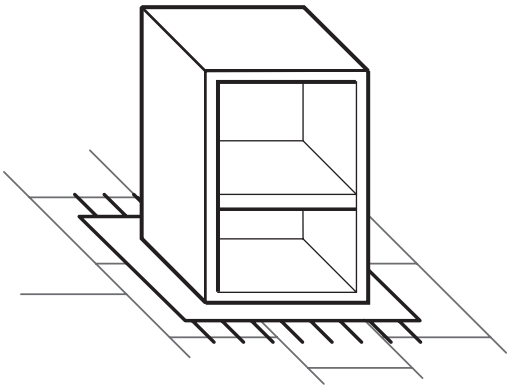

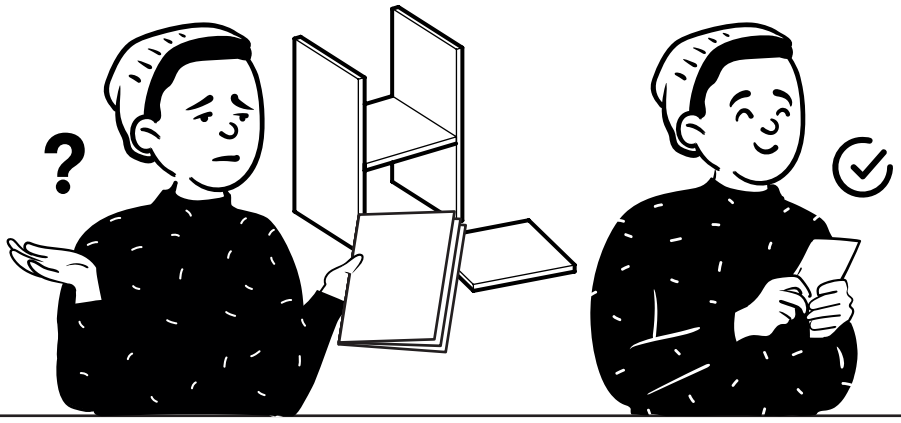

Fragen?

Wir sind für Dich da!

service@bela-living.de

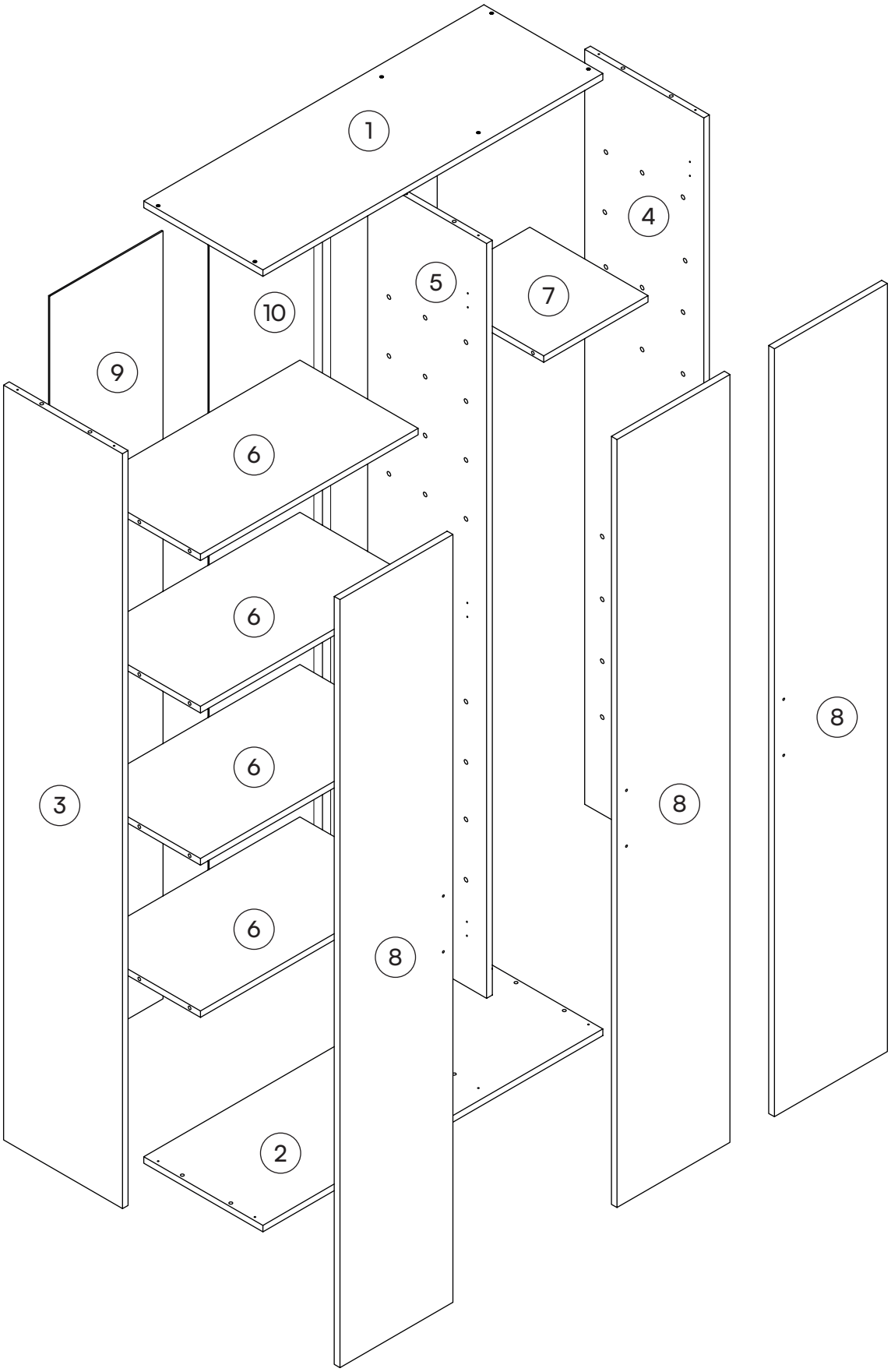

Bellamio

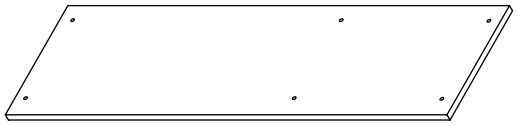

1 Oberboden
1x

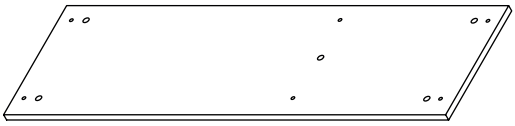

2 Unterboden
1x

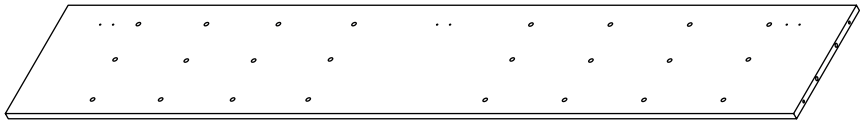

3 Seitenteil, links
1x

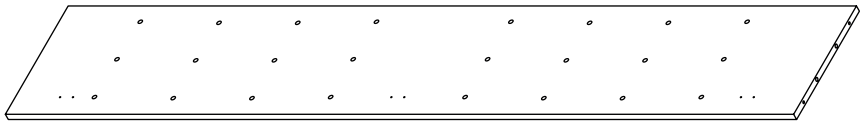

4 Seitenteil, rechts
1x

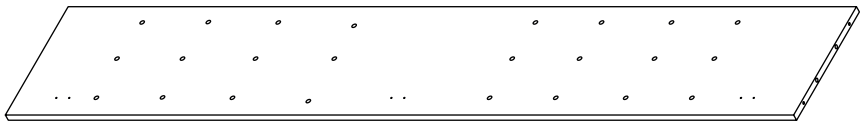

5 Mittelteil
1x

6 Fachboden, links
4x

7 Fachboden, rechts
1x

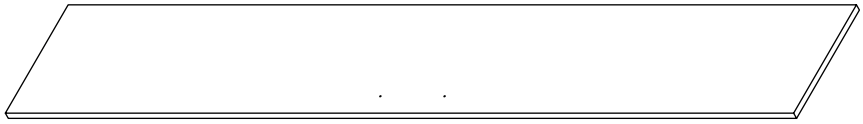

8 Tür
3x

9 Rückwand, links
1x

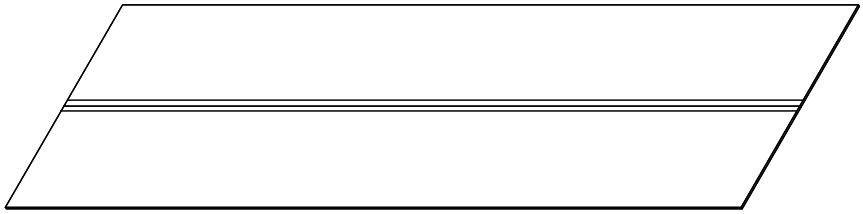

10 Rückwand, rechts
1x

Maßeinheit in mm

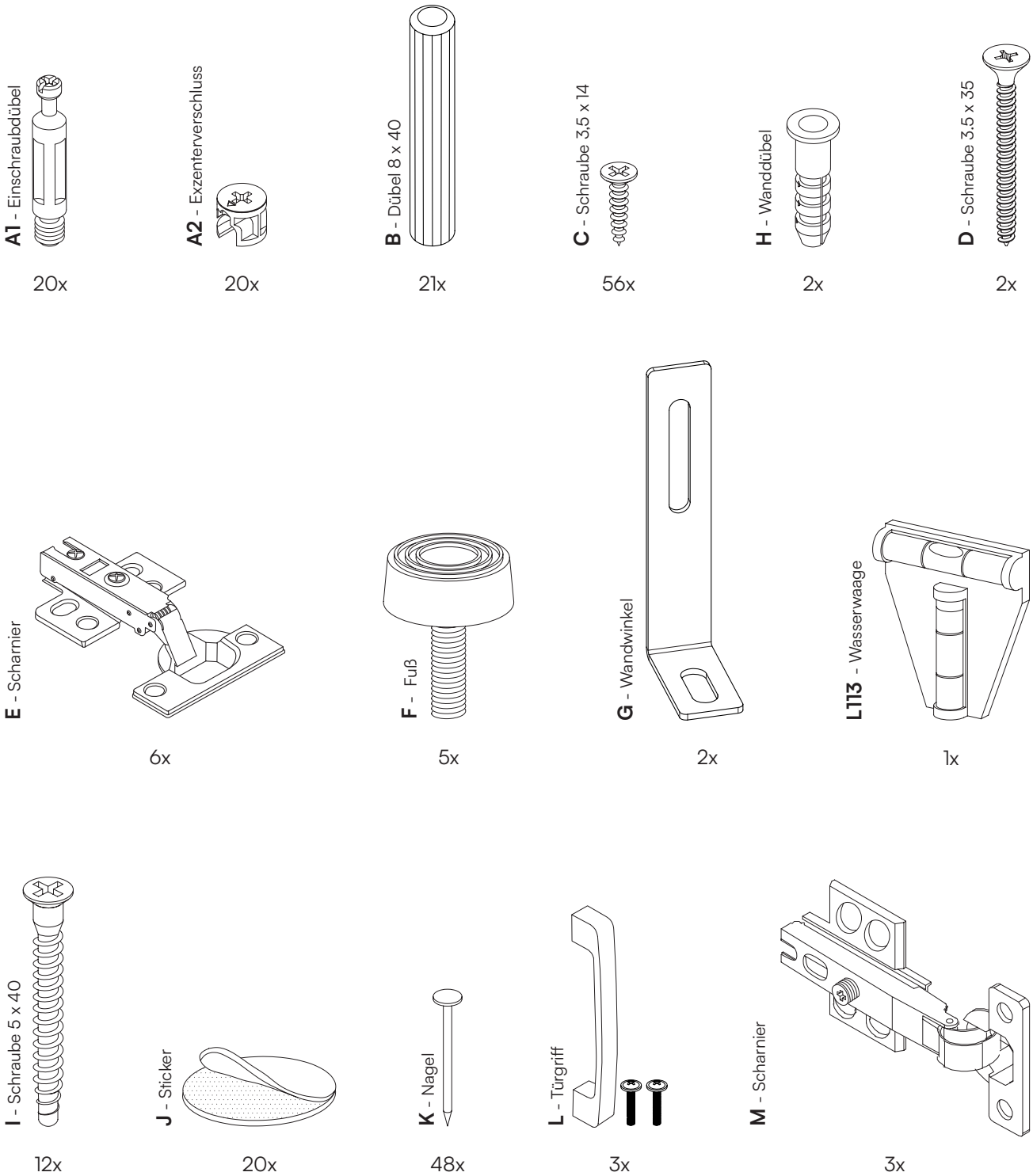

Ein letzter Check:

Bitte überprüfe, ob Du alle Teile hast.

Viel Spaß beim Aufbau!

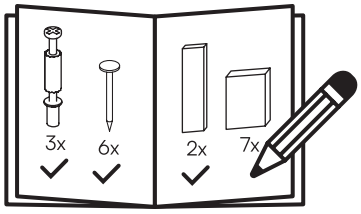

1

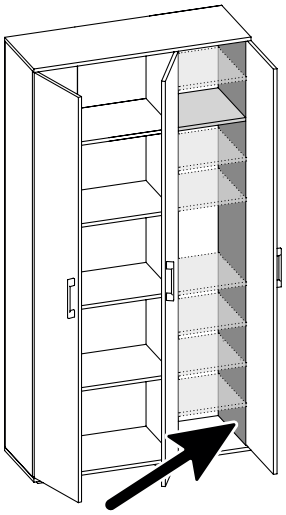

Die Höhe der Einlegeböden kann durch die Position der Einschraubdübel individuell festgelegt werden.

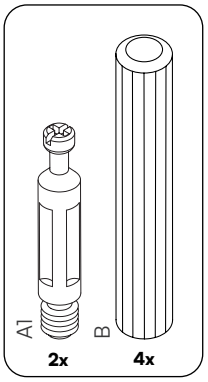

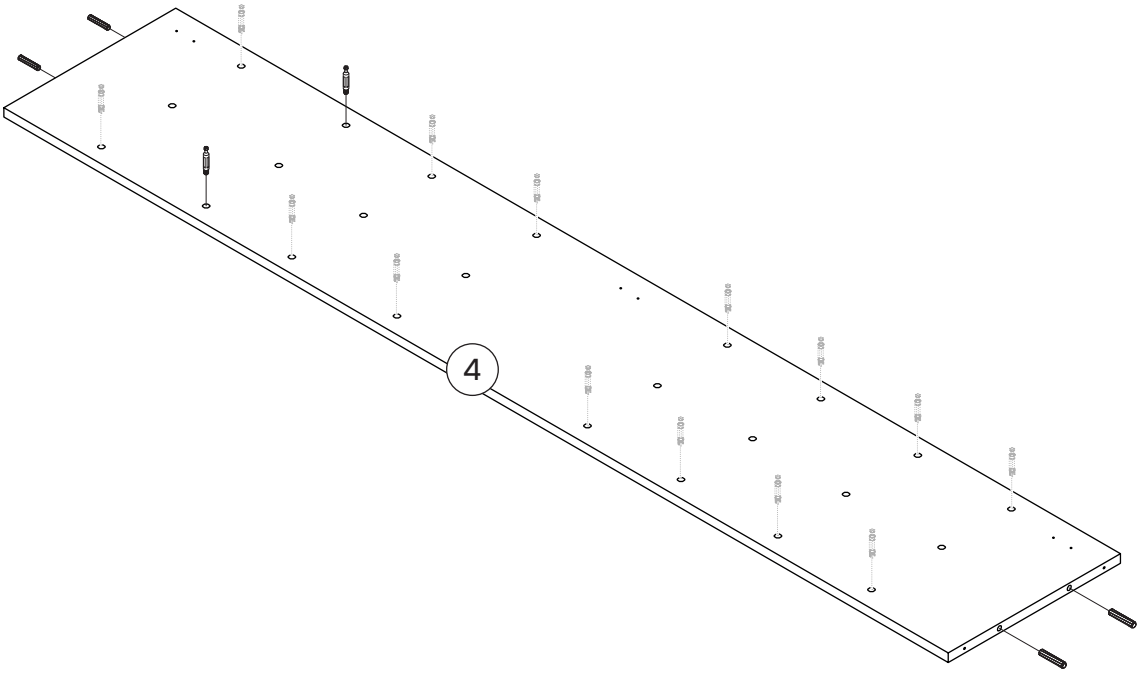

2

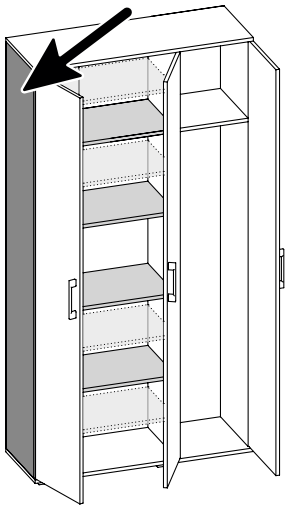

Die Höhe der Einlegeböden kann durch die Position der Einschraubdübel individuell festgelegt werden.

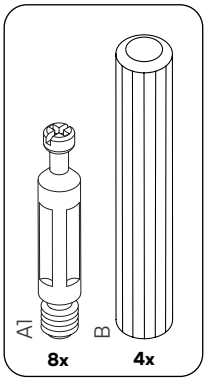

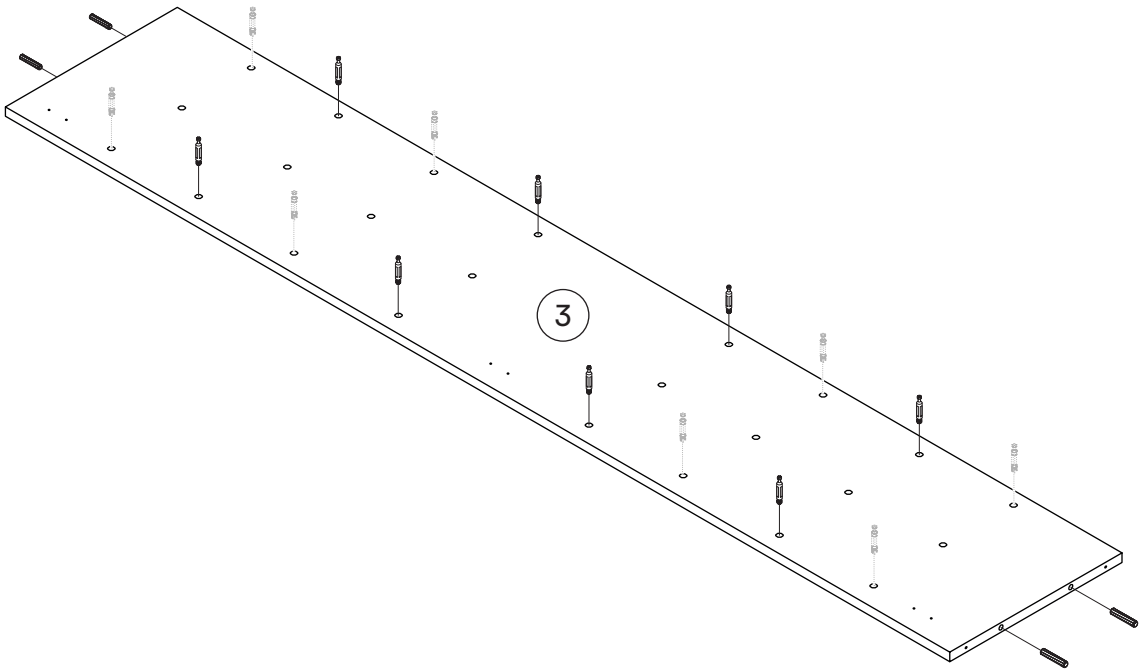

3

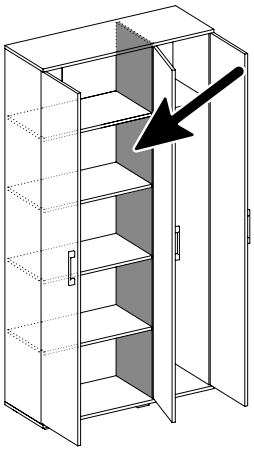

Die Positionen der Einschraubdübel in der Mittelwand müssen den zuvor gewählten Höhen der Einschraubdübel in der linken und rechten Seitenwand entsprechen.

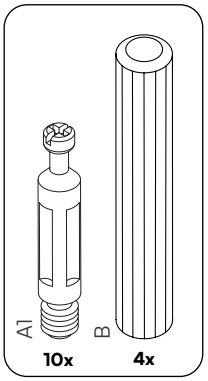

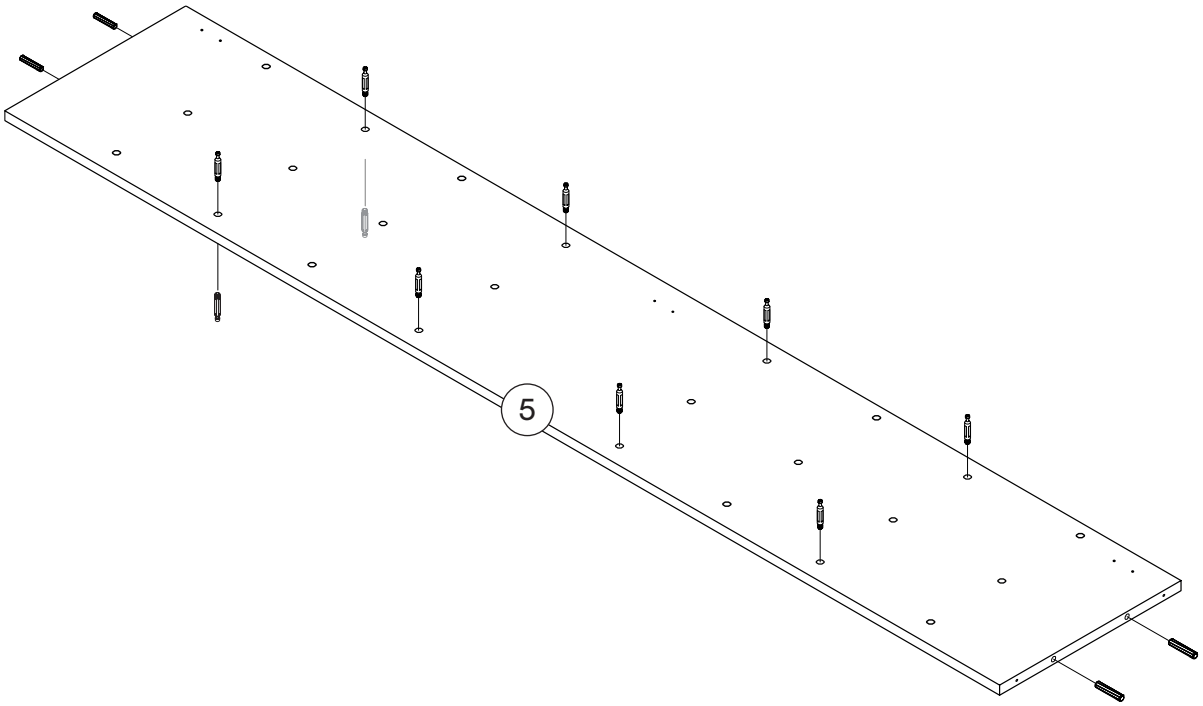

4

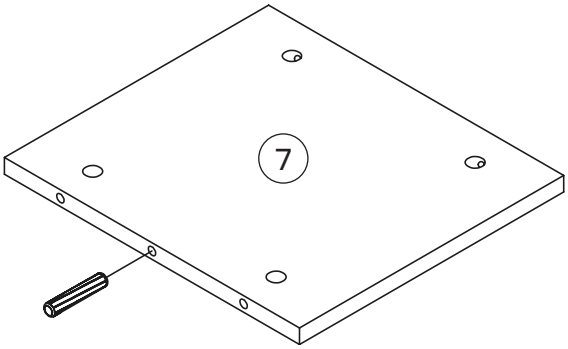

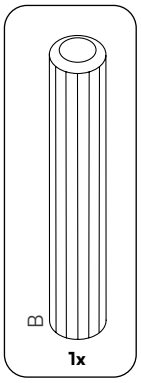

5

4x

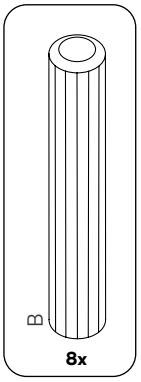

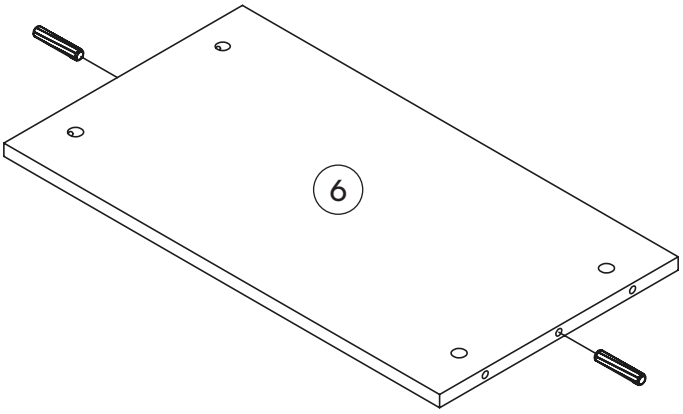

6

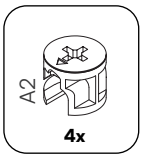

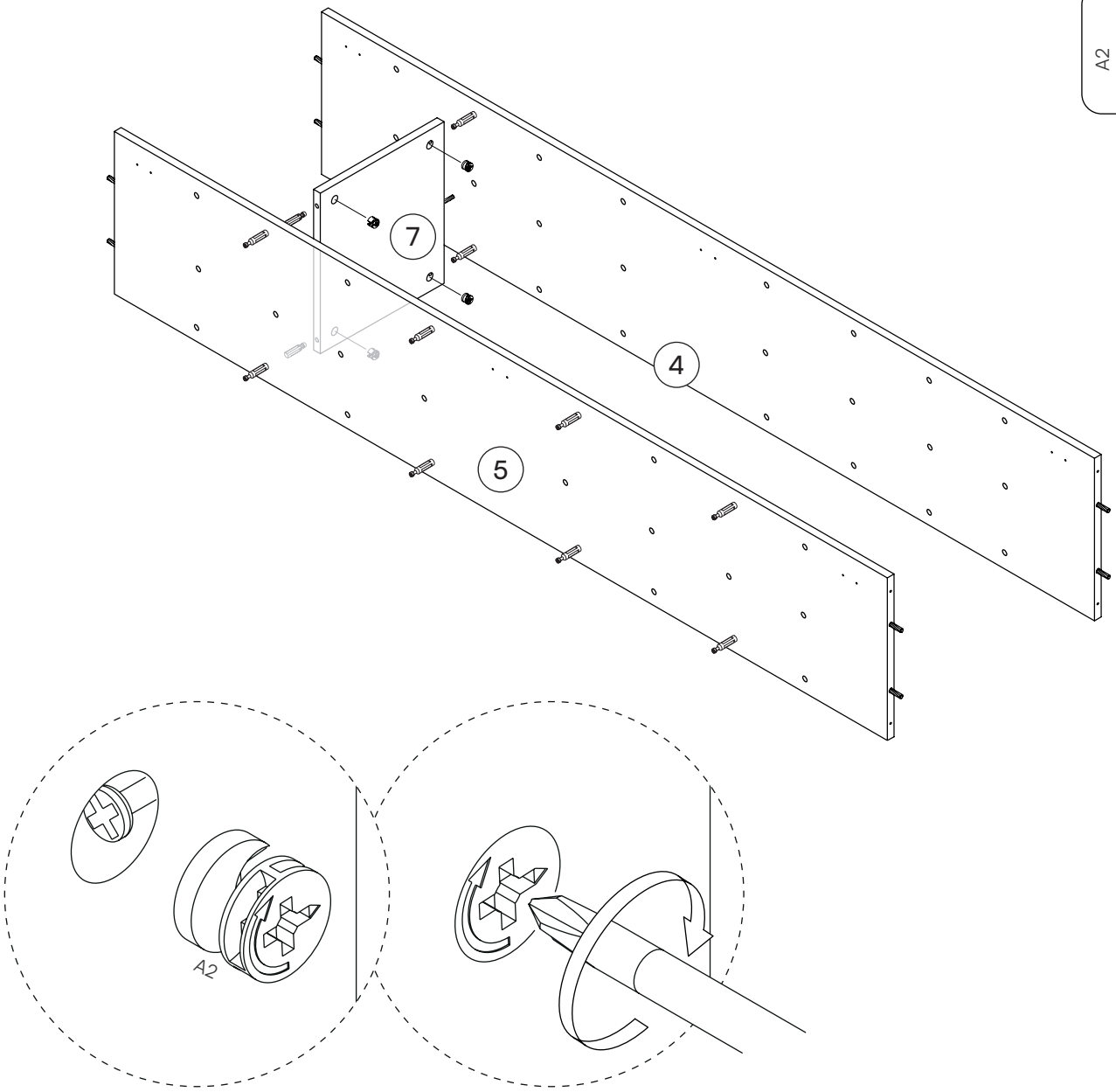

7

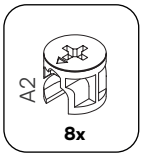

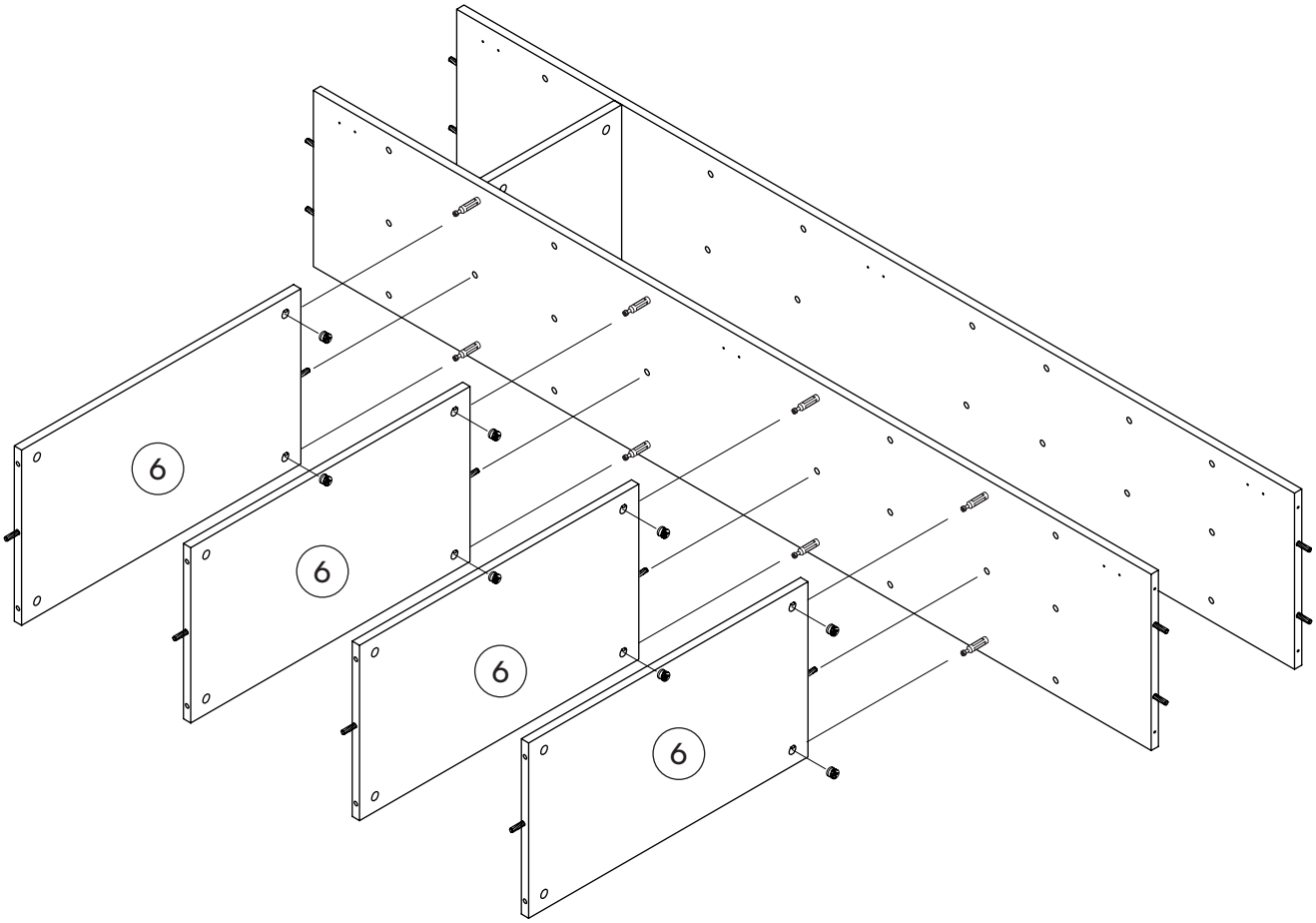

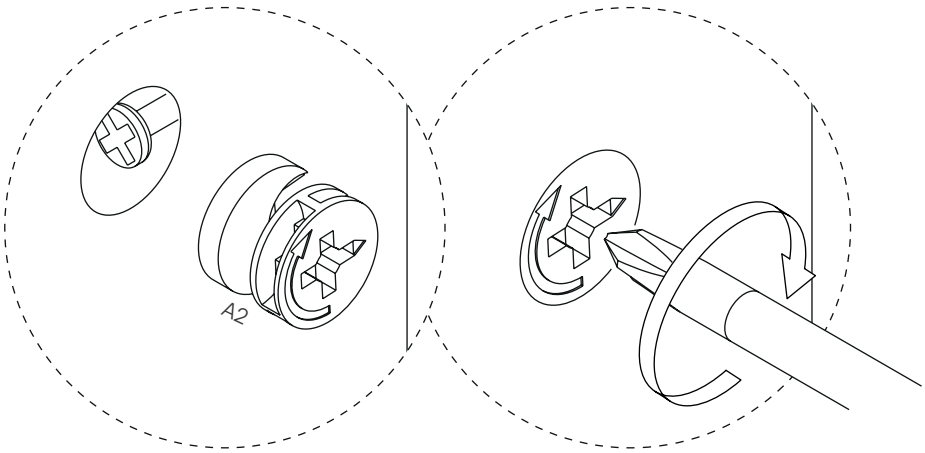

8

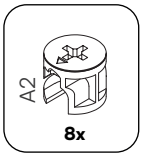

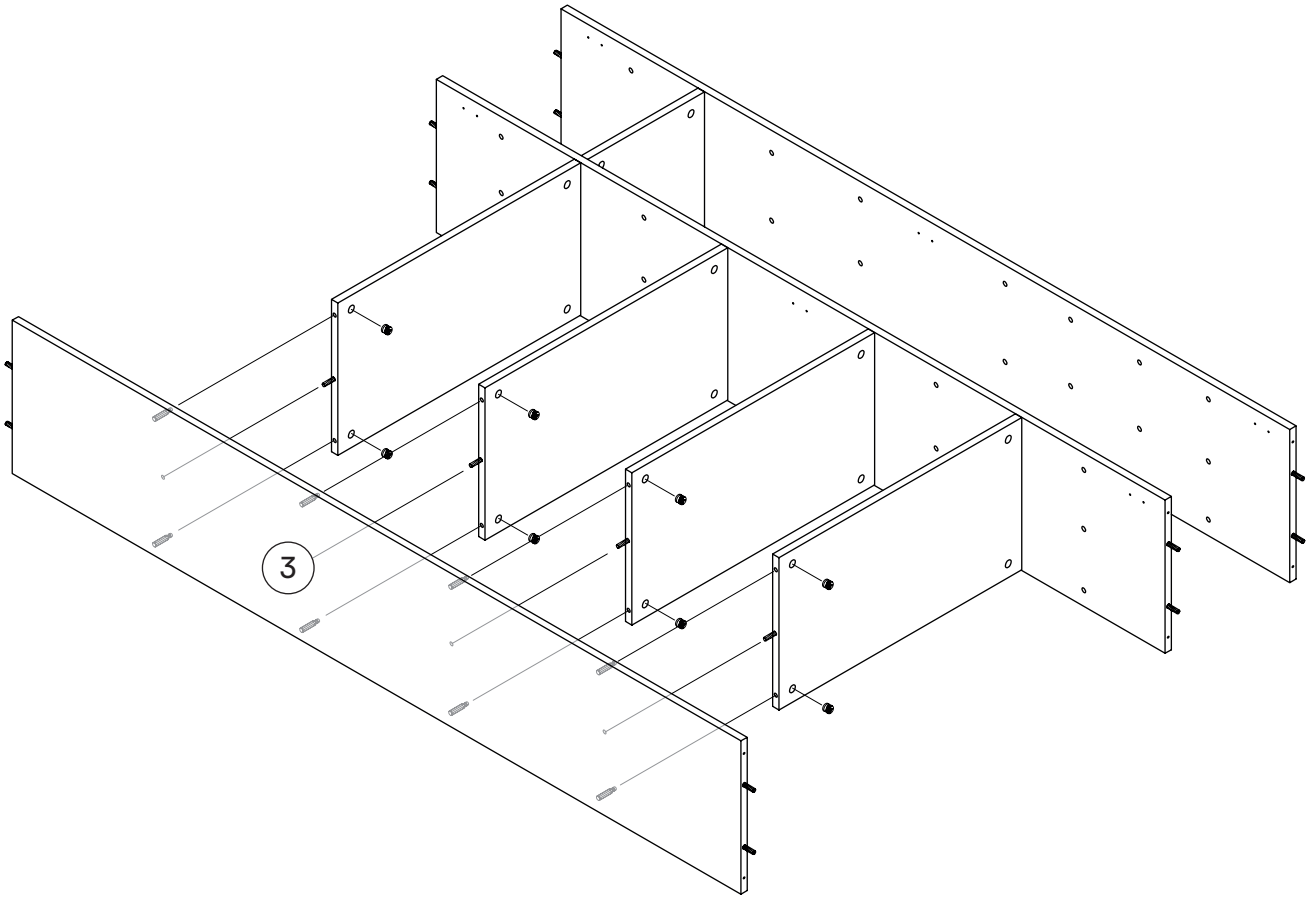

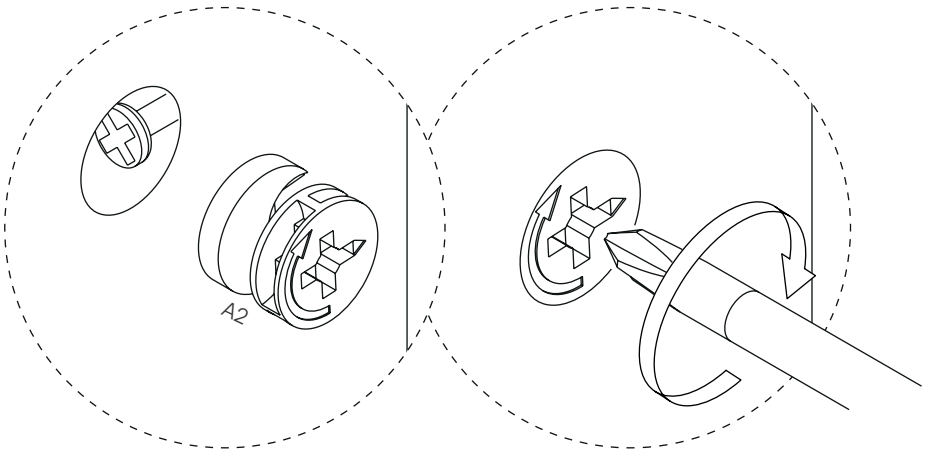

9

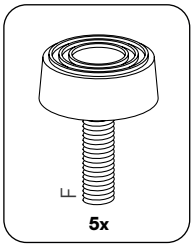

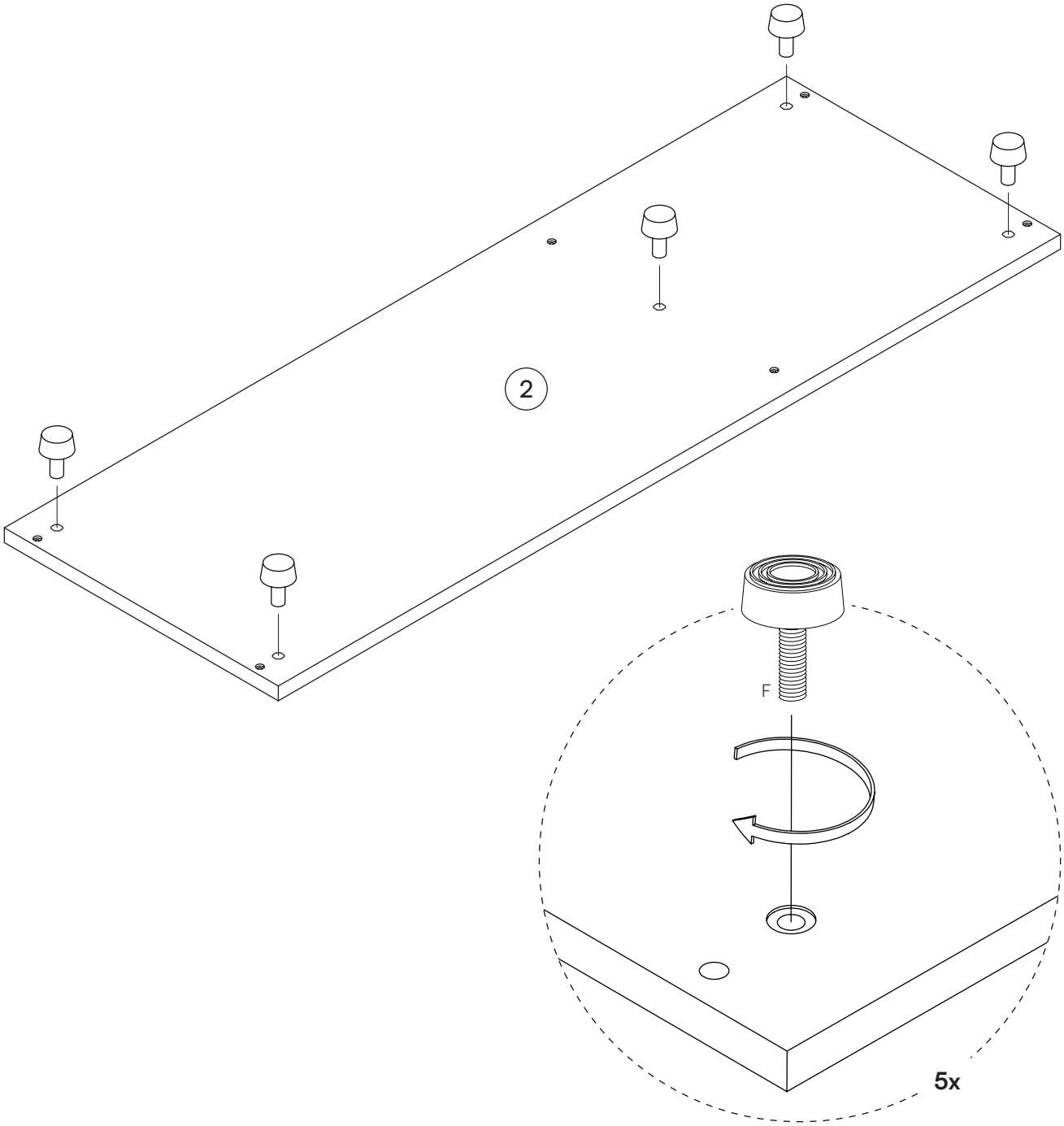

10

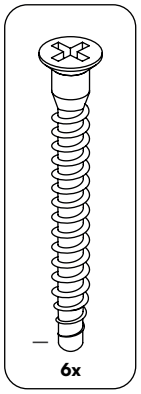

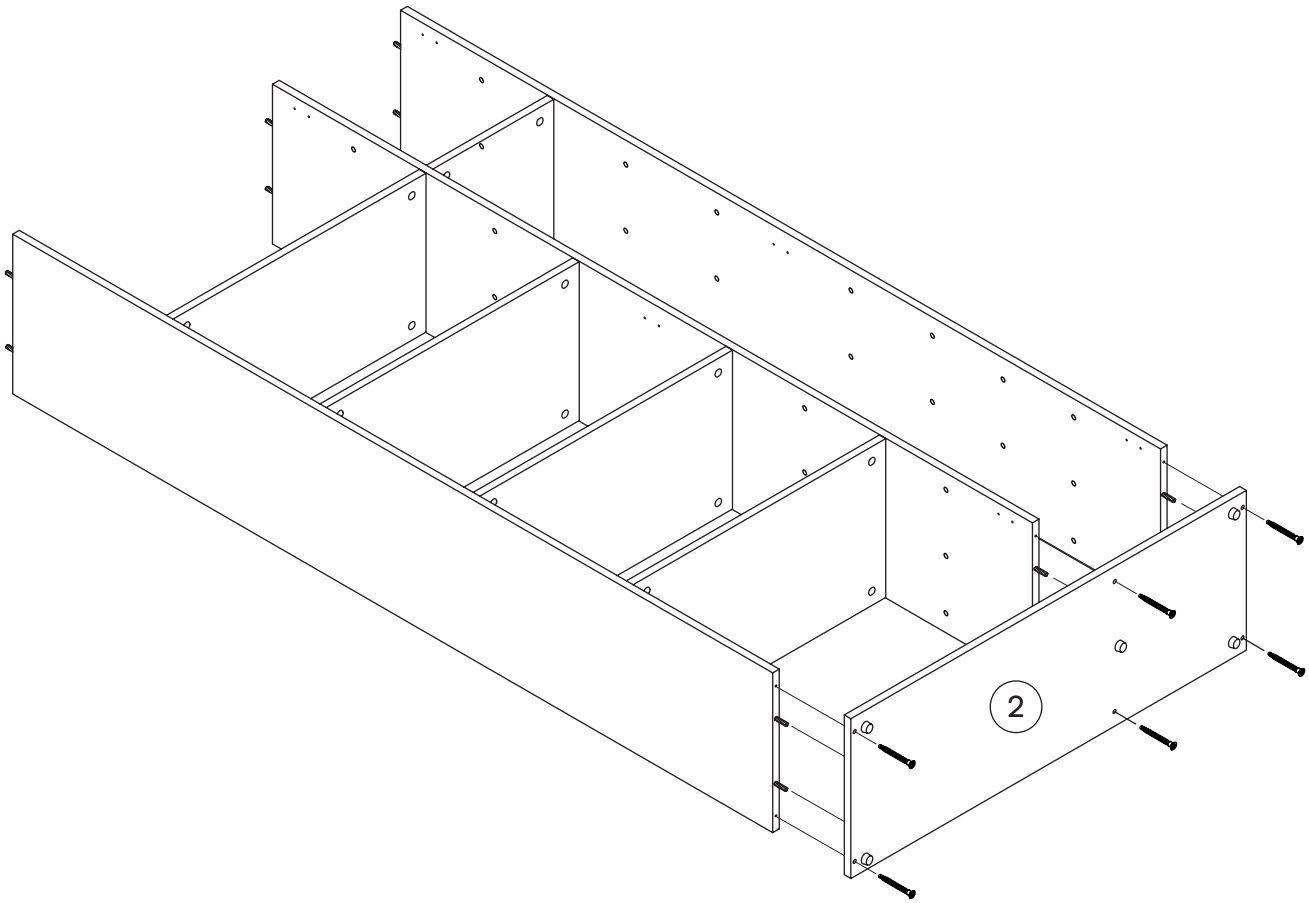

11

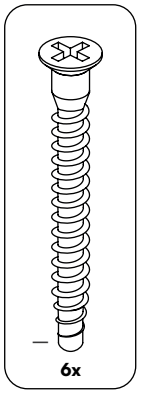

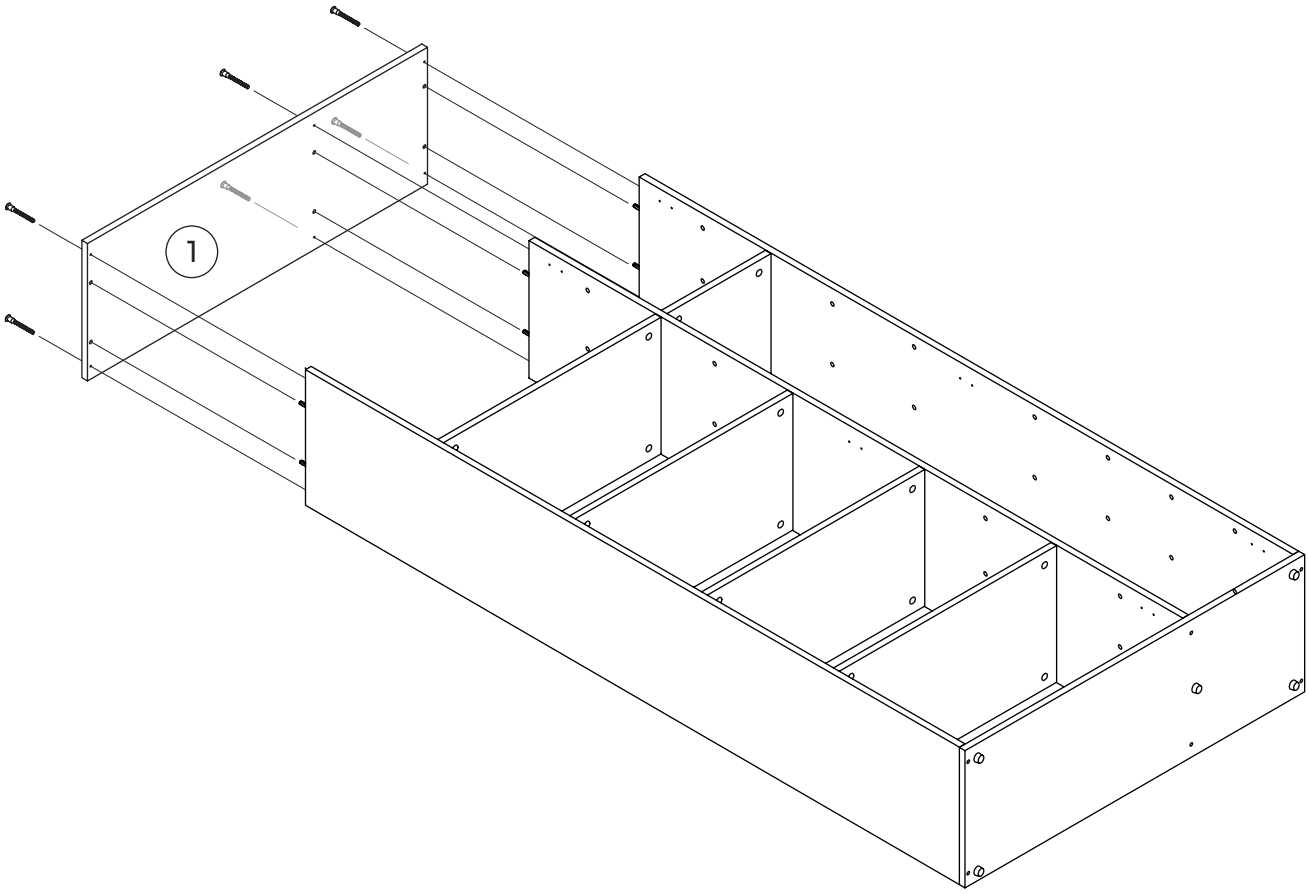

12

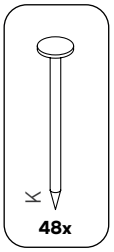

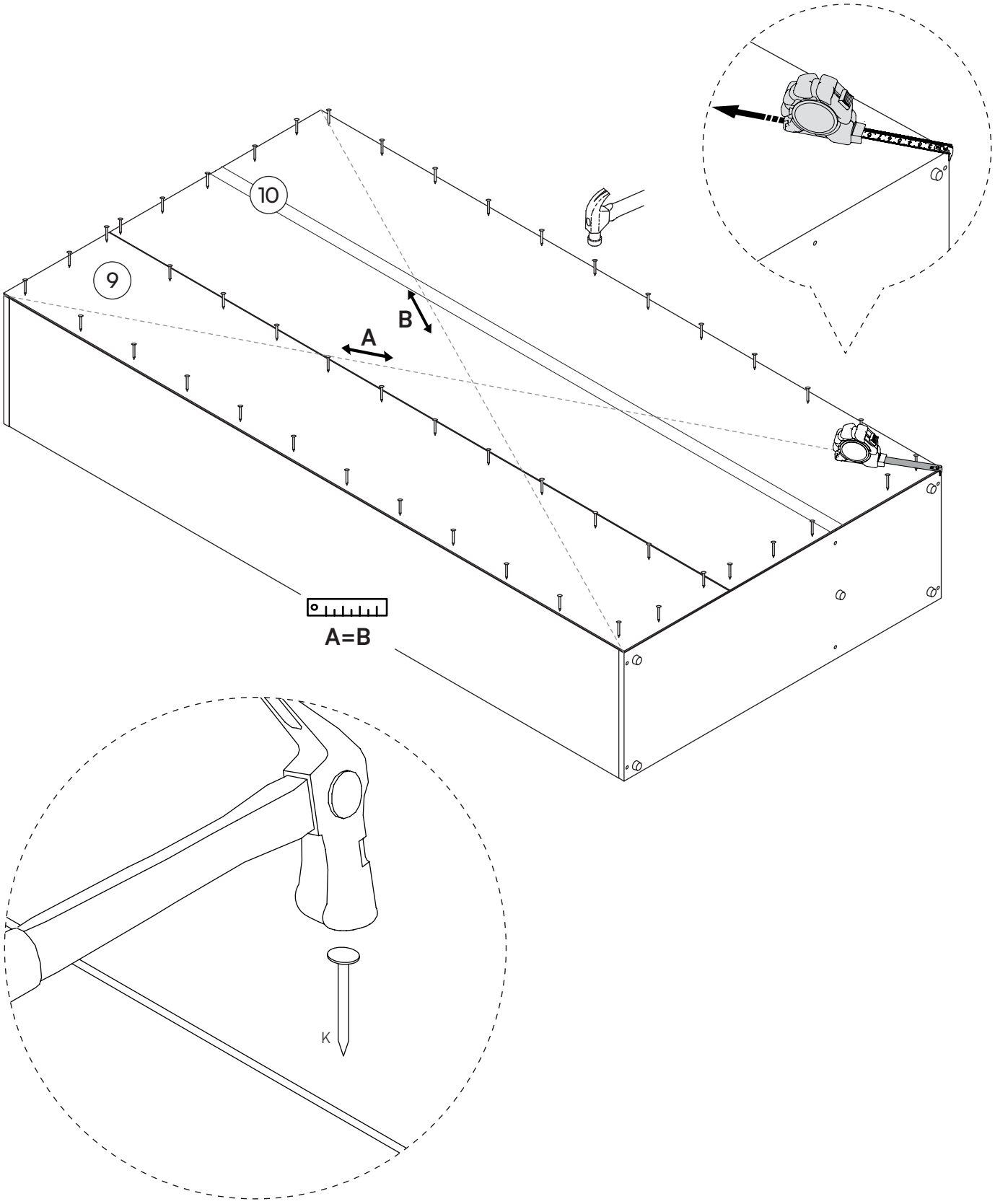

13

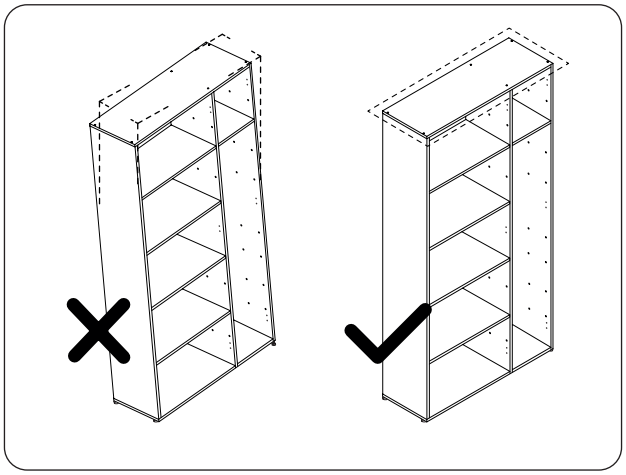

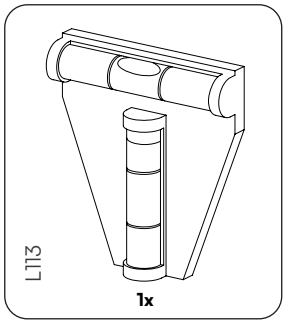

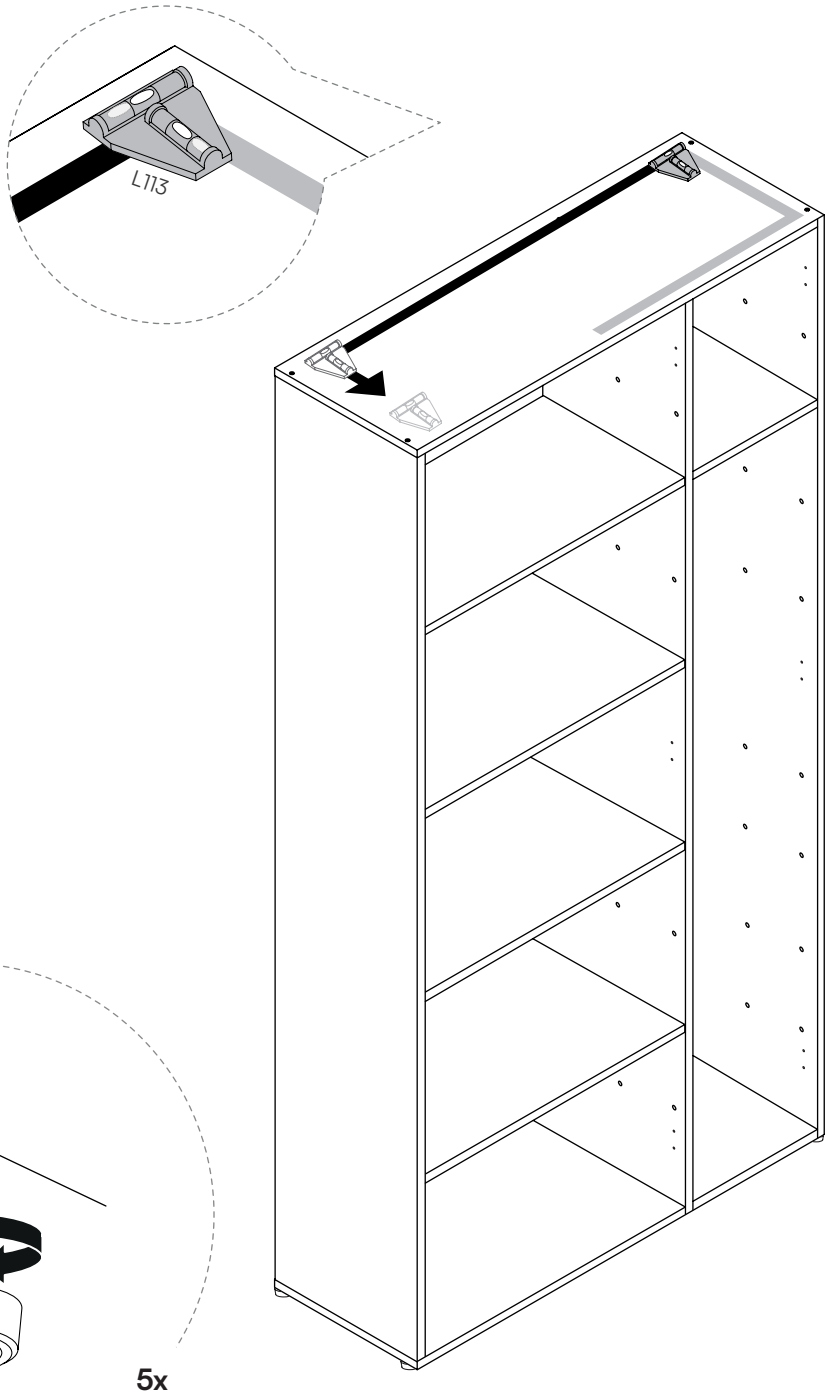

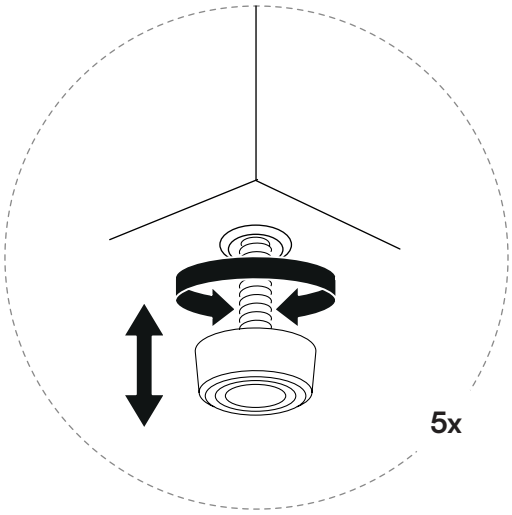

14

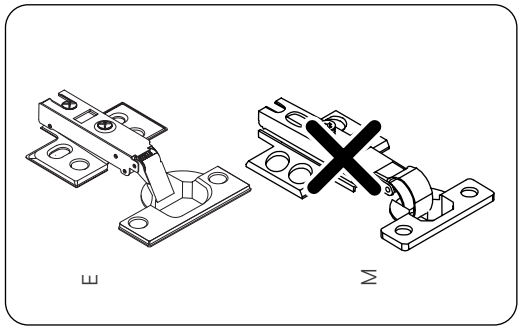

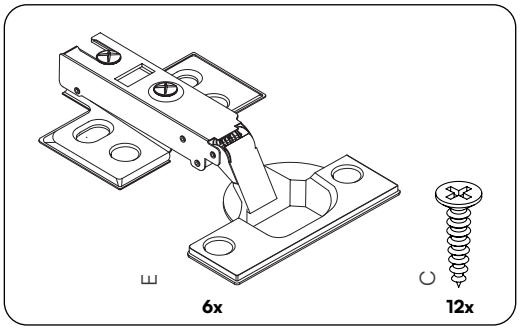

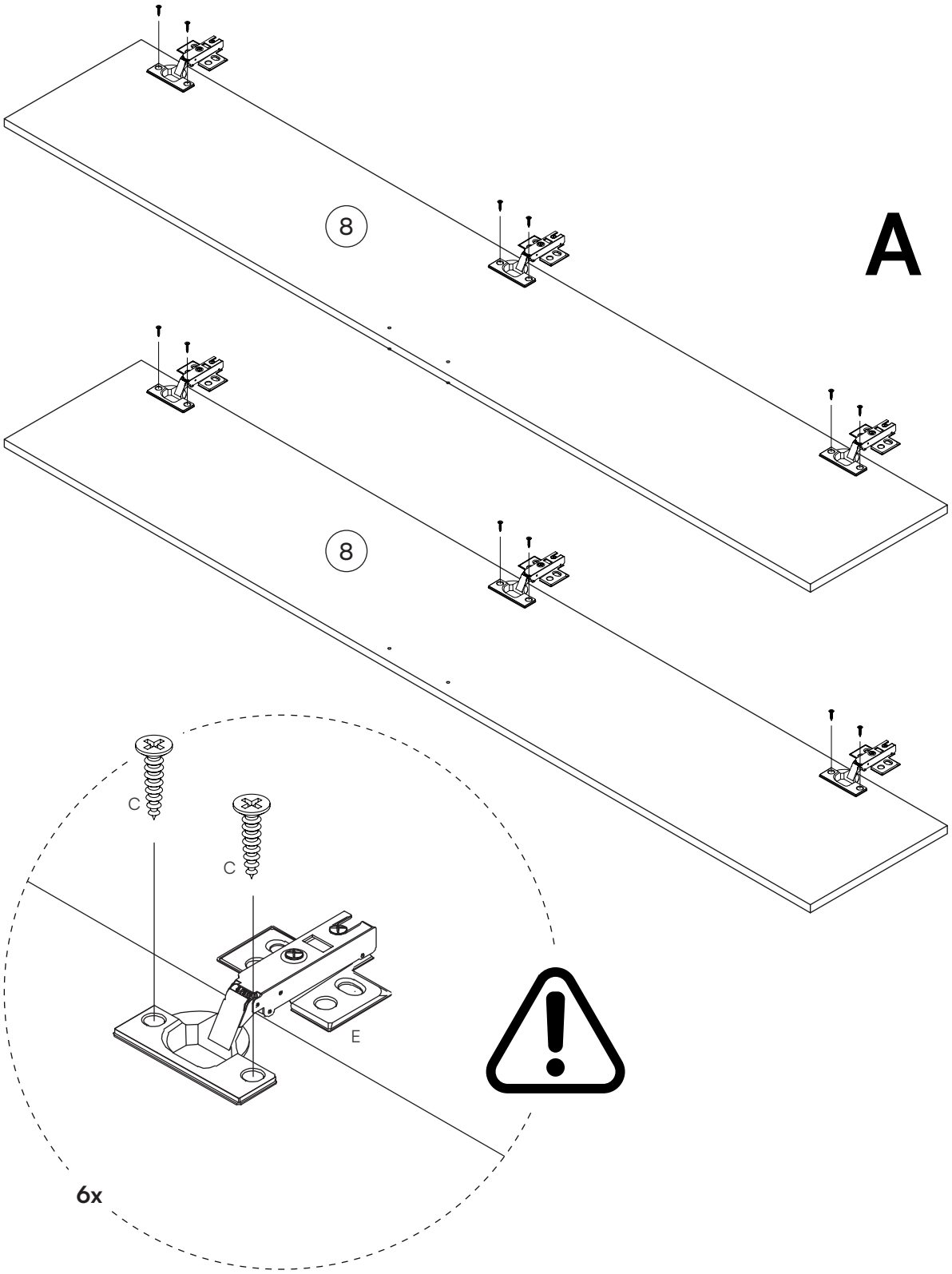

15

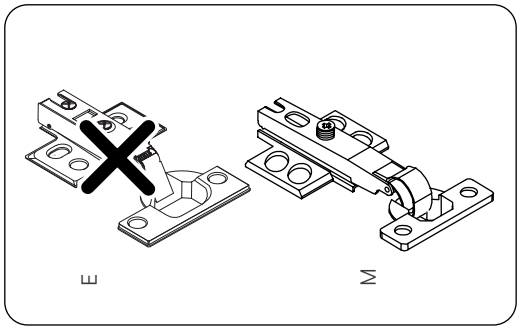

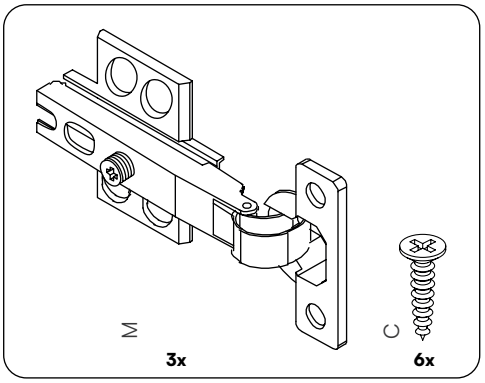

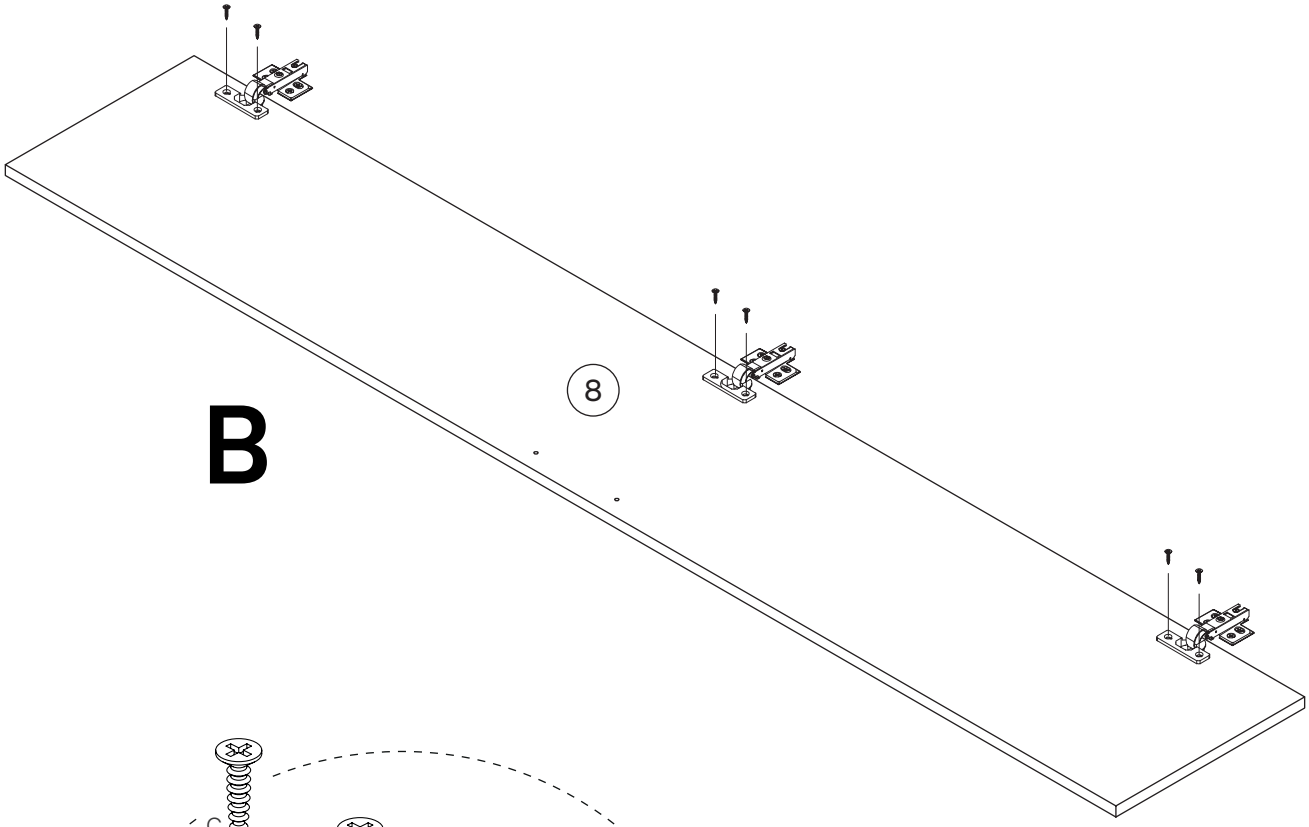

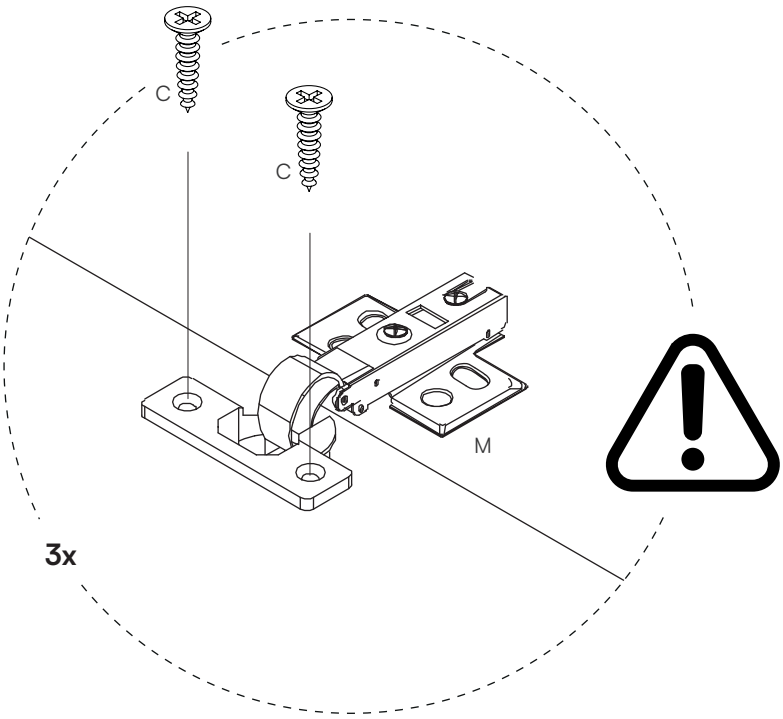

16

Türen perfekt ausrichten,
hier geht es zur Videoanleitung.

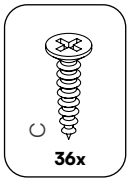

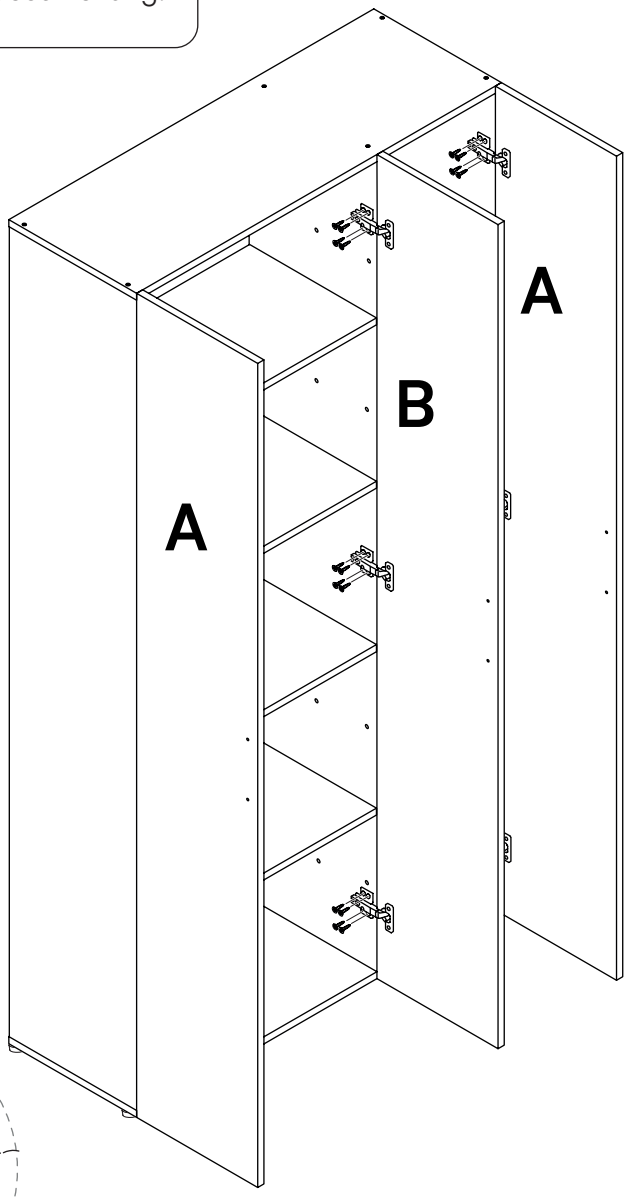

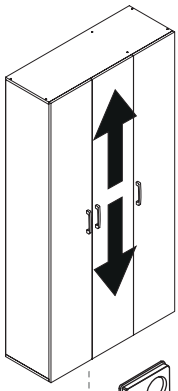

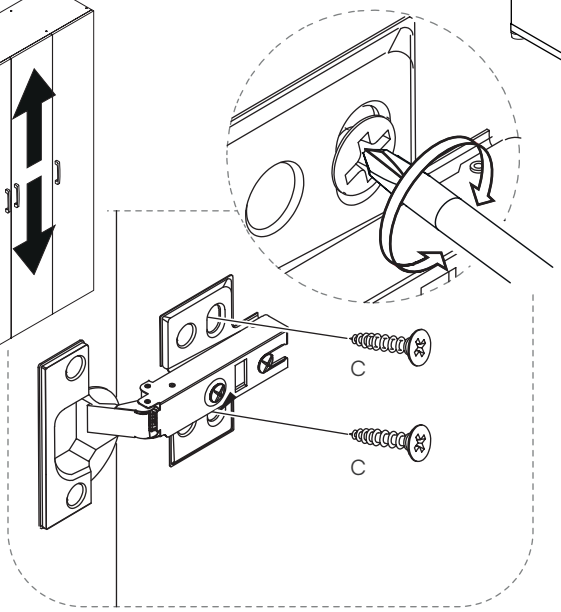

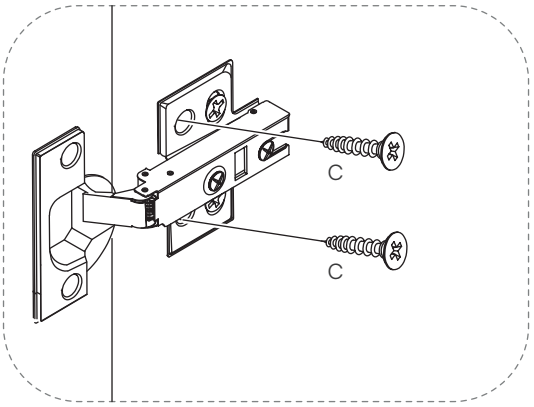

17

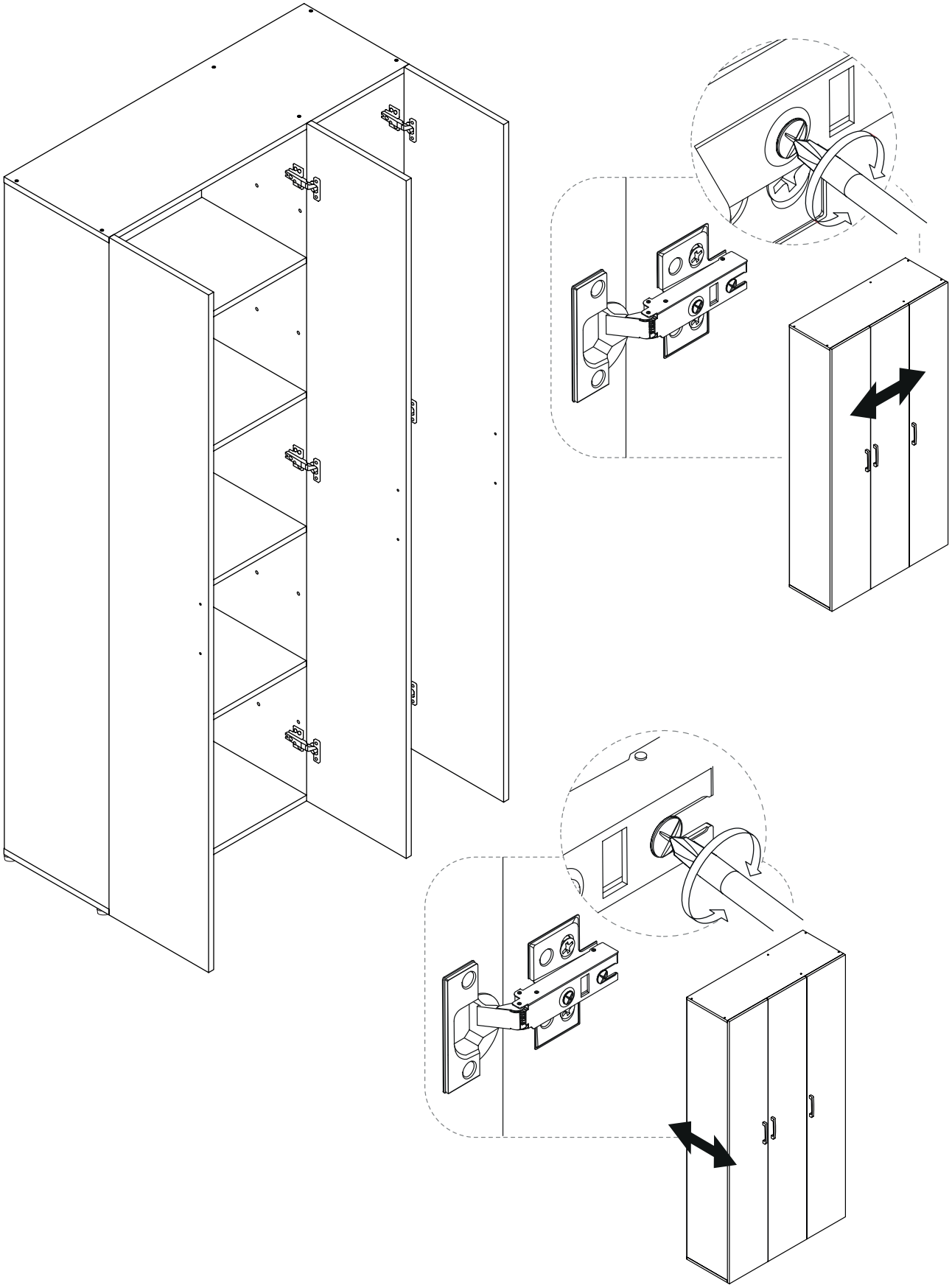

18

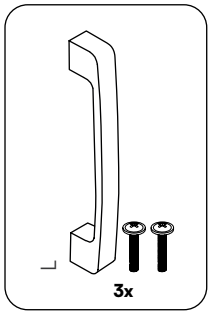

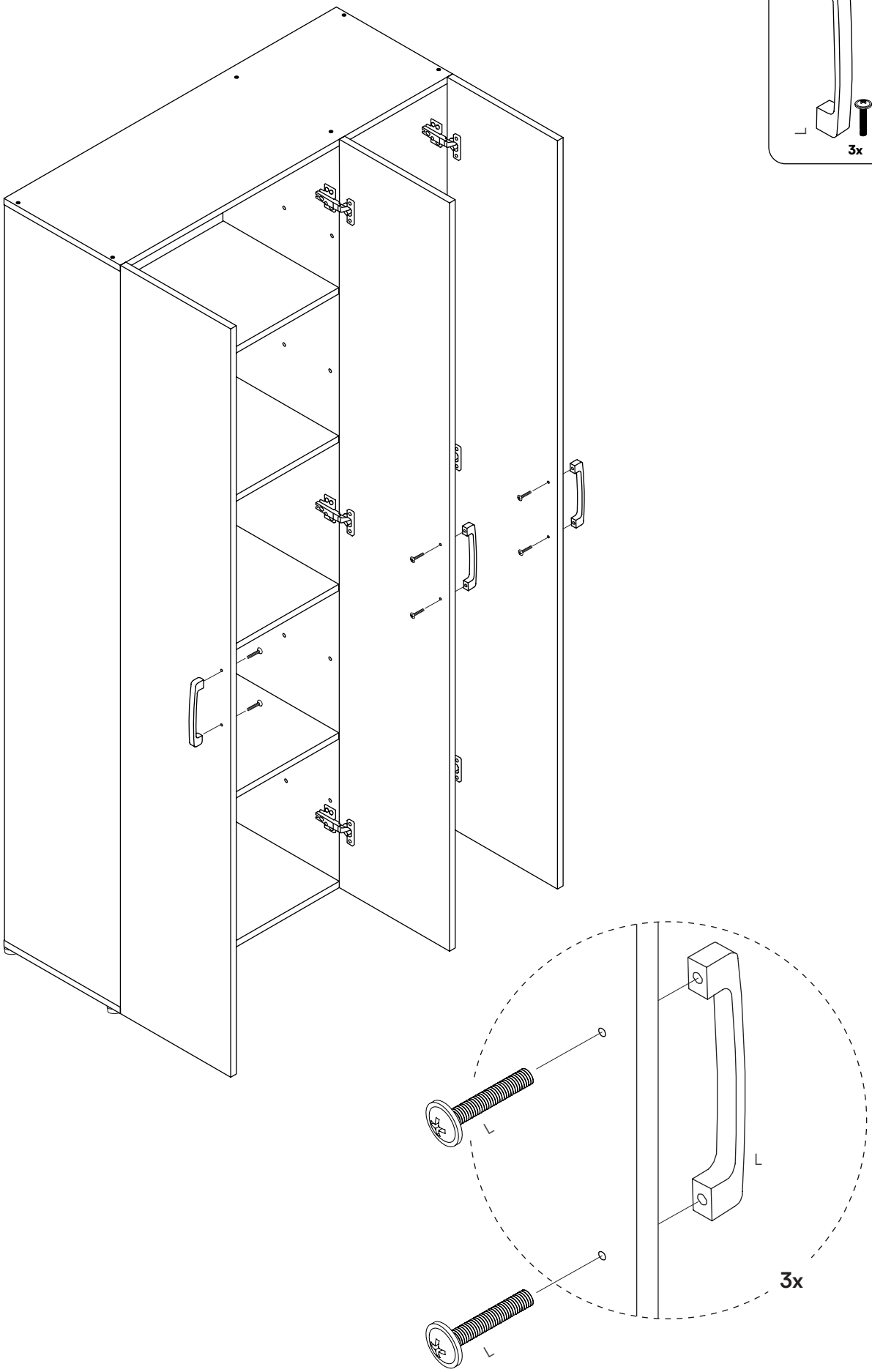

19

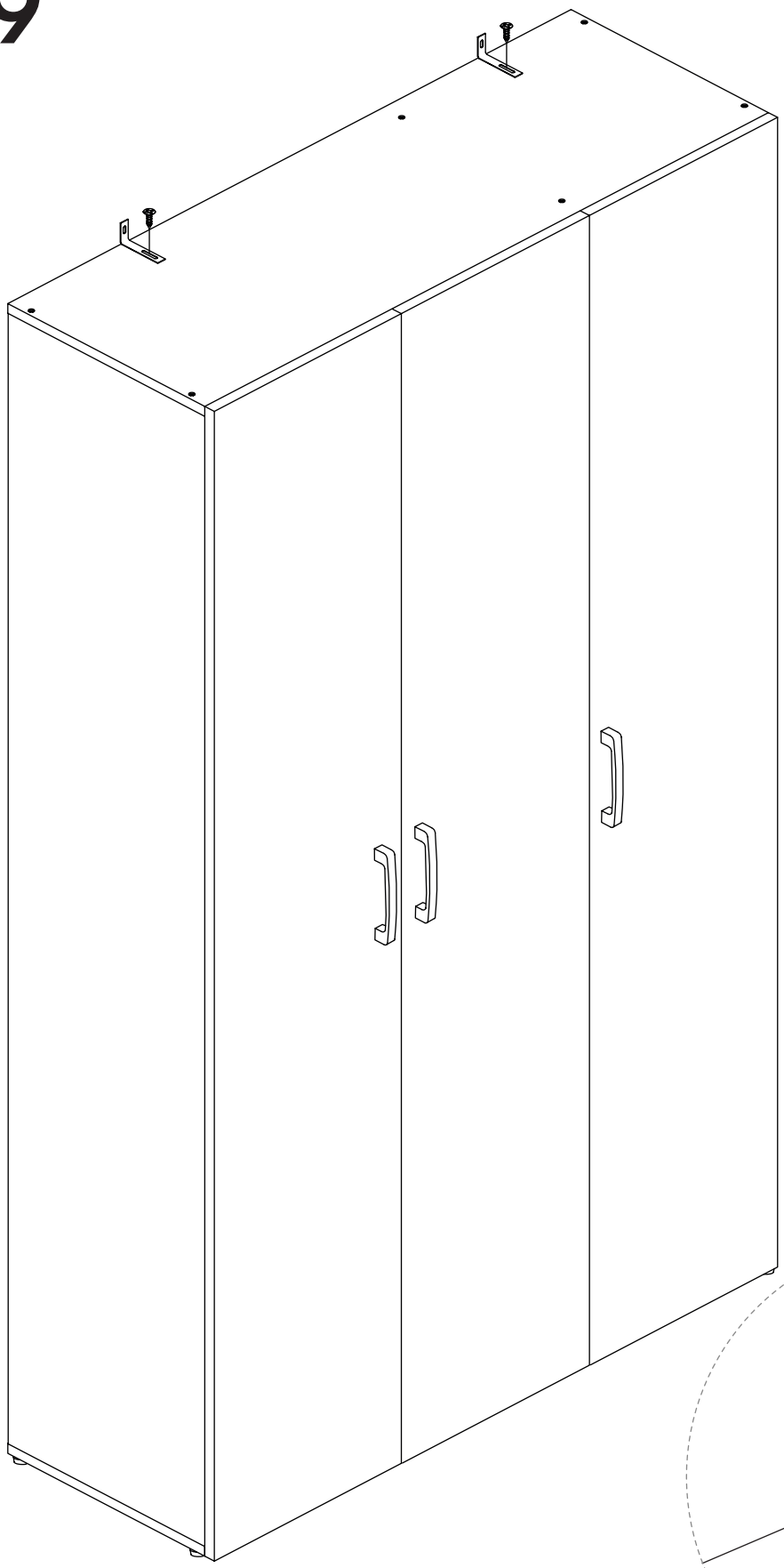

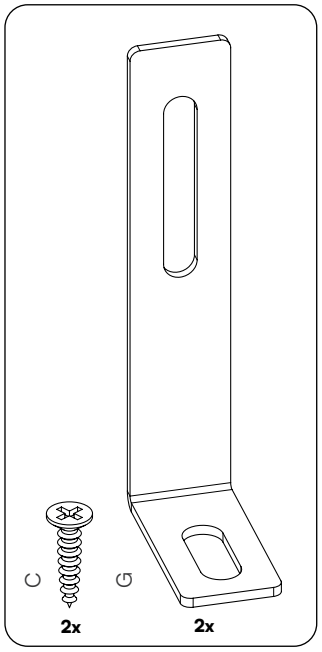

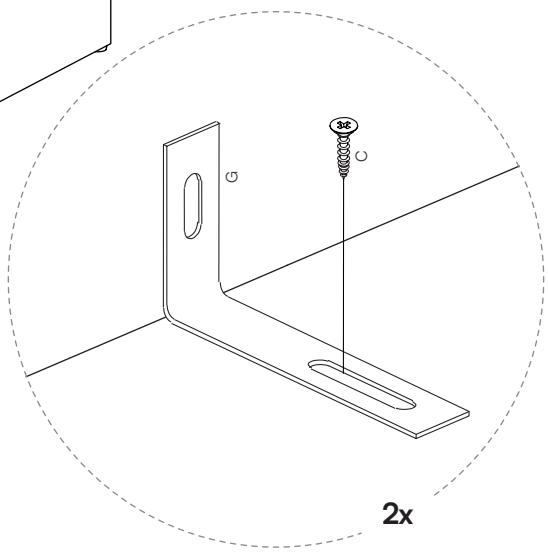

20

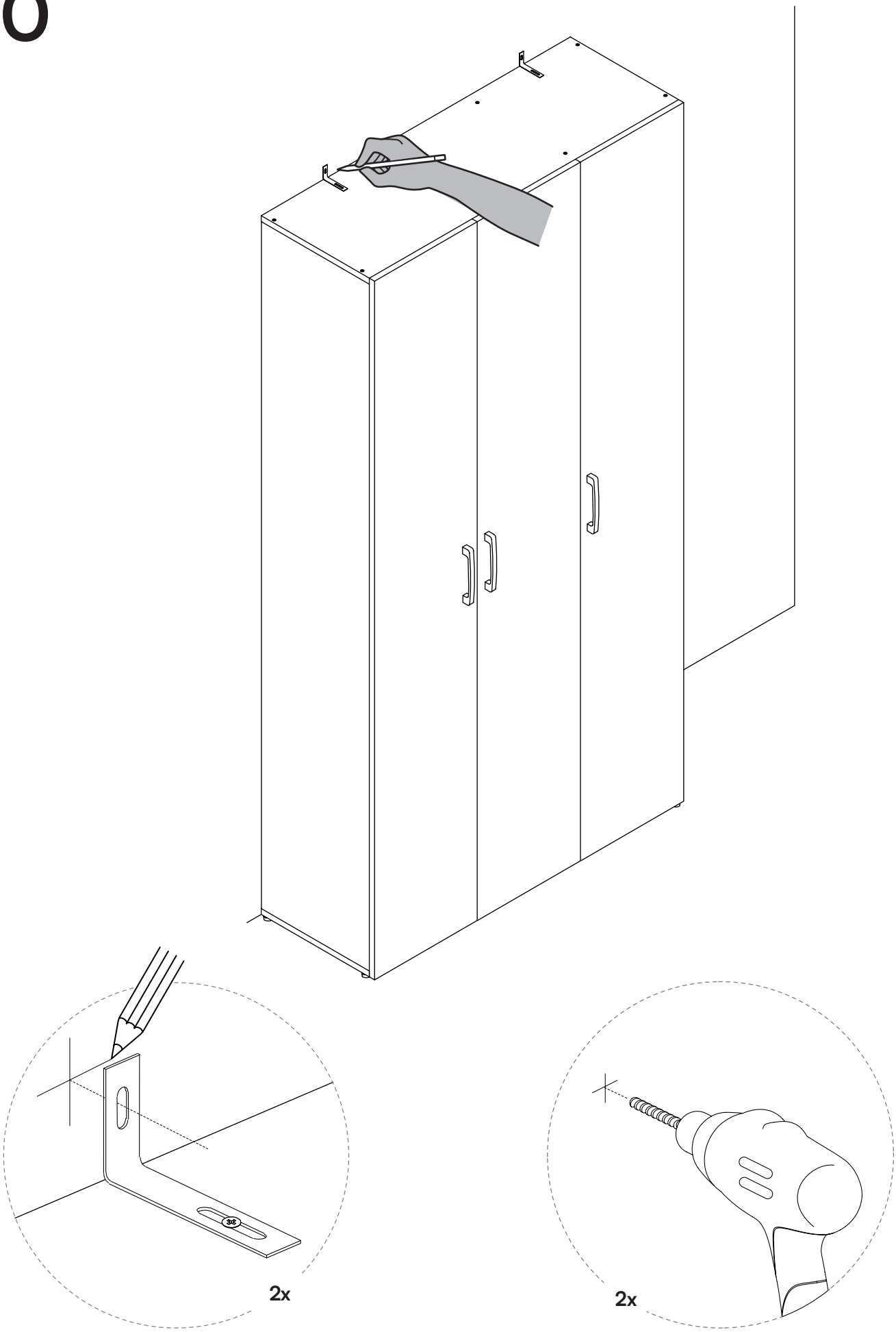

21

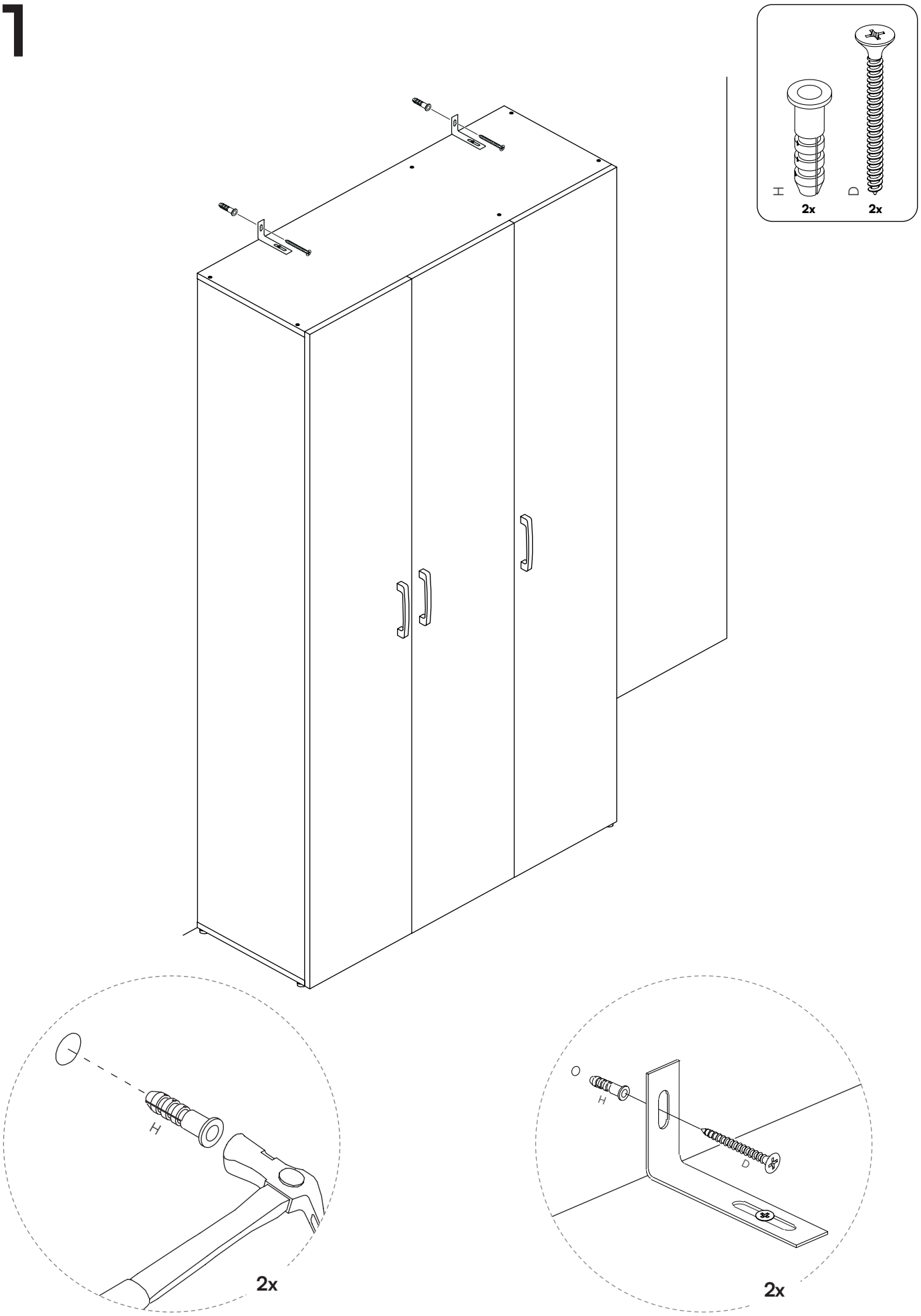

Geschafft!

Bellamio

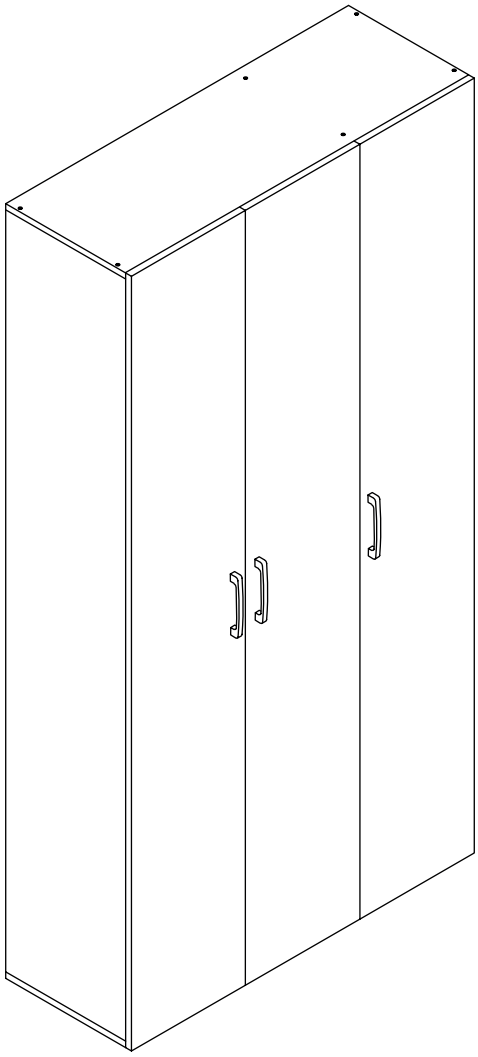

Fragen?

Wir sind für Dich da!
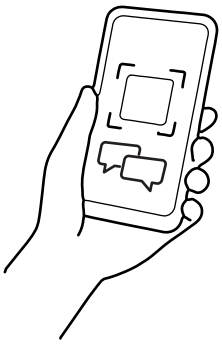
Scanne den QR-Code oder schreib uns an **service@bela-living.de.**
Gemeinsam kriegen wir jedes Problem gelöst!