ASSEMBLY INSTRUCTION

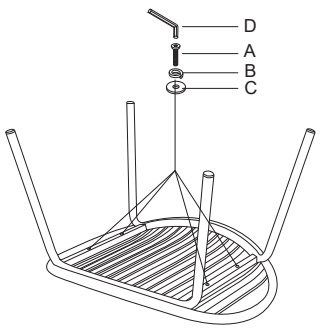

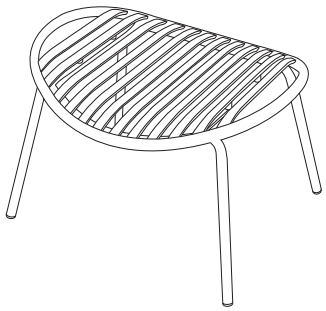

M6*35	M6	M6*14*1.5	M4
Ax4	Bx4	Cx4	Dx1