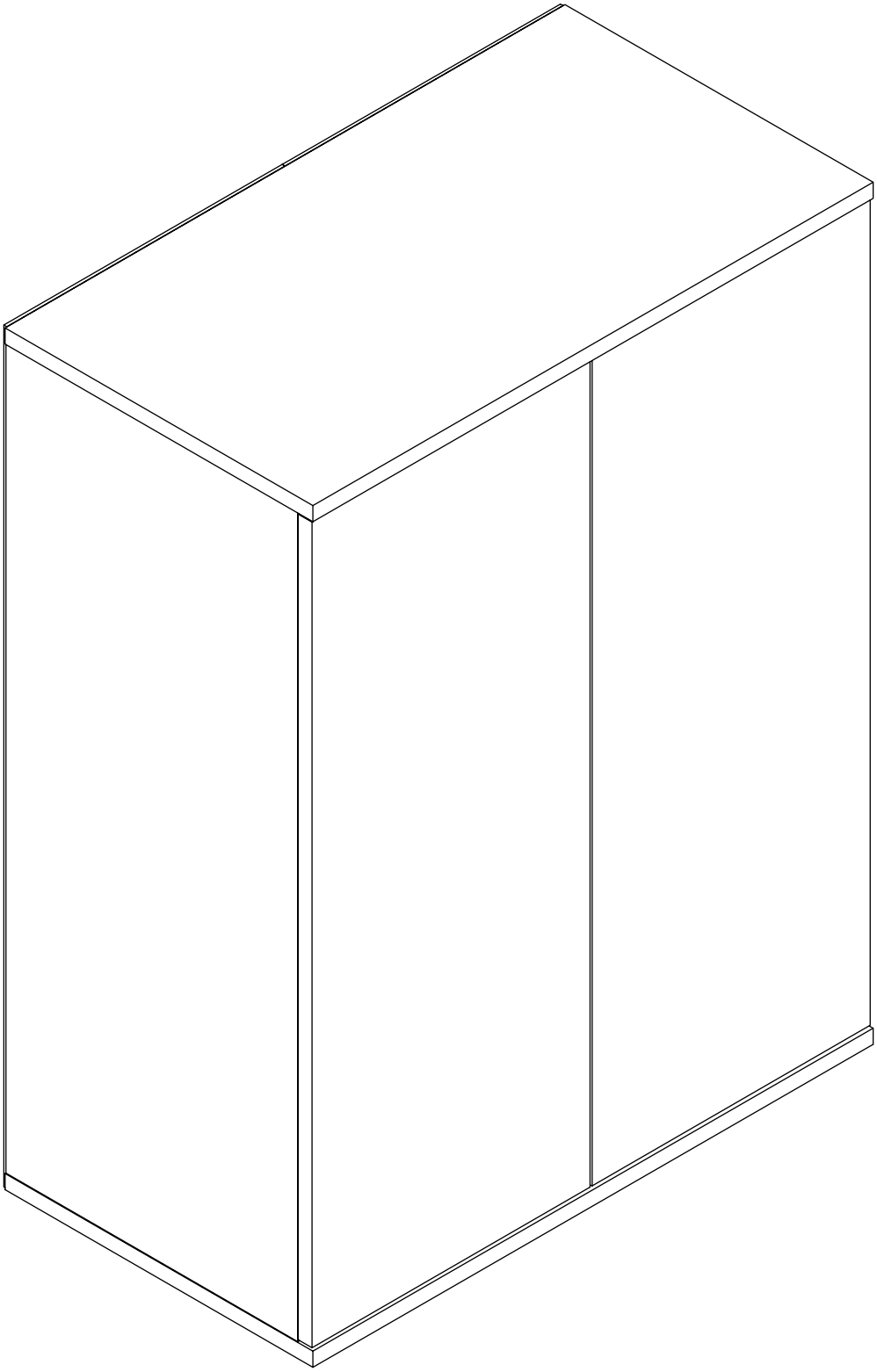

Bellamio

Ais

Aktenschrank, 80cm

Hey,

wir freuen uns, dass Du Dich für unser Produkt entschieden hast. Beachte die kommenden Hinweise, um den Aufbau problemlos zu gestalten.

Viel Spaß mit Deinem Produkt!

50%

weniger Fehler beim Aufbau durch sorgfältiges Lesen der Anleitung

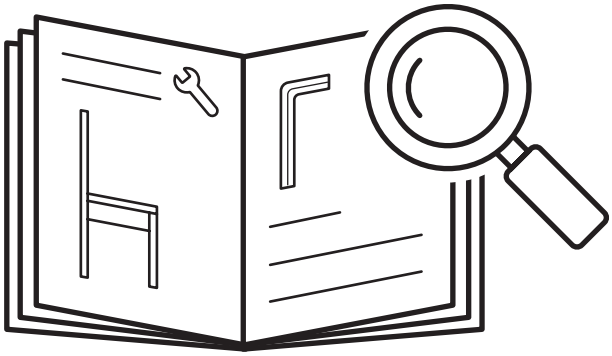

60-90

min

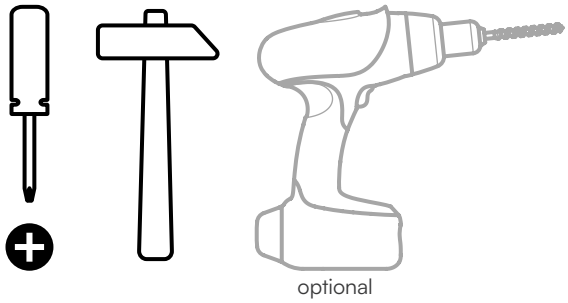

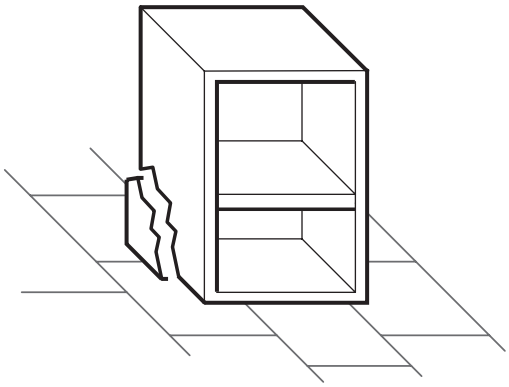

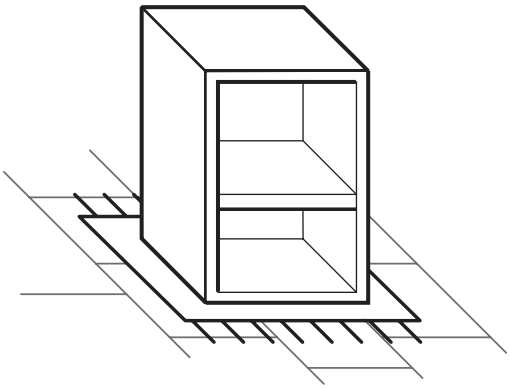

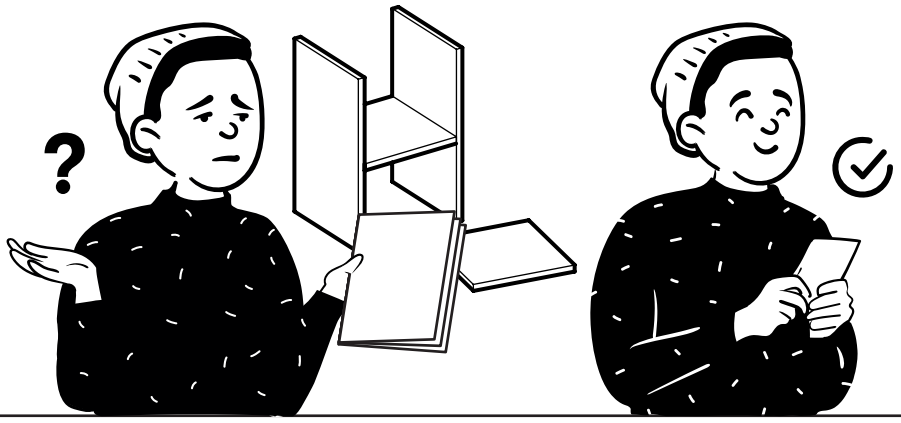

Fragen?

Wir sind für Dich da!

service@bela-living.de

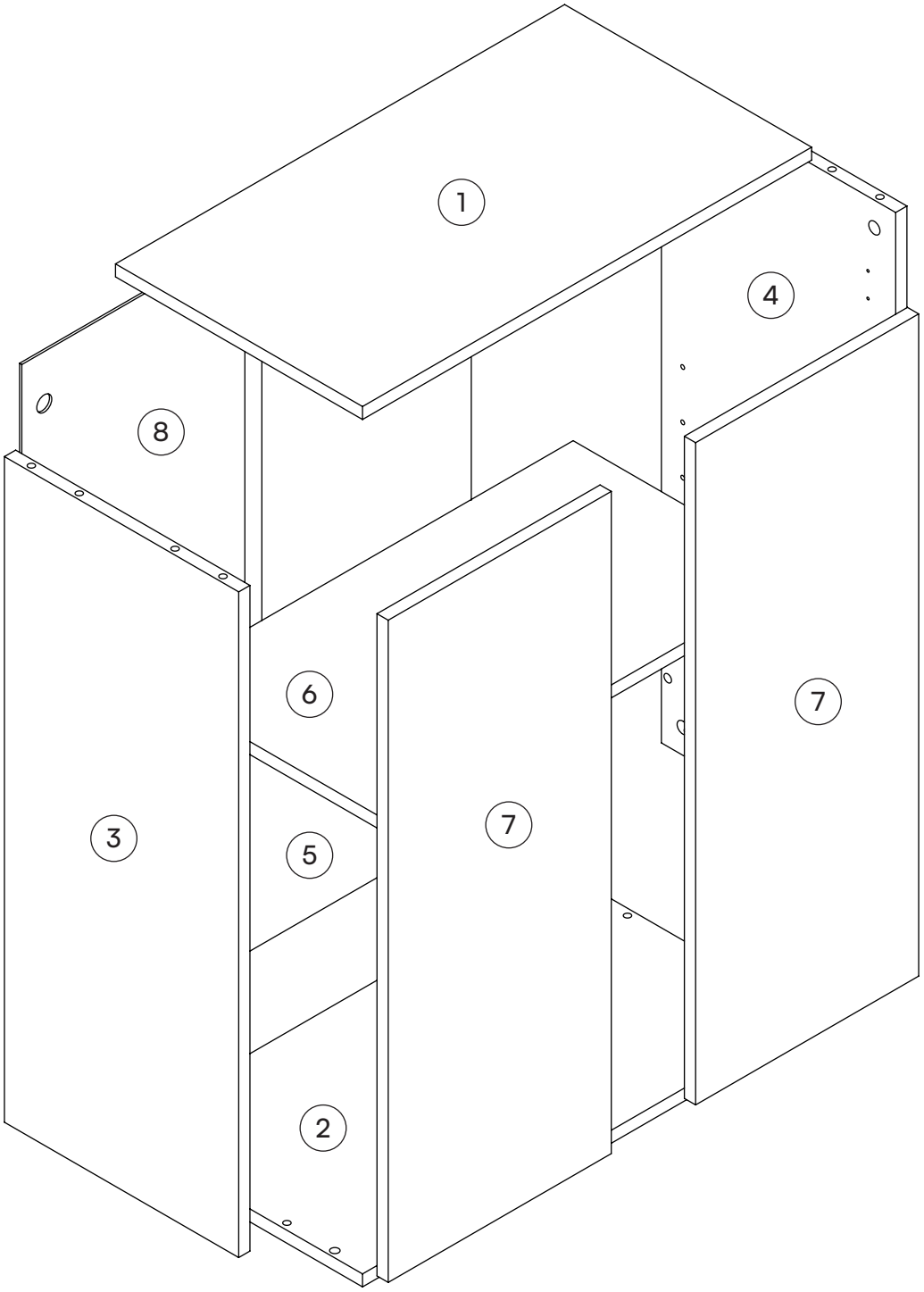
1
4
8
6
7
3
5
7
2

1 Oberboden
1x

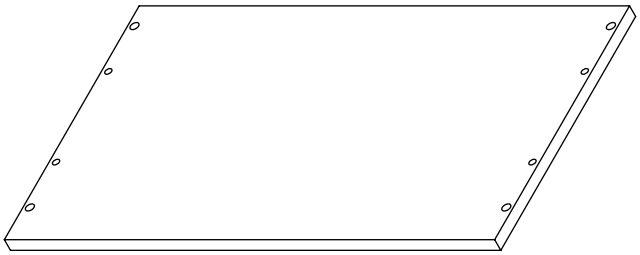

2 Unterboden
1x

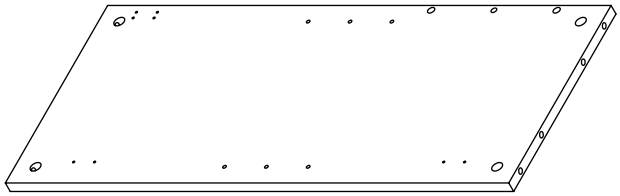

3 Seitenteil, links
1x

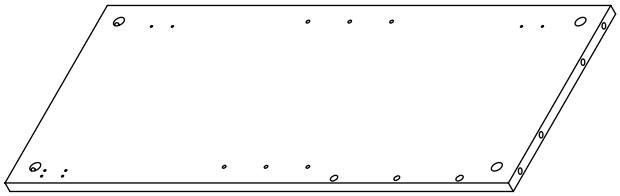

4 Seitenteil, rechts
1x

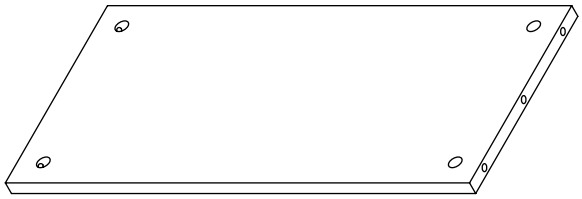

5 Passleiste, hinten
1x

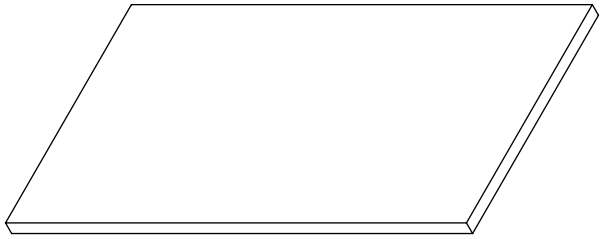

6 Zwischenboden
1x

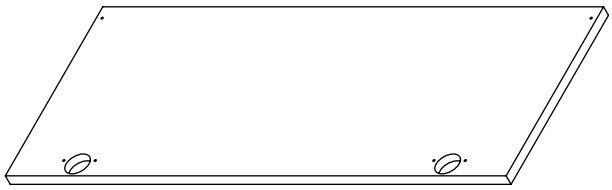

7 Tür
2x

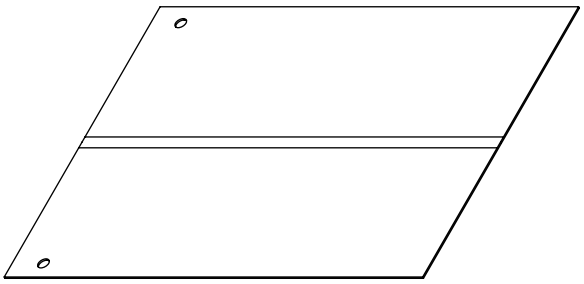

8 Rückwand
1x

Maßeinheit in mm

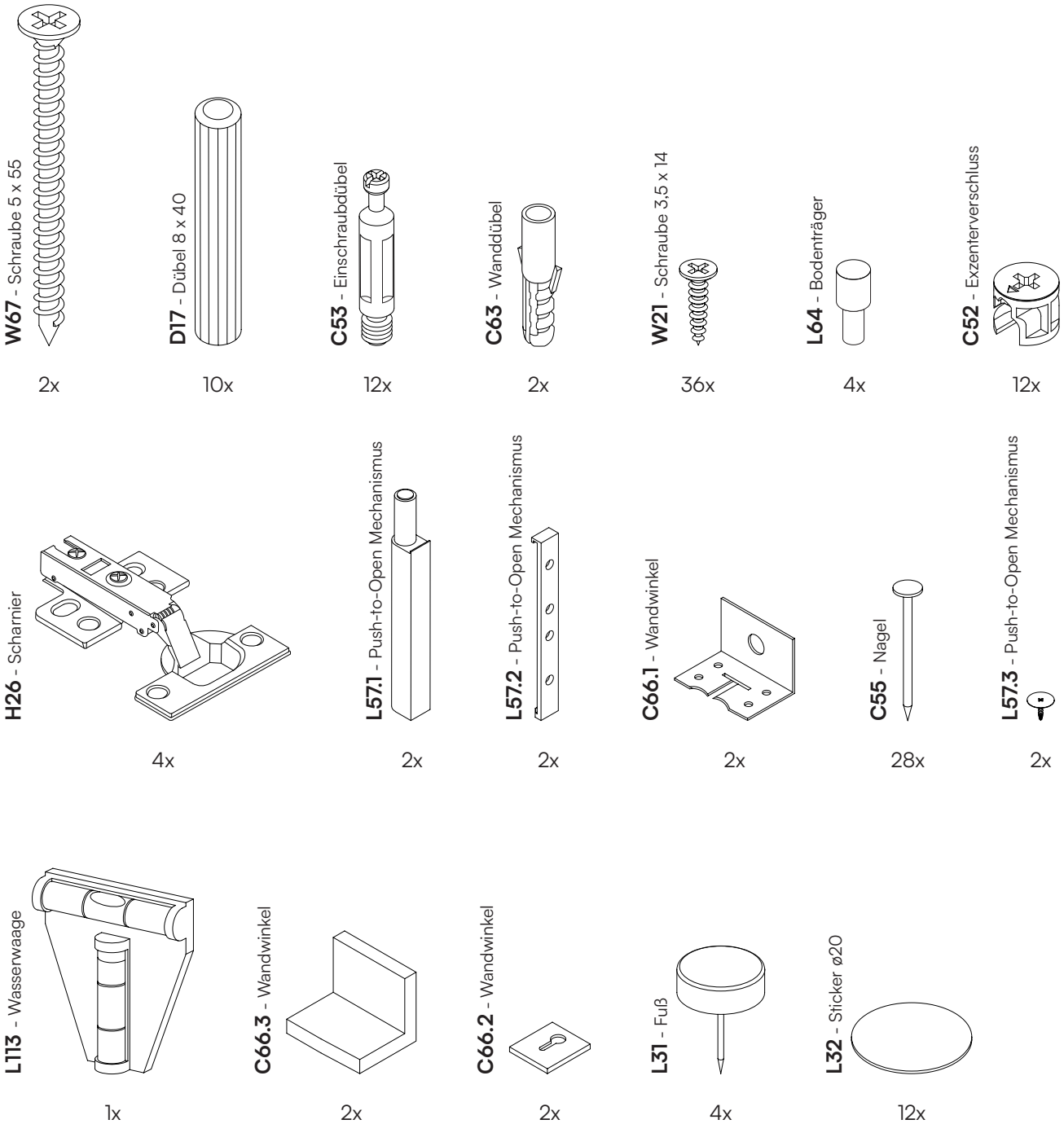

Ein letzter Check:

Bitte überprüfe, ob Du alle Teile hast.

Viel Spaß beim Aufbau!

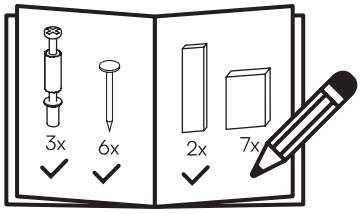

1

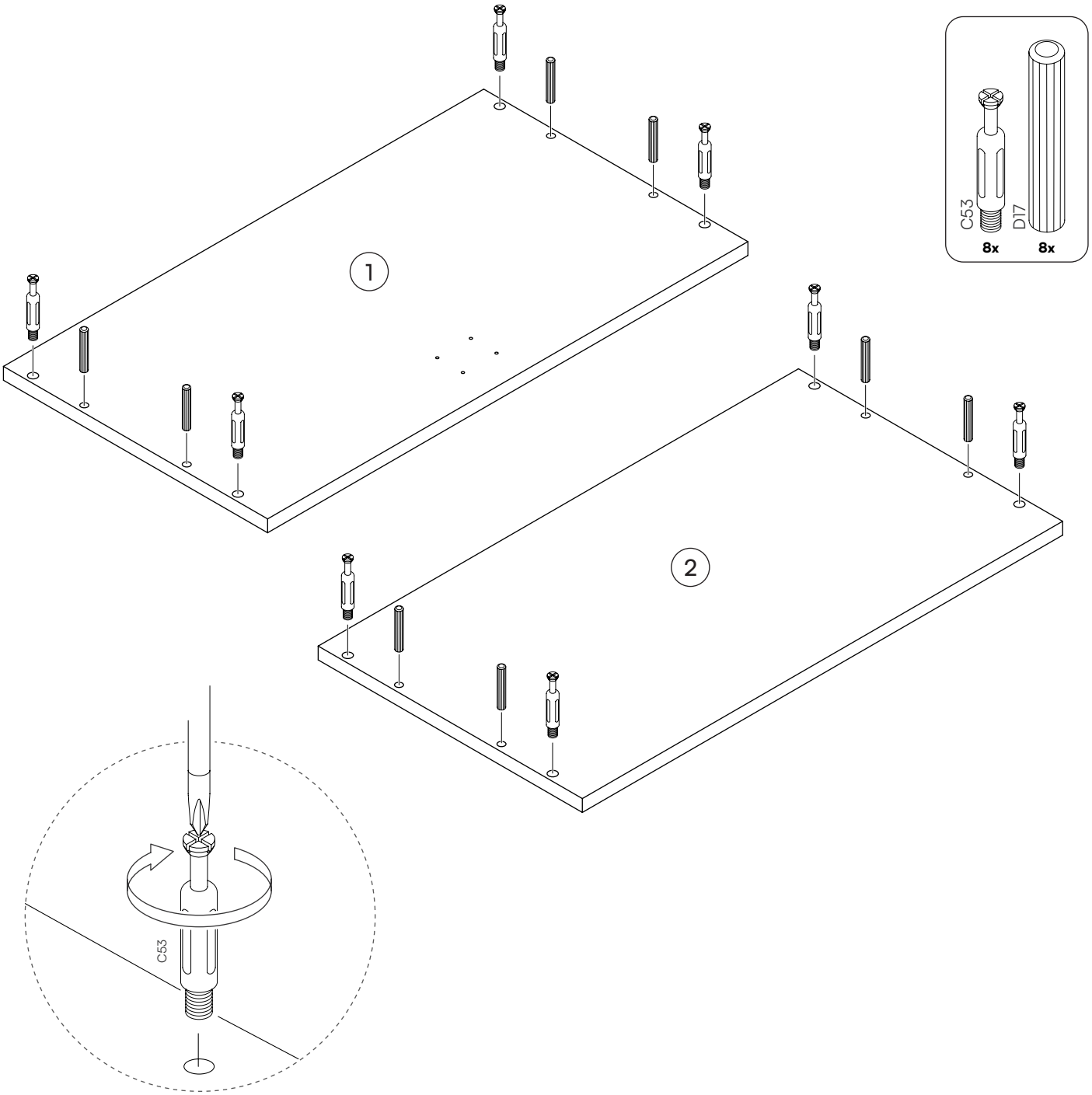

2

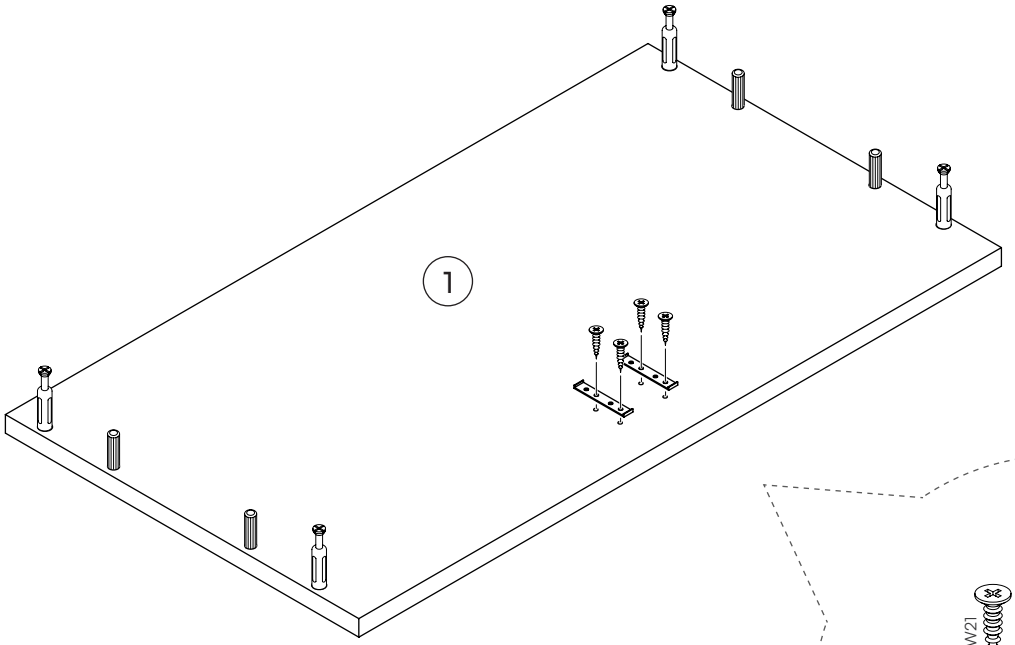

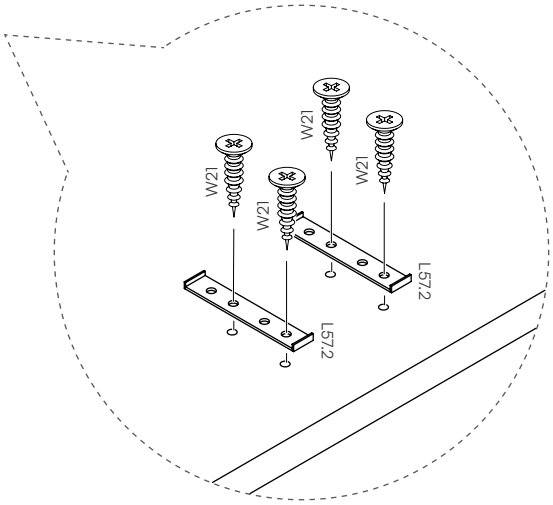

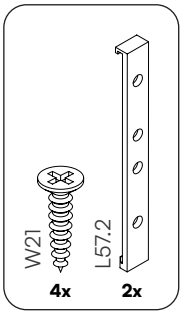

3

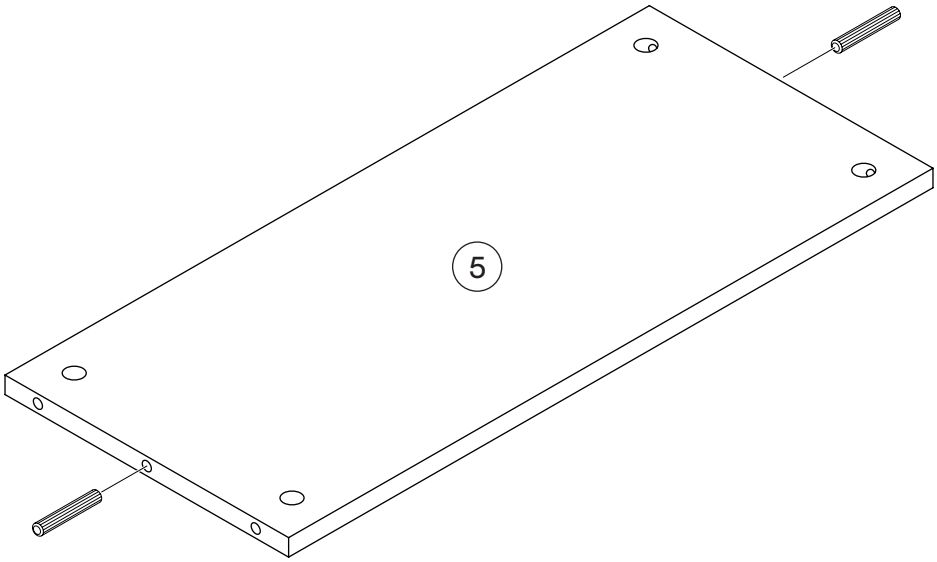

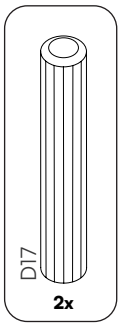

4

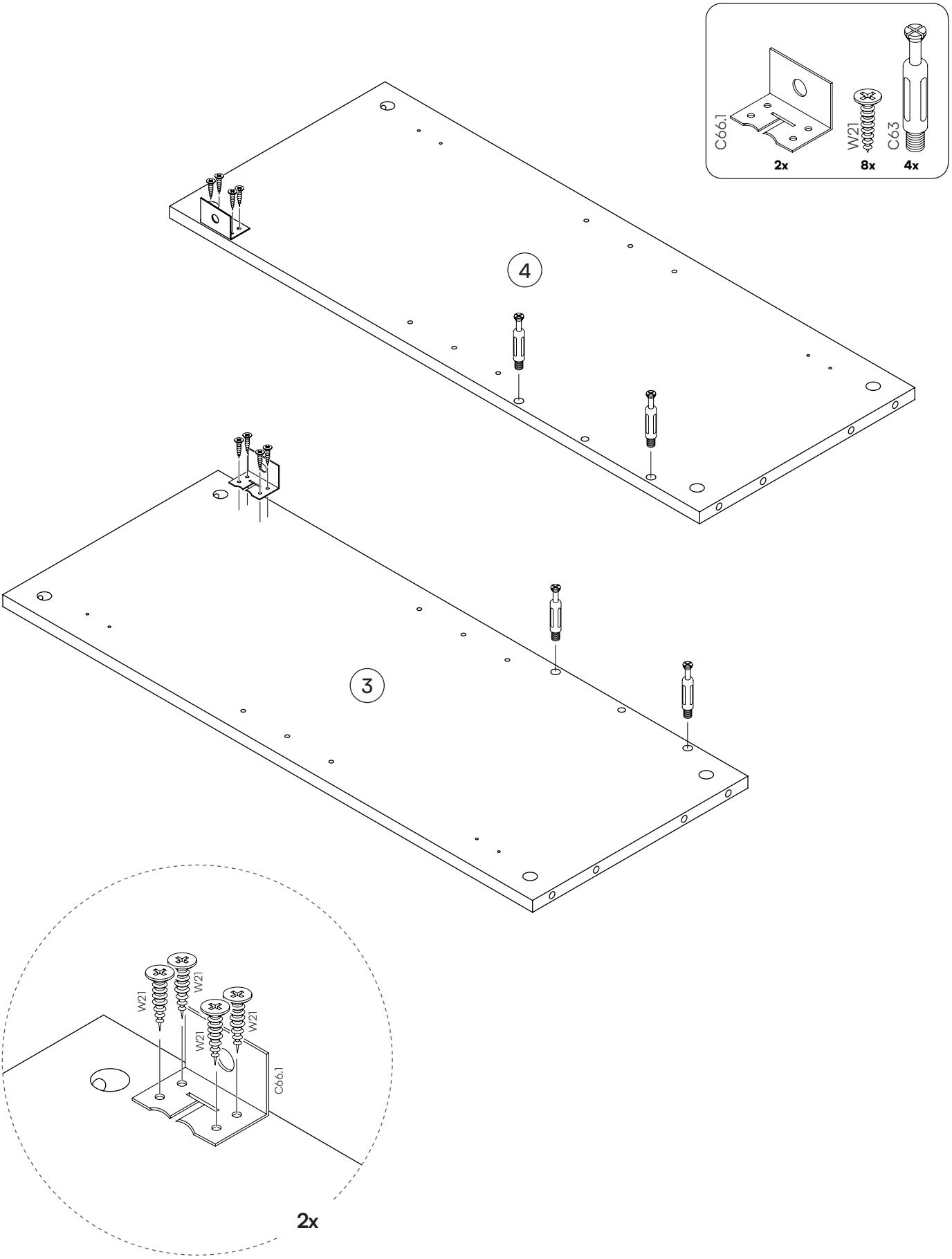

5

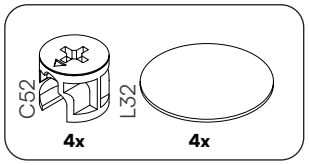

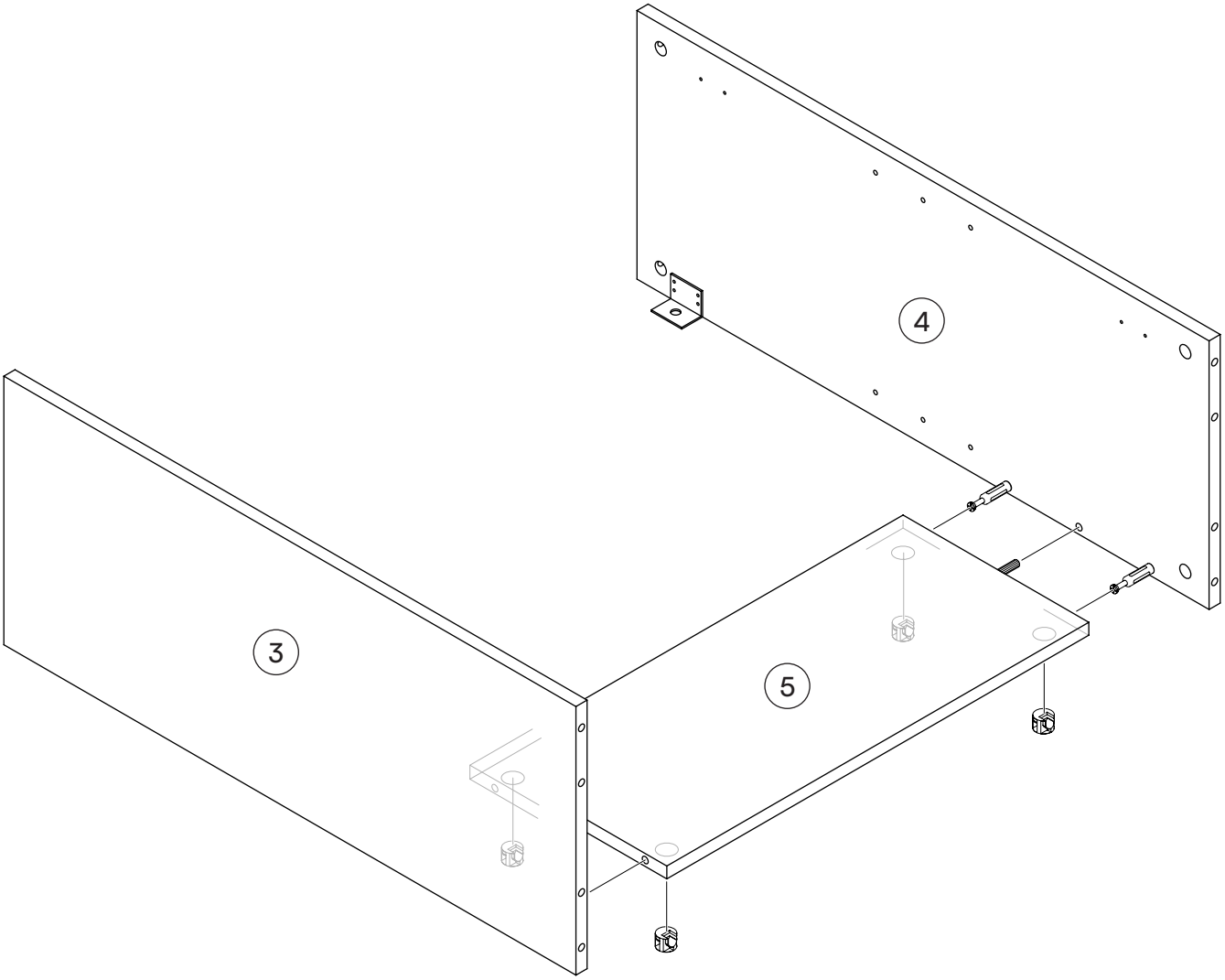

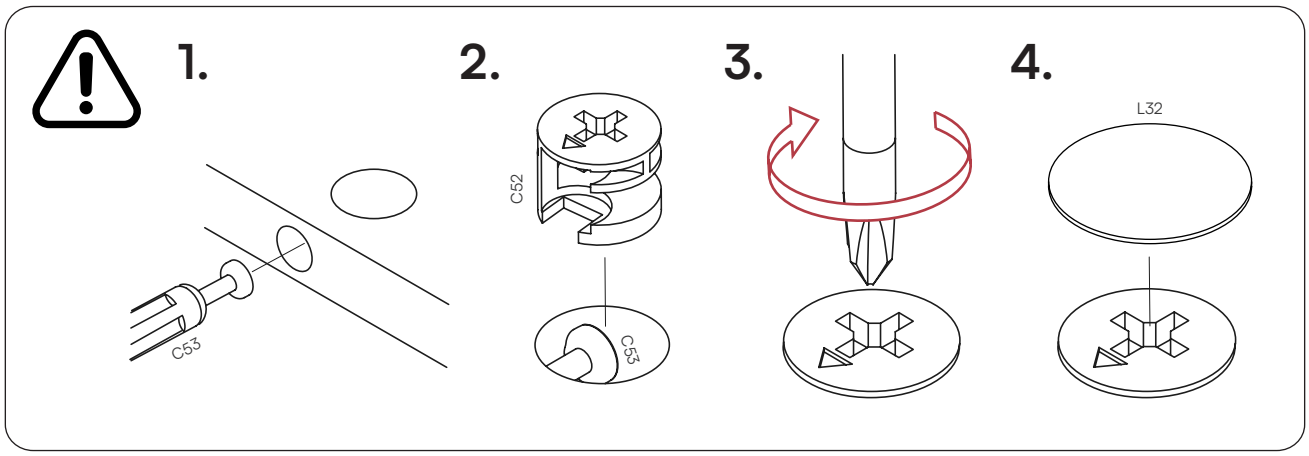

6

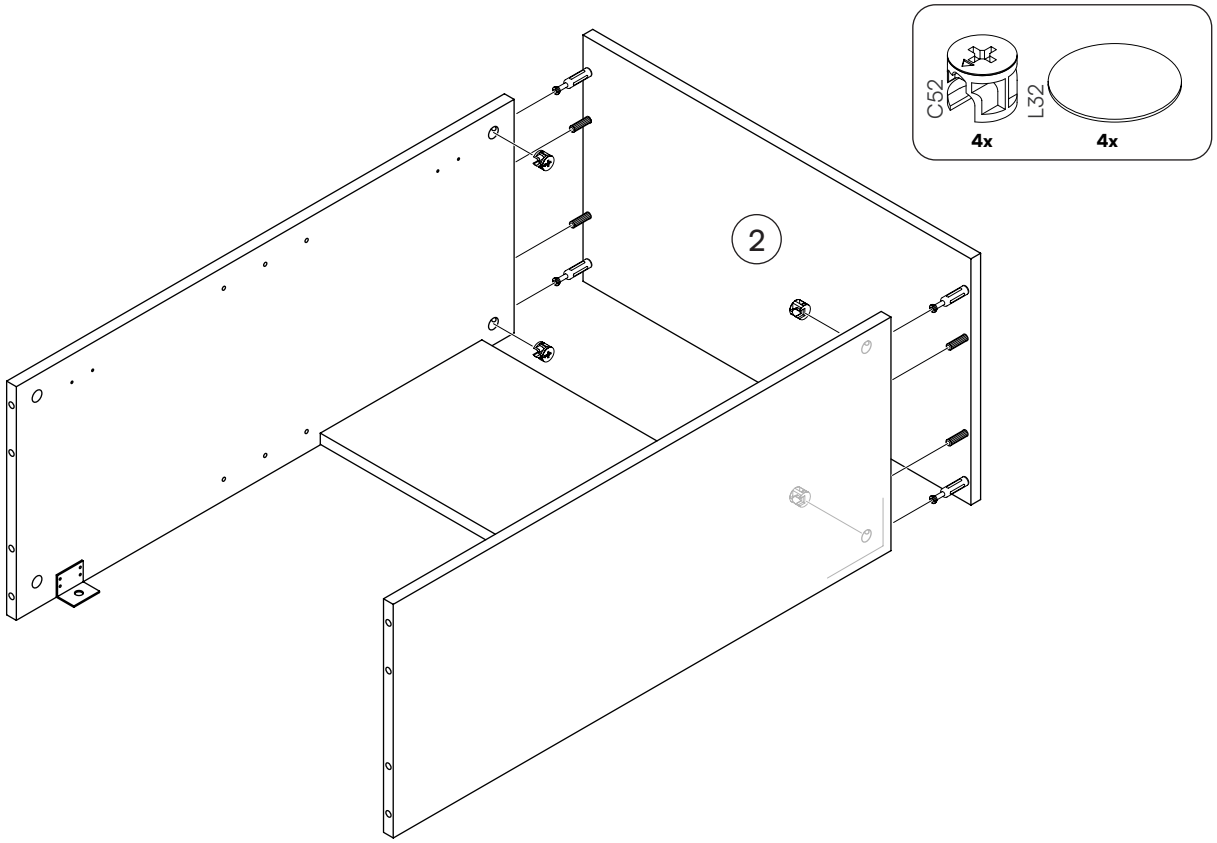

7

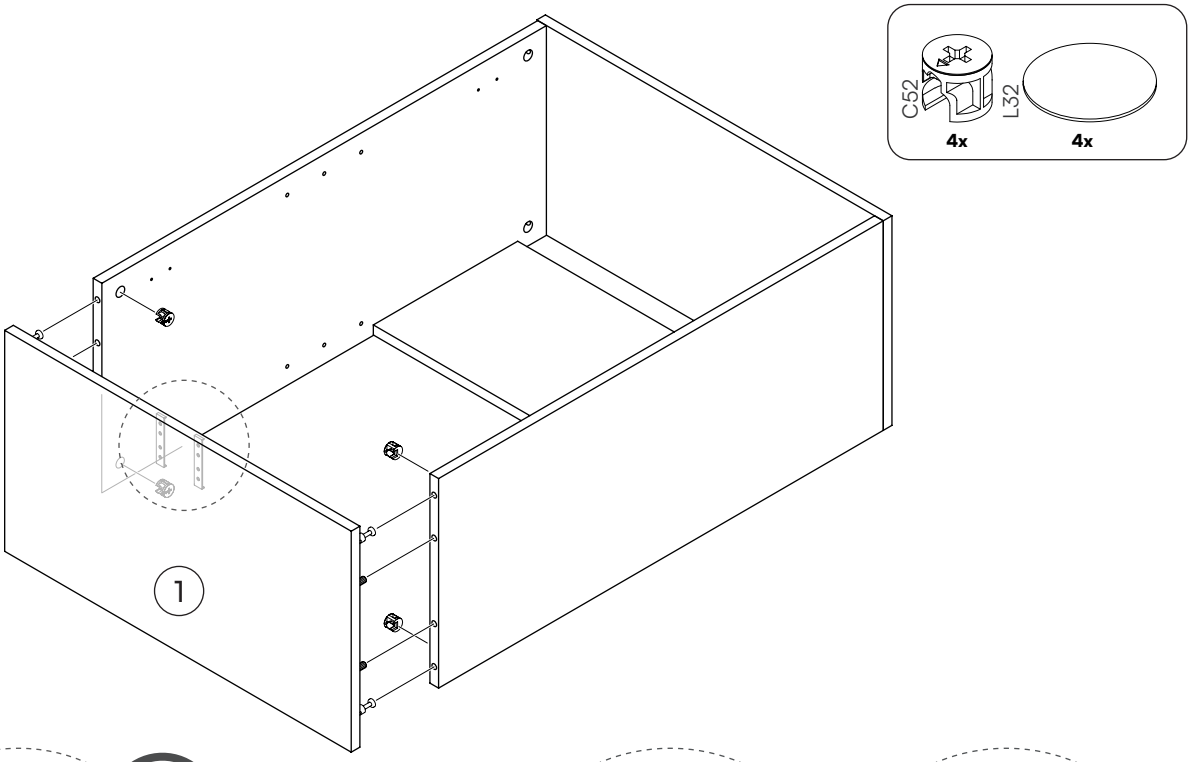

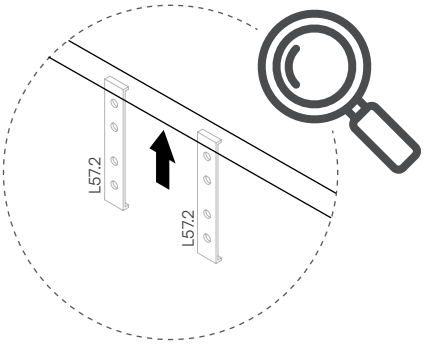

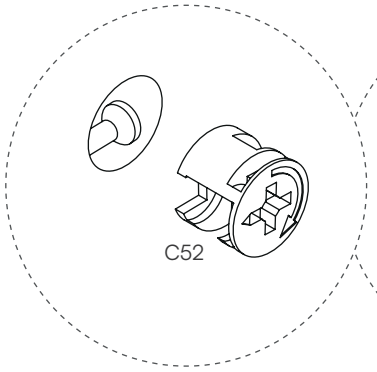

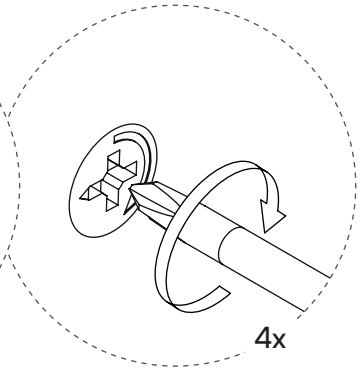

8

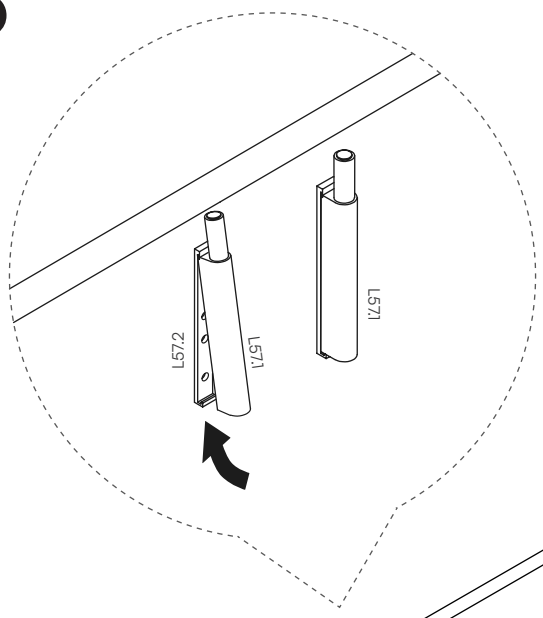

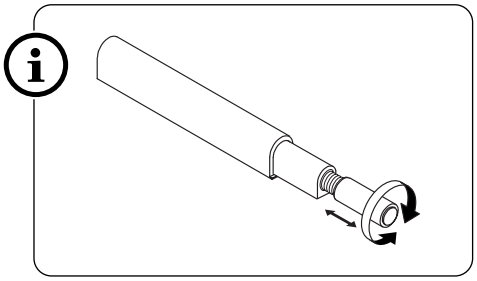

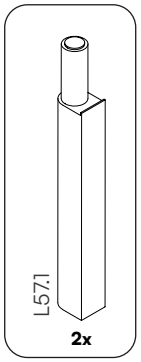

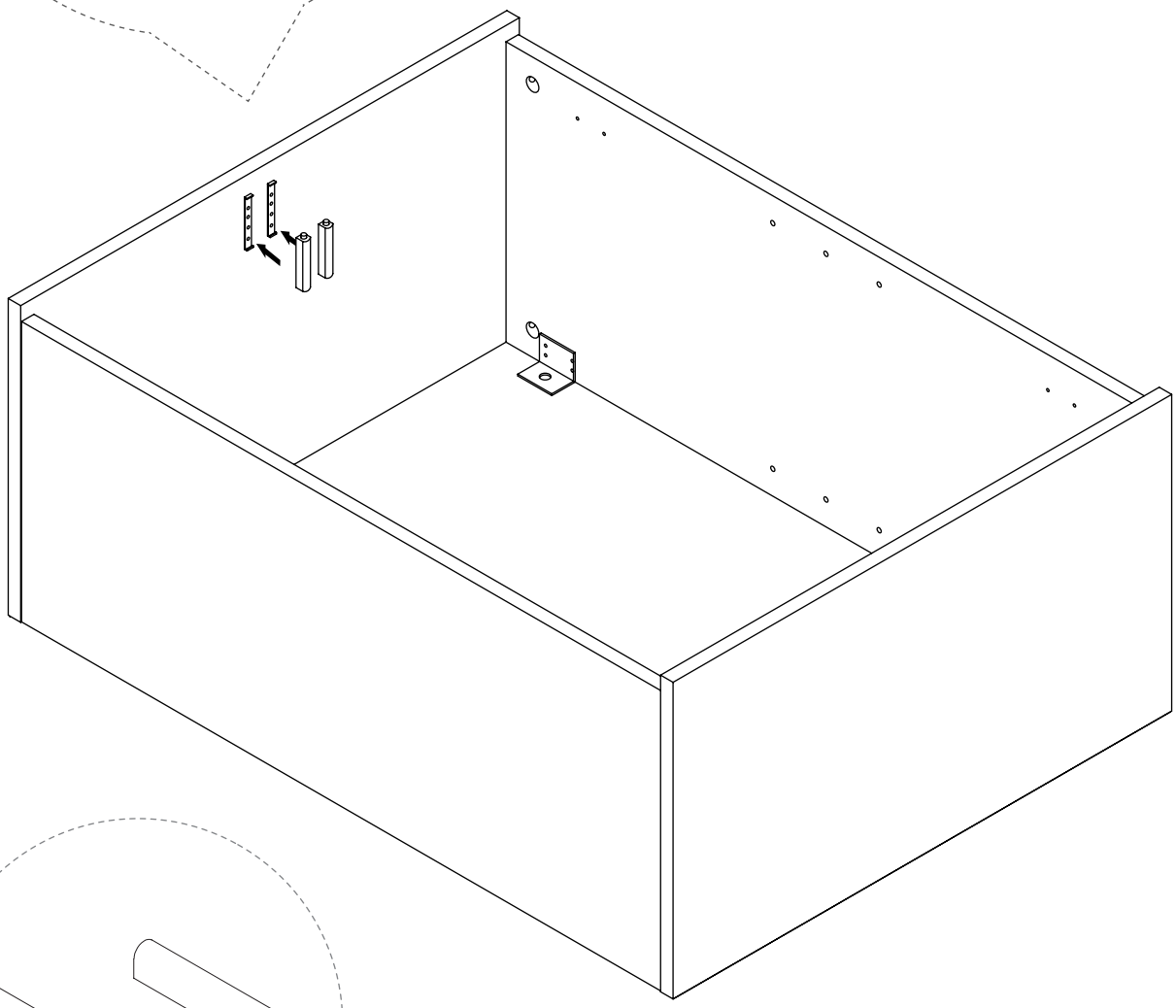

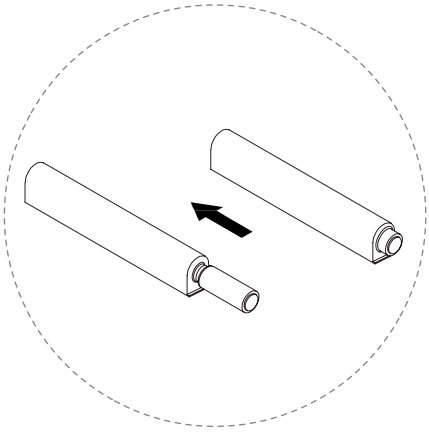

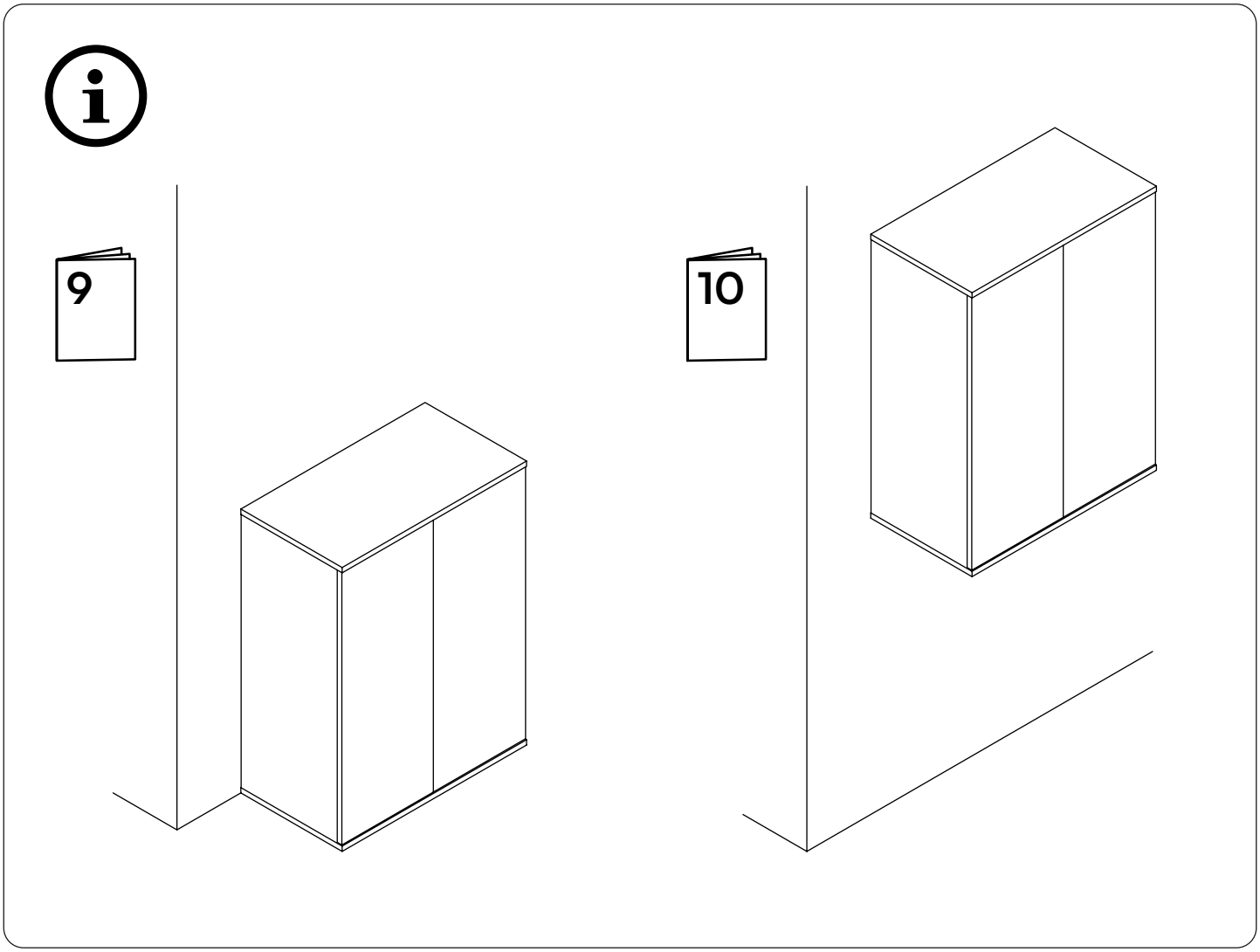
9
10

9

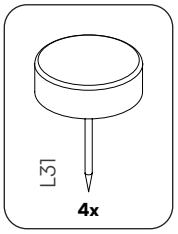

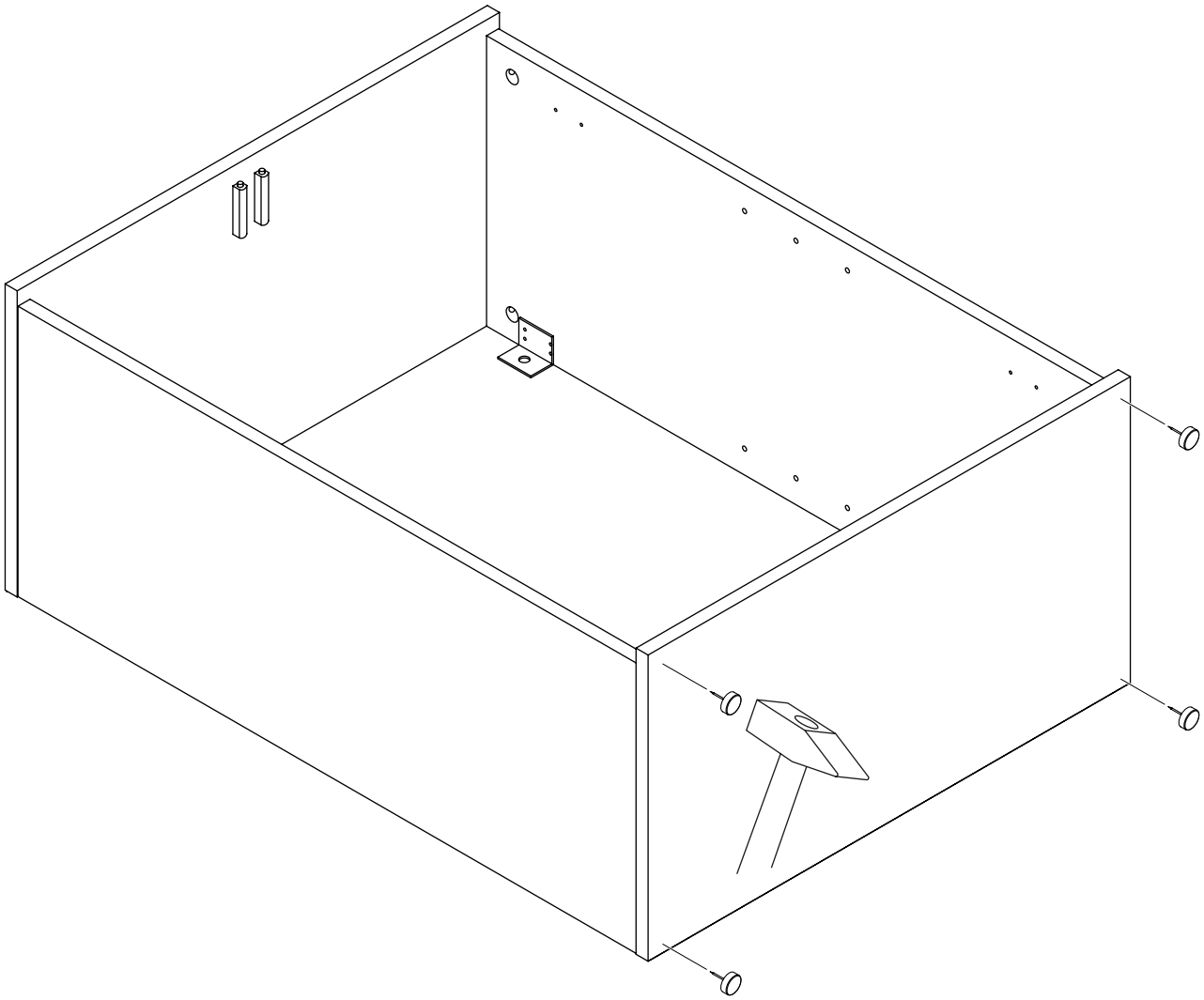

10

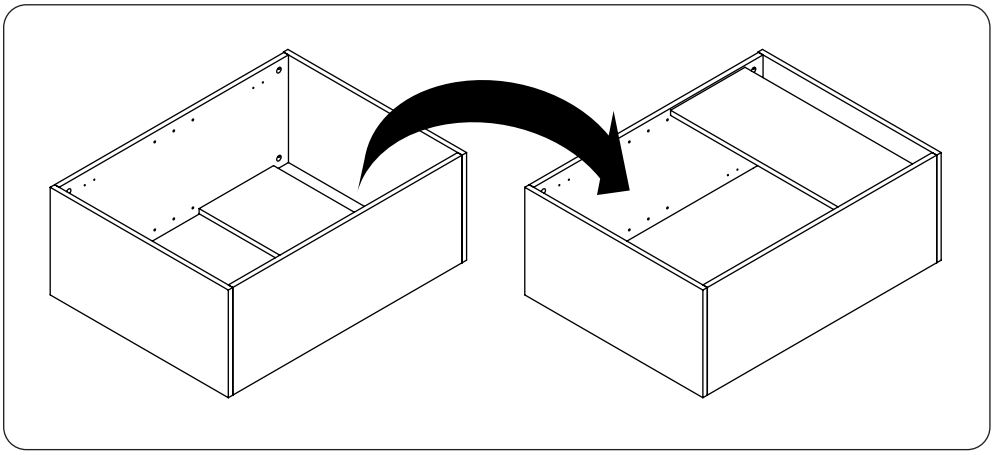

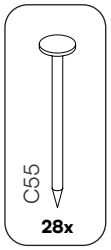

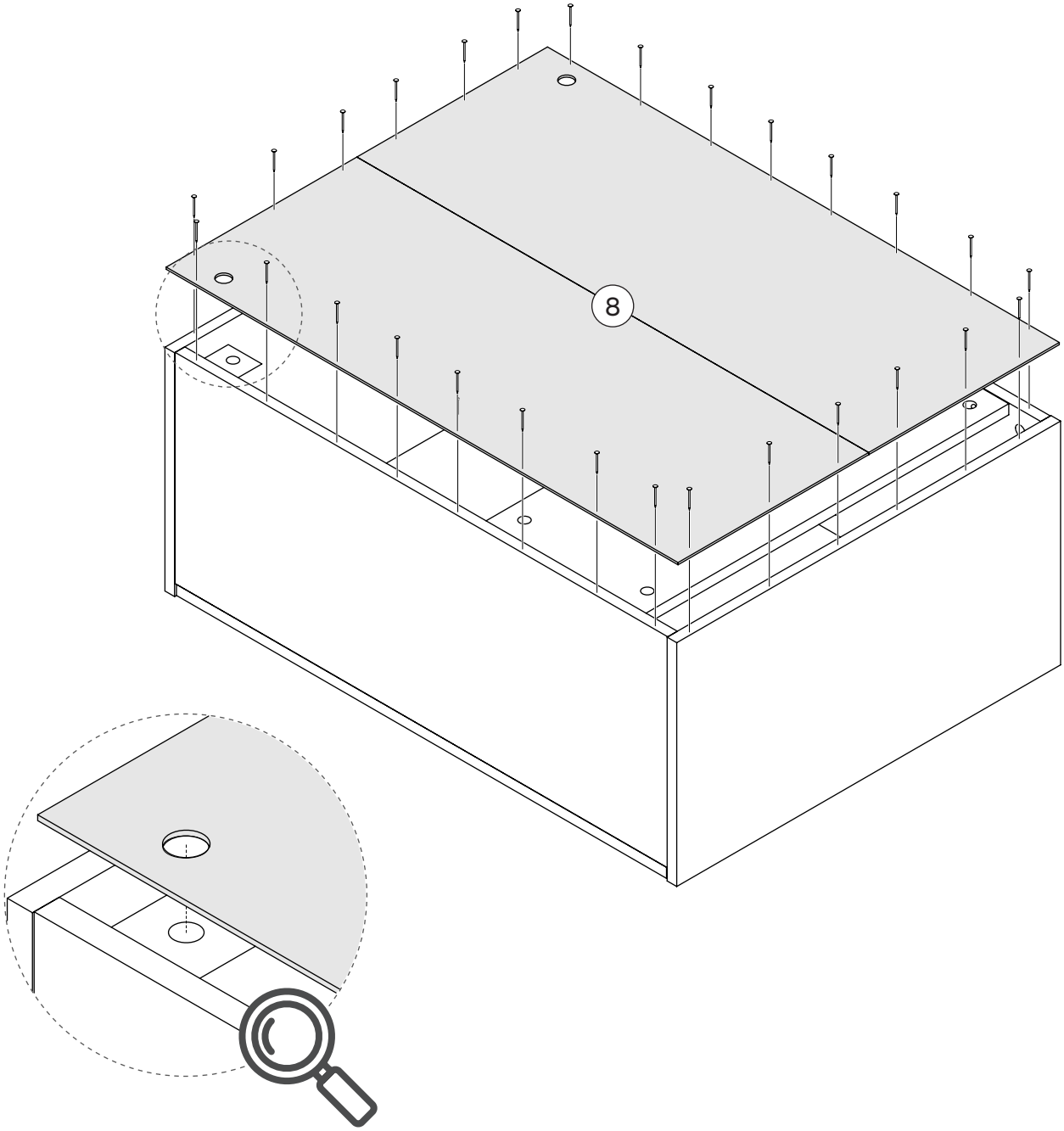

11

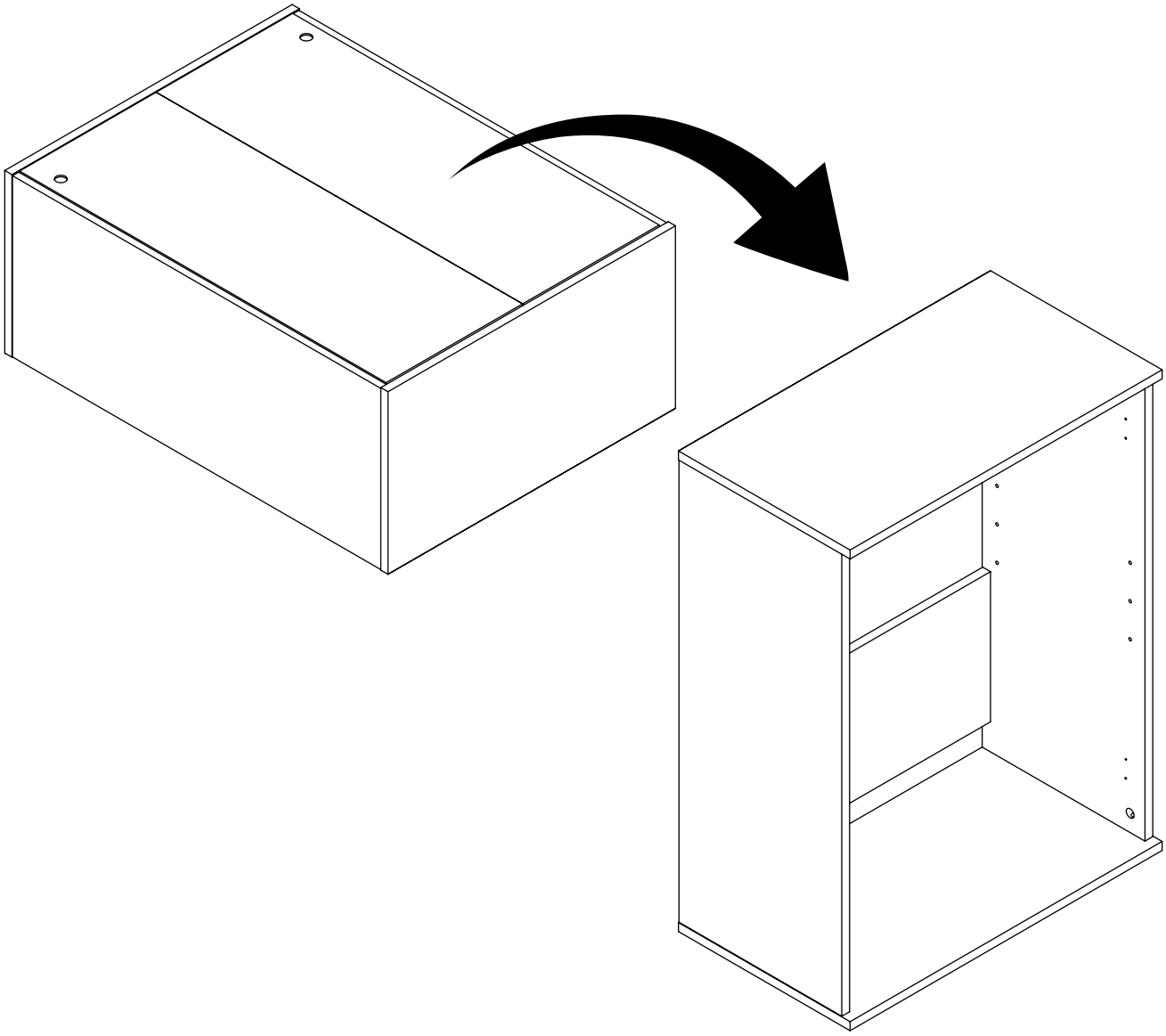

12

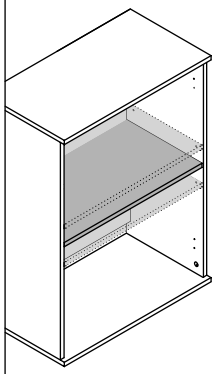

Die Höhe des Einlegebodens kann durch die Position der Bodenträger individuell festgelegt werden.

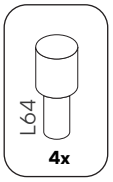

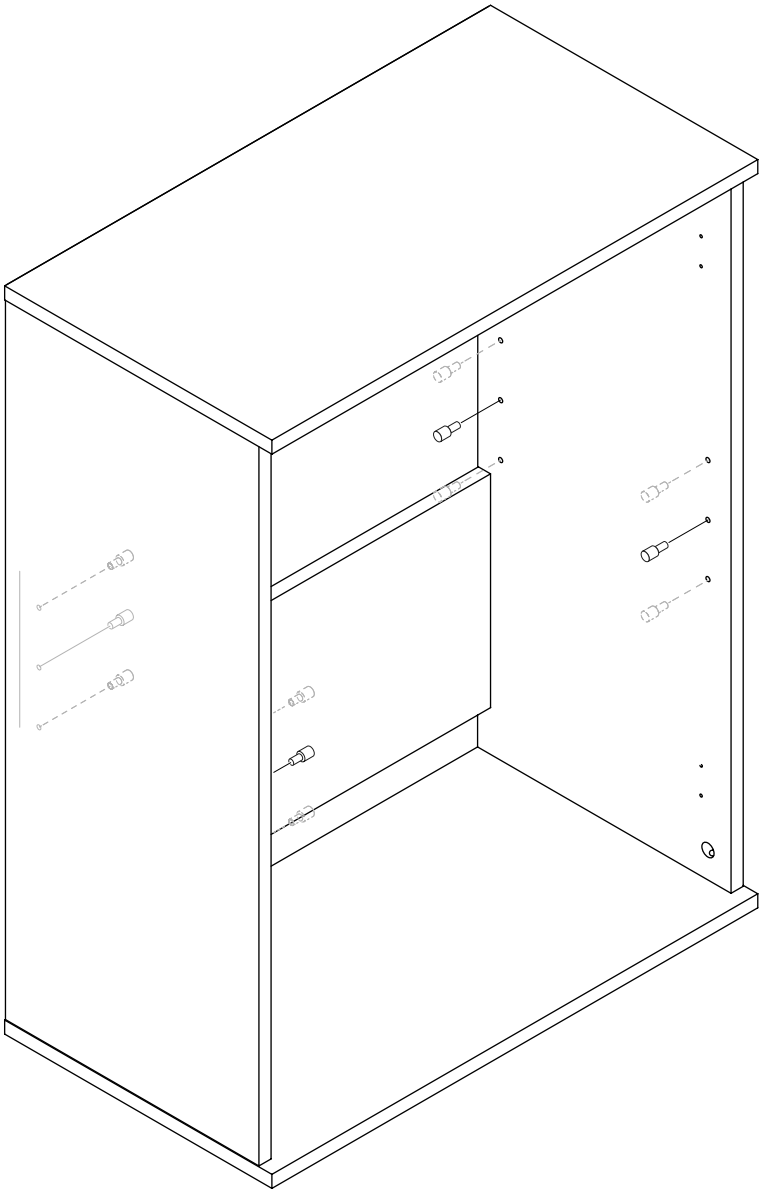

13

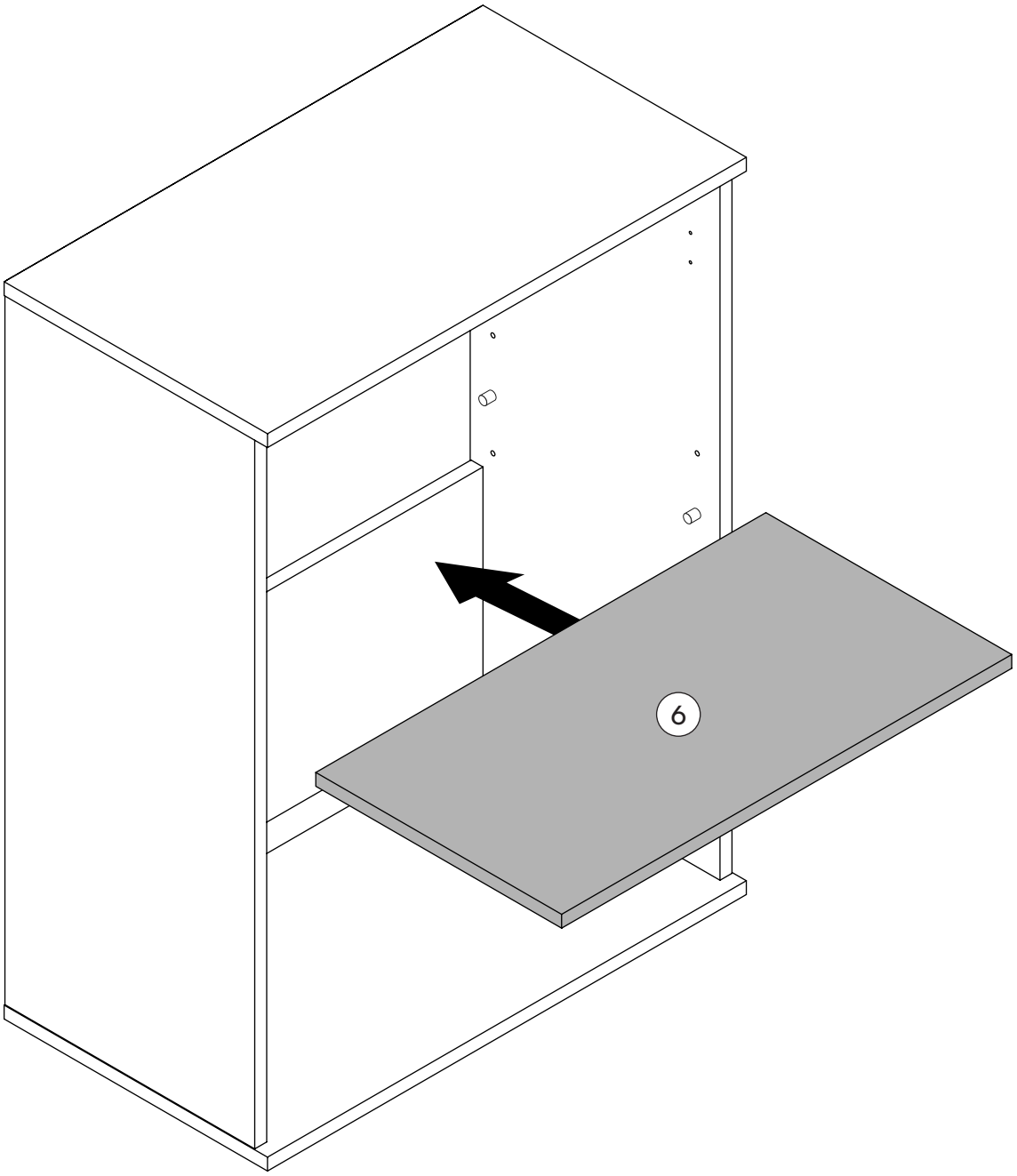

14

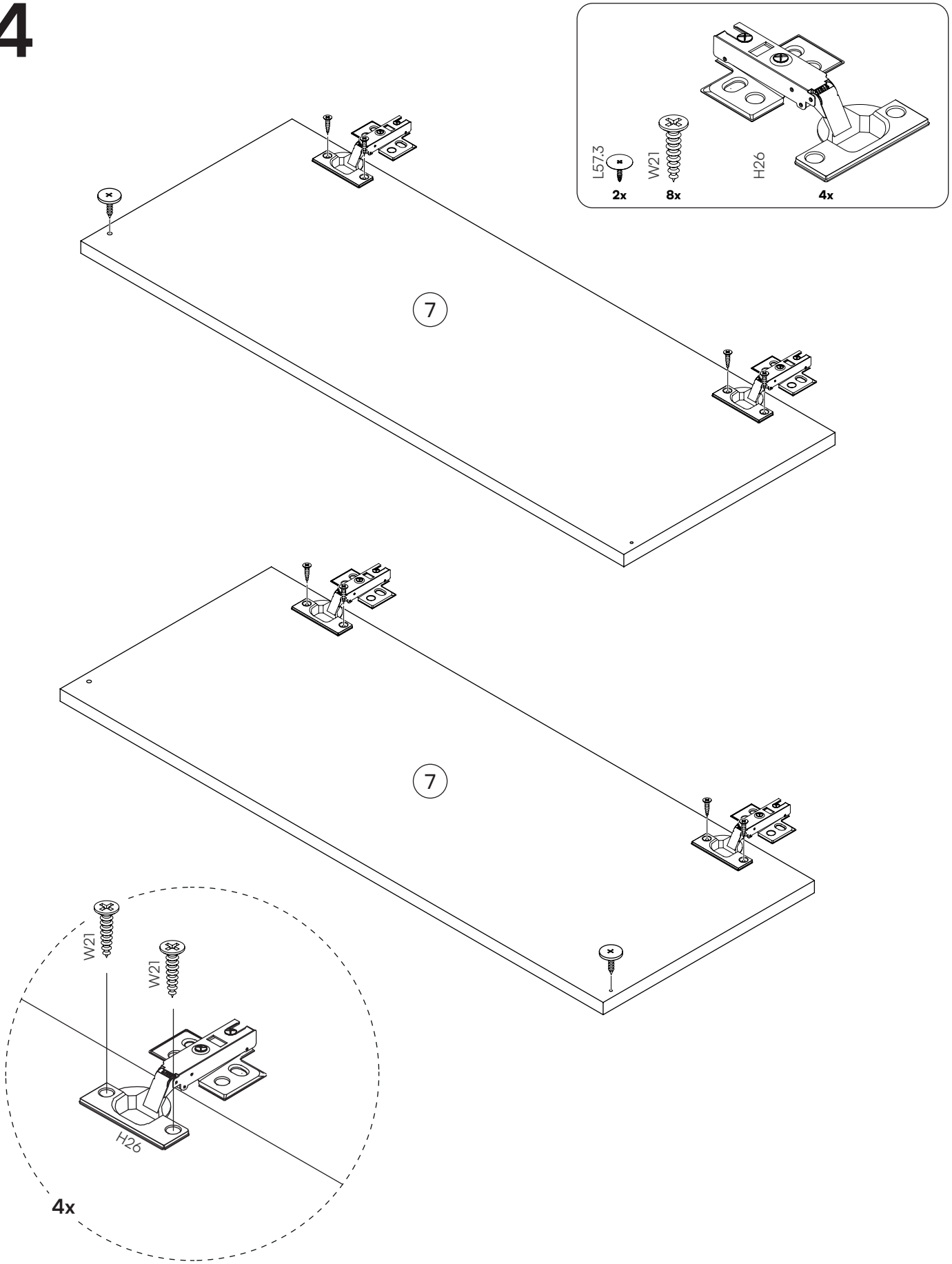

15

Türen perfekt ausrichten,
hier geht es zur Videoanleitung.

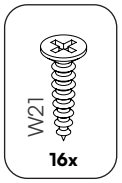

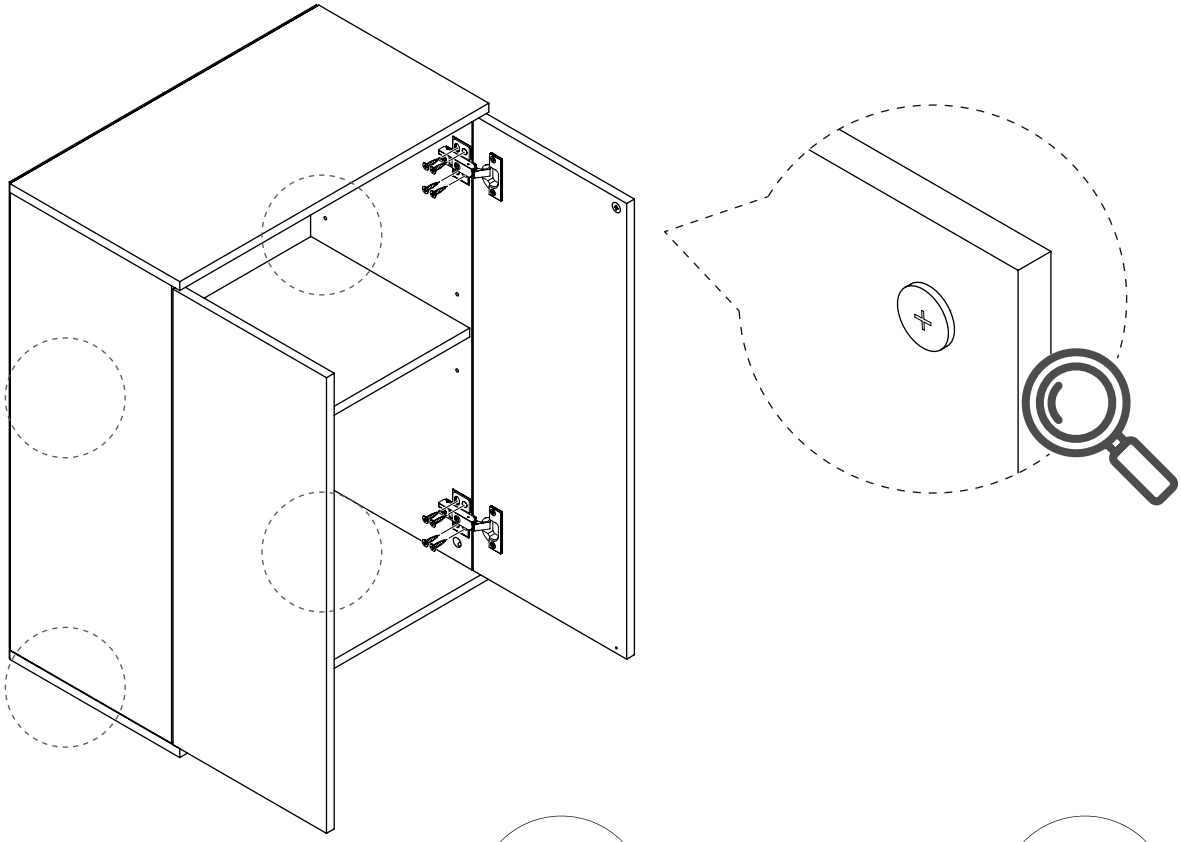

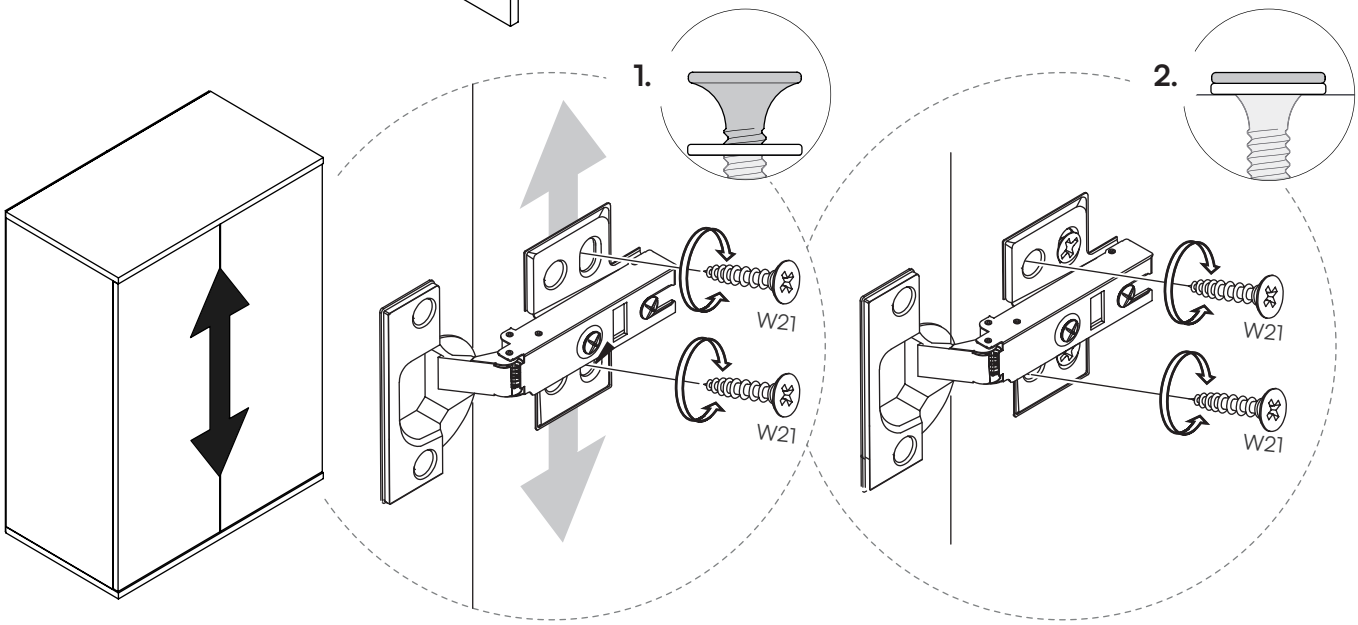

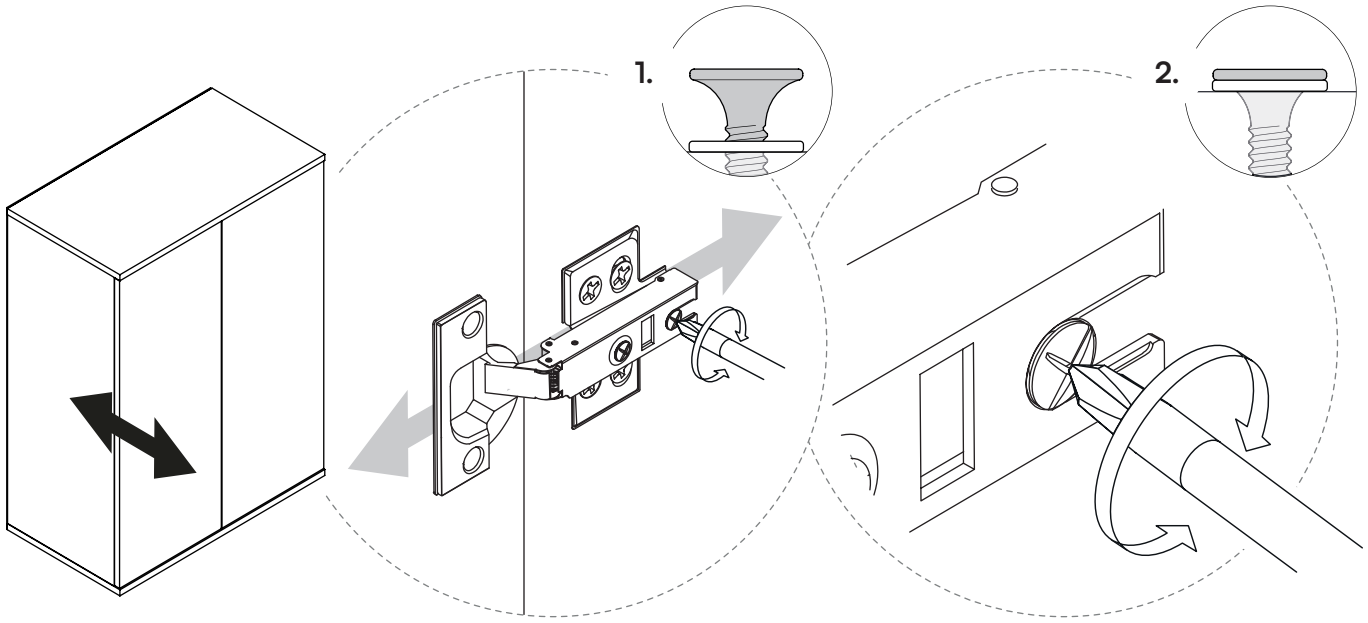
1.
2.

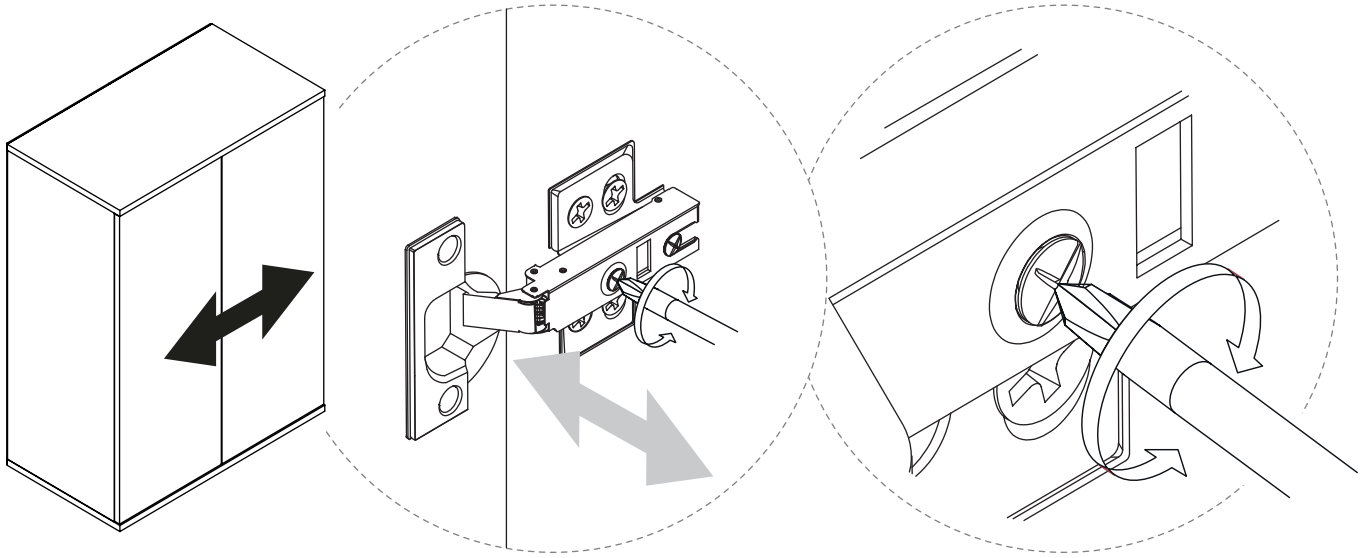

17

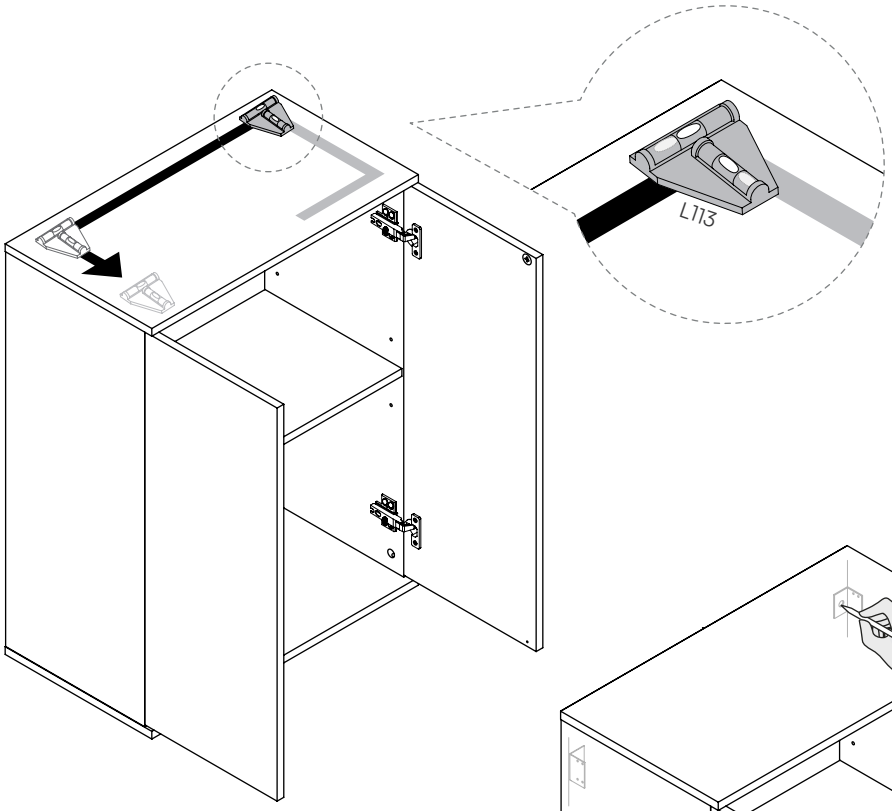

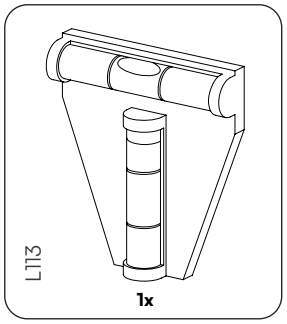

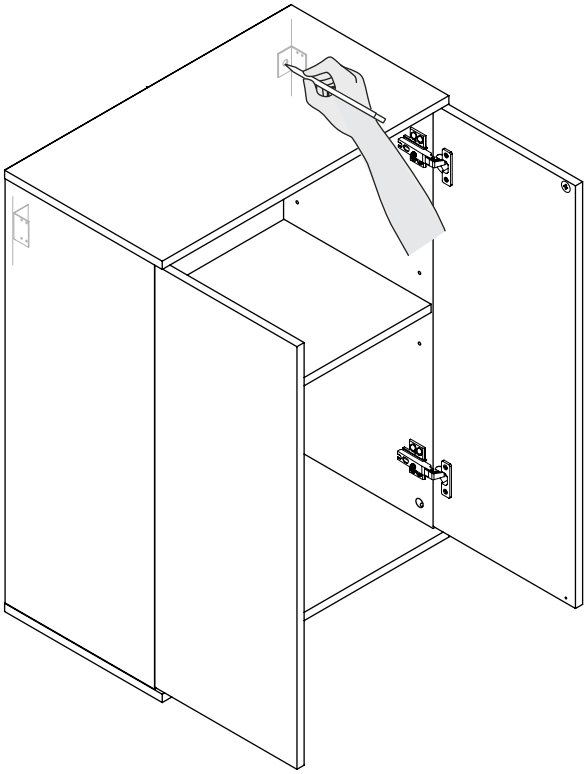

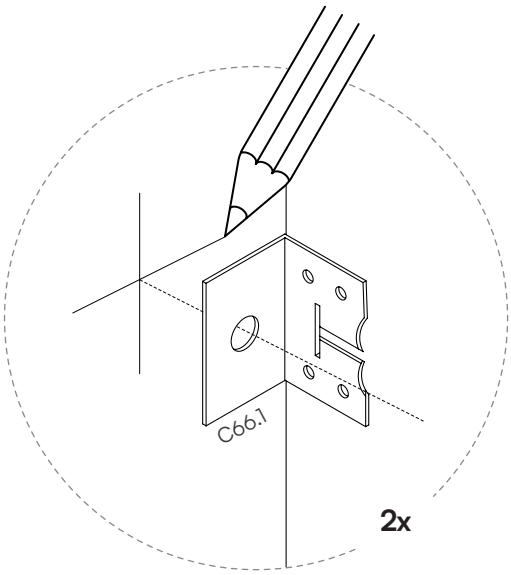

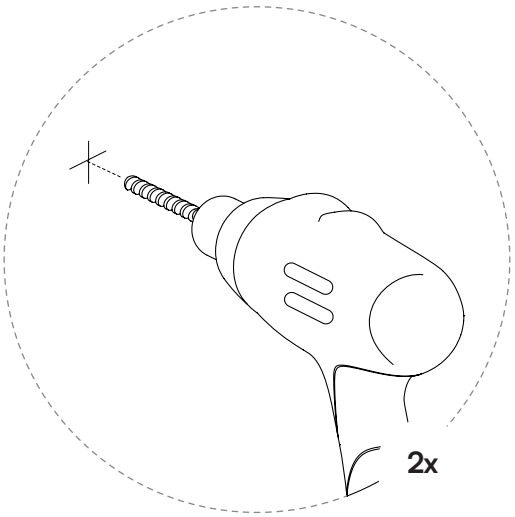

18

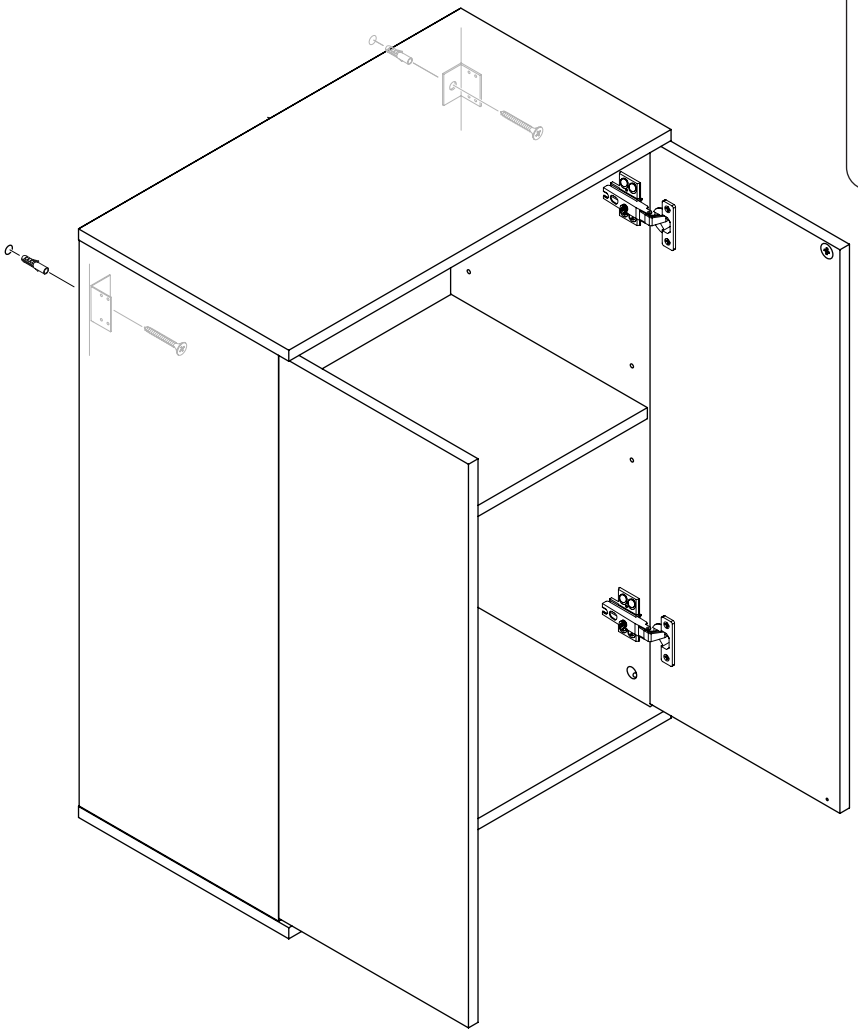

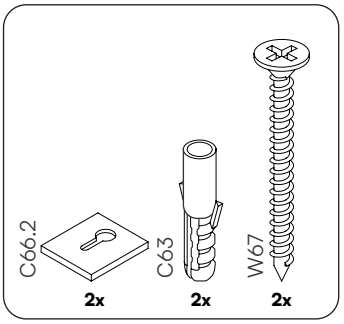

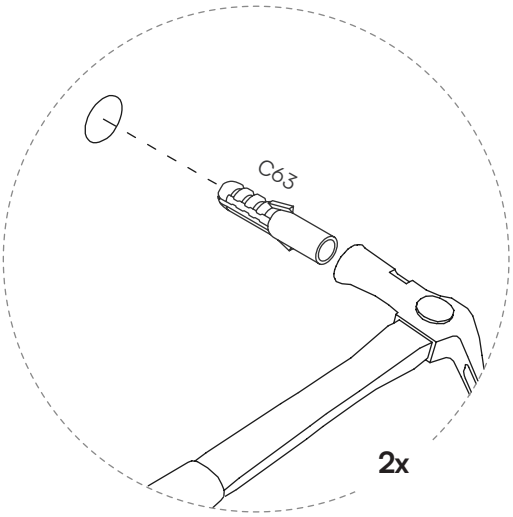

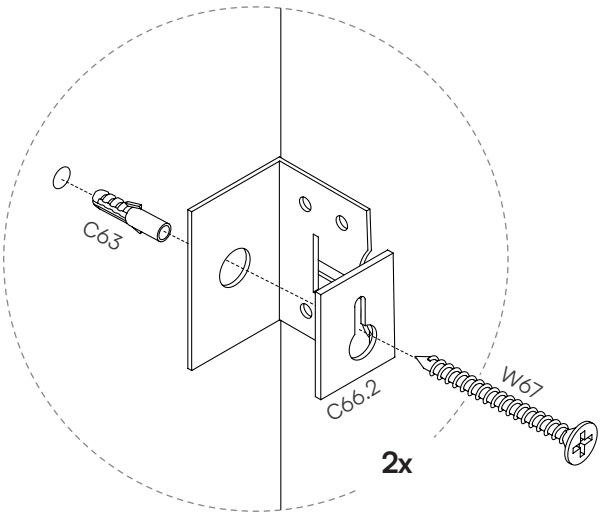

19

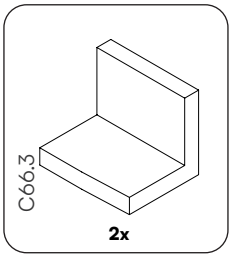

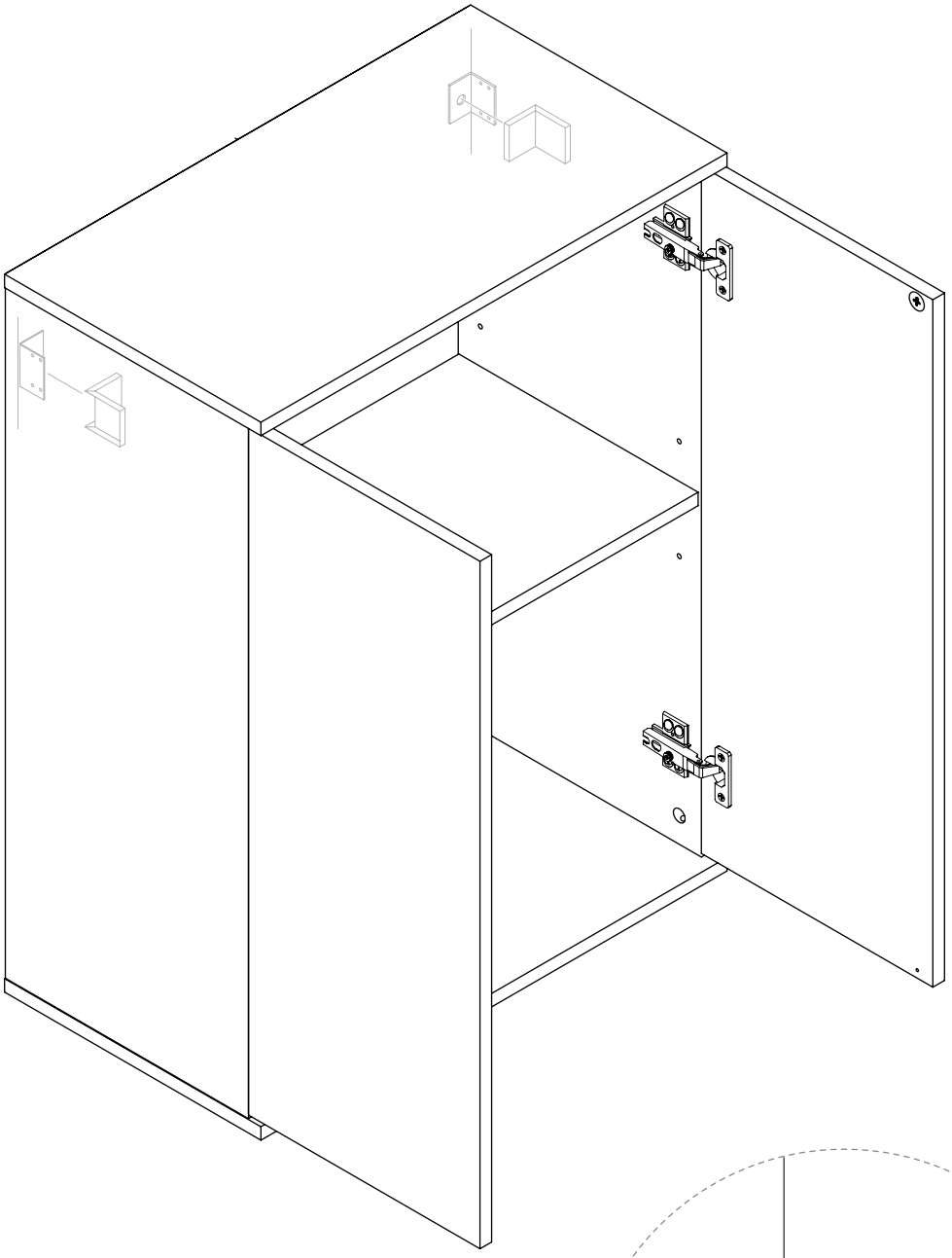

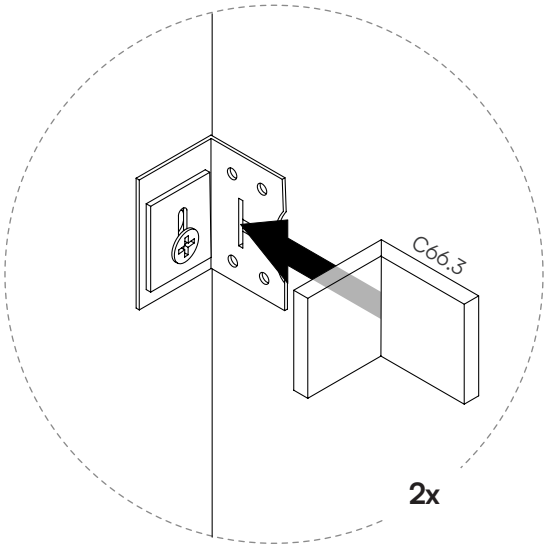

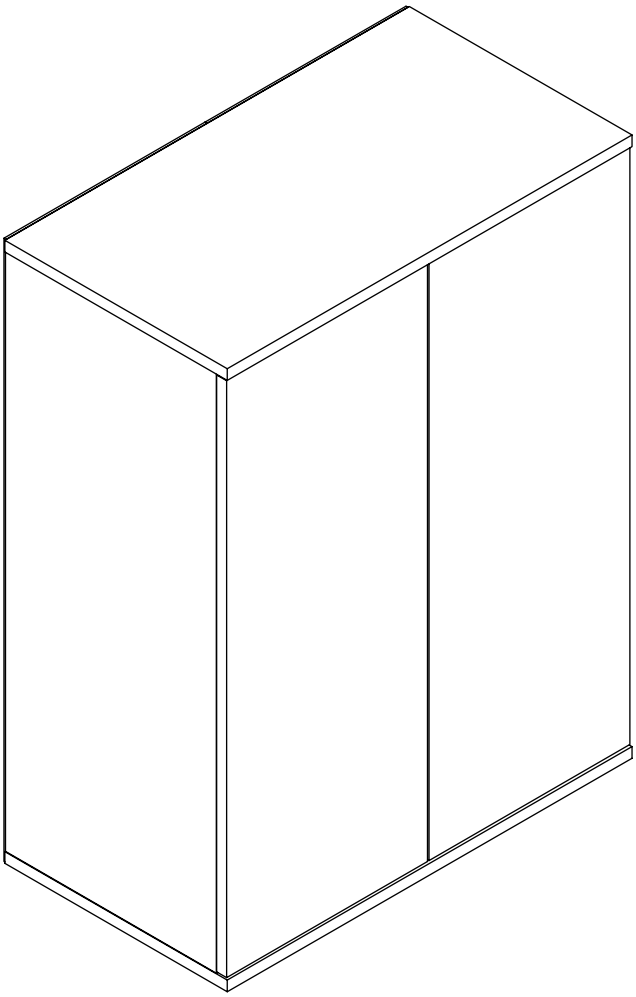

Fragen?

Wir sind für Dich da!
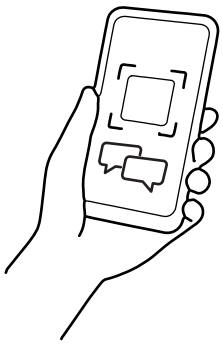
Scanne den QR-Code oder schreib uns an **service@bela-living.de.**
Gemeinsam kriegen wir jedes Problem gelöst!