STEELSØN

Sitzgarnitur ‚Alniyat'

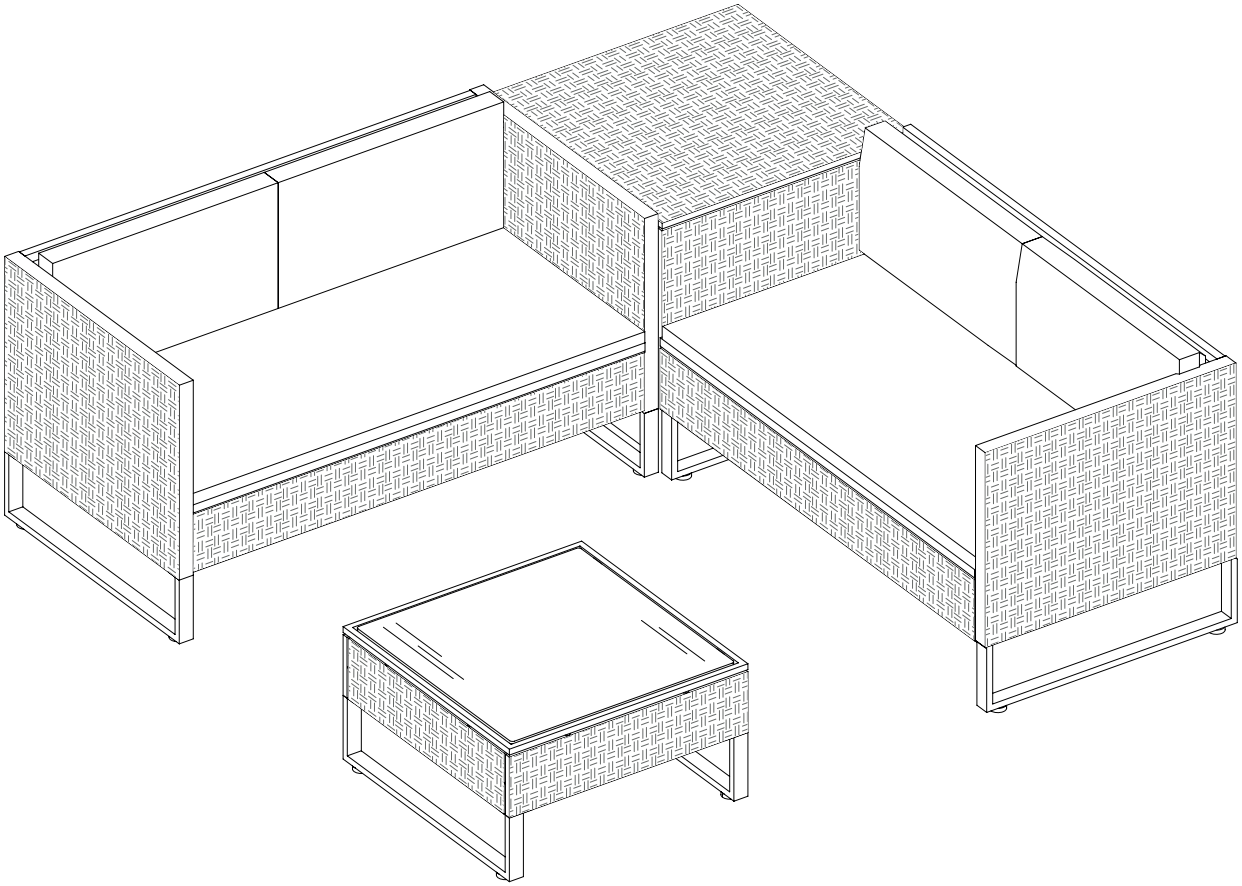

Hey,

wir freuen uns, dass Du Dich für unser Produkt entschieden hast. Beachte die kommenden Hinweise, um den Aufbau problemlos zu gestalten.

Viel Spaß mit Deinem Produkt!

50%

weniger Fehler beim Aufbau durch sorgfältiges Lesen der Anleitung

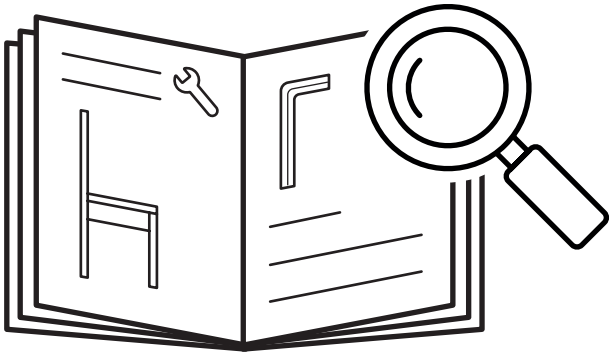

100-140

min

STEELSØN

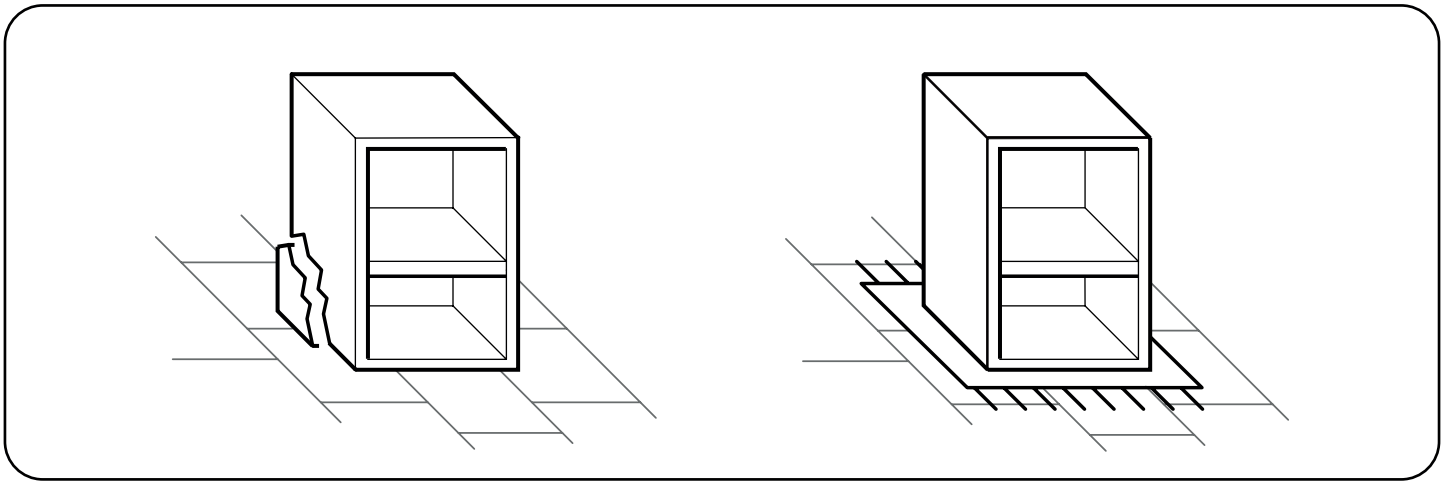

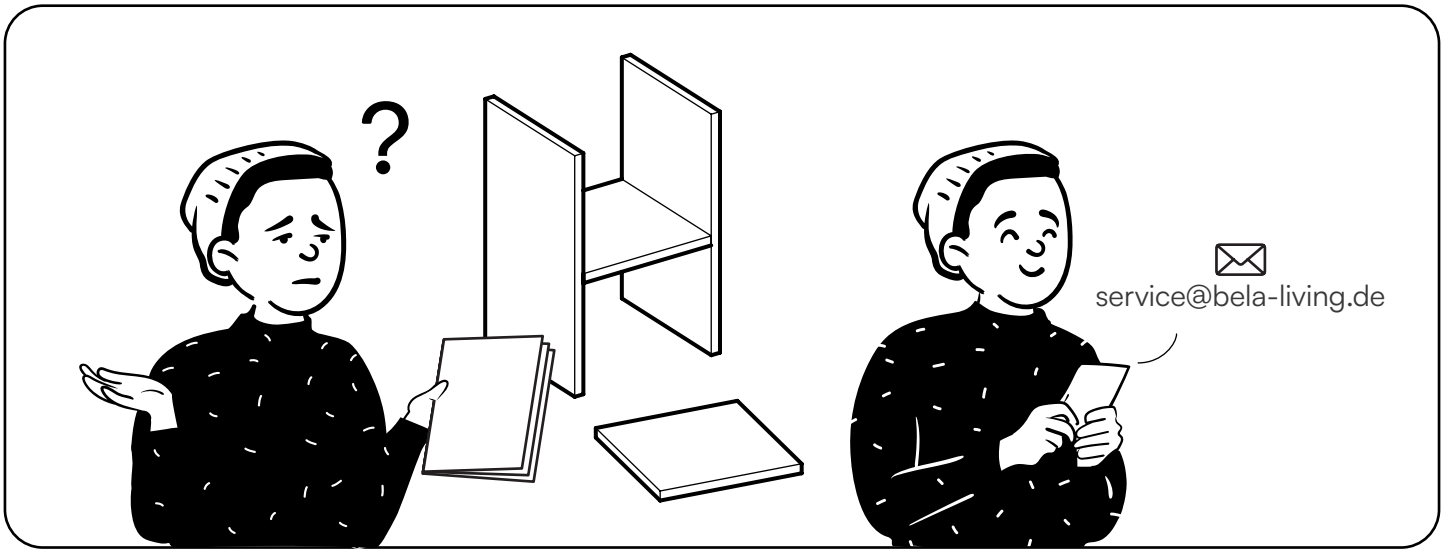

STEELSØN

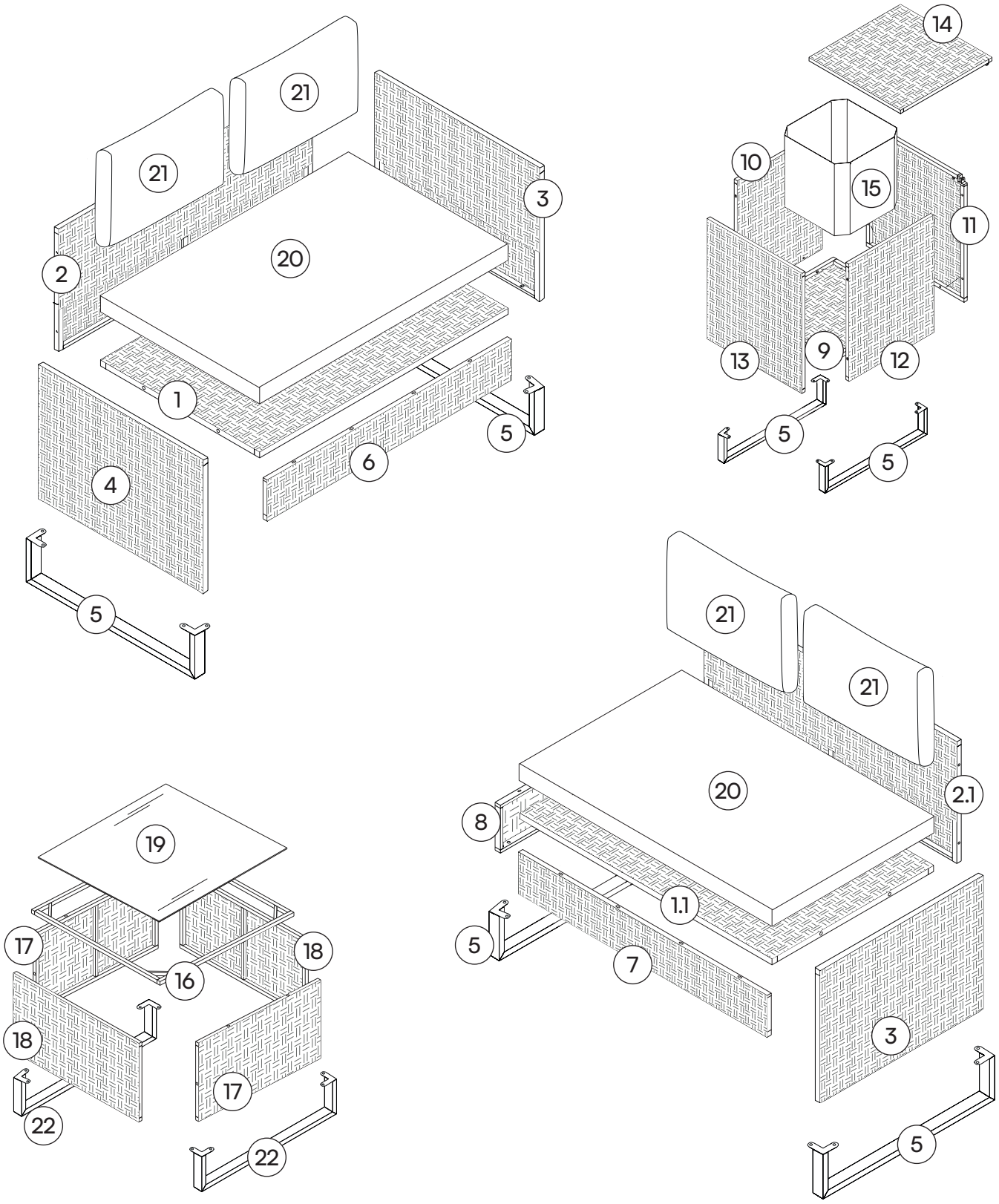
21
21
3
20
2
1
5
6
4
5
14
10
15
11
13
9
12
5
5
21
21
20
2.1
8
1.1
5
7
3
5
19
17
18
16
18
17
22
22

STEELSØN

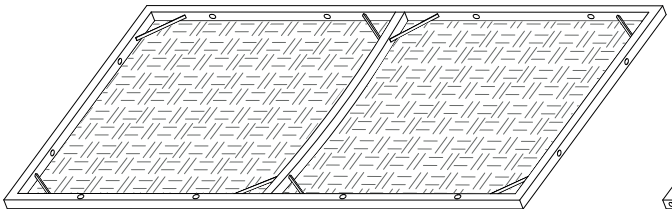

1 Sitzfläche Sitzbank
1x

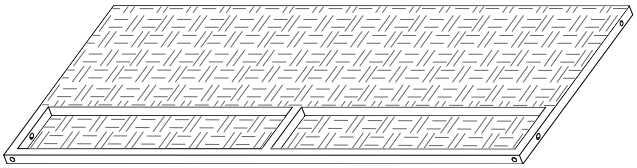

2 Rückenlehne Sitzbank
1x

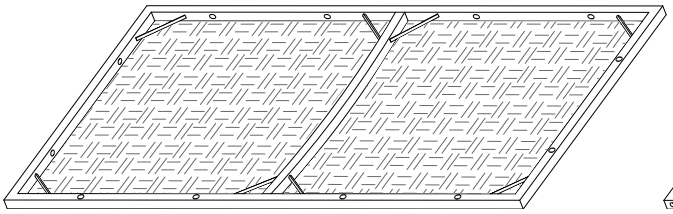

1.1 Sitzfläche Sitzbank
1x

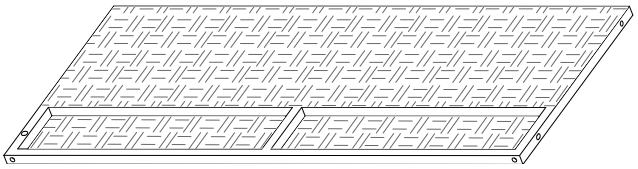

2.1 Rückenlehne Sitzbank
1x

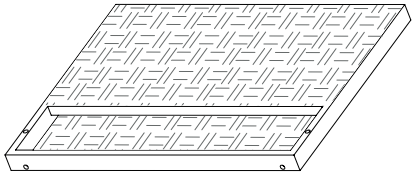

3 Seitenteil Sitzbank
2x

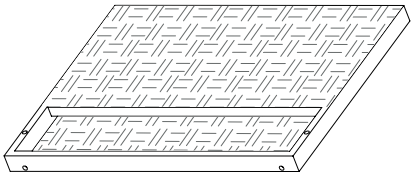

4 Seitenteil Sitzbank
1x

5 Fußgestell Sitzbank
6x

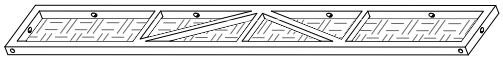

6 Rahmen Sitzbank
1x

7 Rahmen Sitzbank
1x

8 Seitenteil Sitzbank
1x

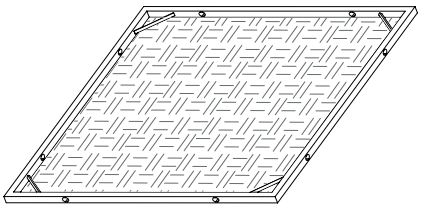

9 Boden Aufbewahrungsbox
1x

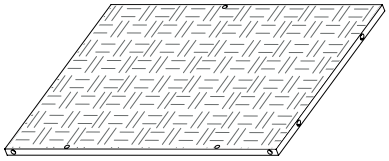

10 Seitenteil Aufbewahrungsbox
1x

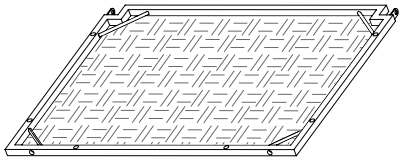

11 Rückwand Aufbewahrungsbox
1x

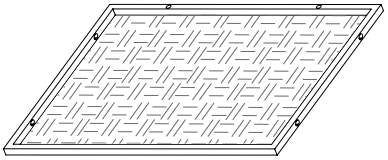

12 Seitenteil Aufbewahrungsbox
1x

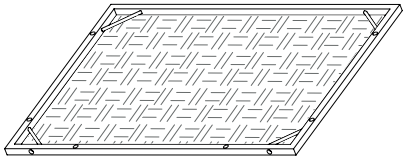

13 Frontteil Aufbewahrungsbox
1x

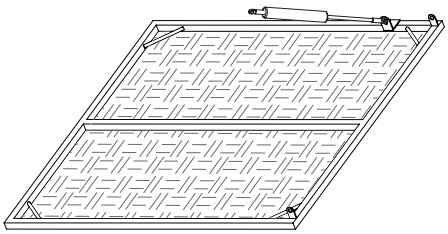

14 Deckel Aufbewahrungsbox
1x

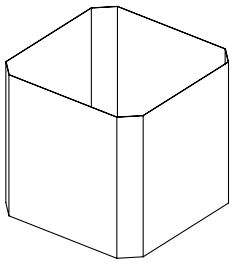

15 Aufbewahrungsbox
1x

STEELSØN

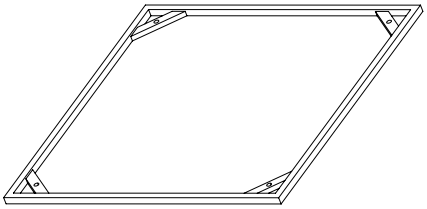

16 Ablage Tisch
1x

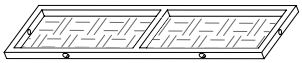

17 Seitenteil Tisch
2x

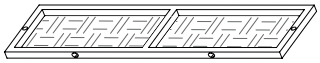

18 Seitenteil Tisch
2x

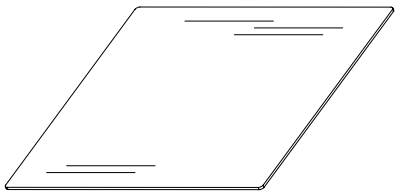

19 Glasplatte
1x

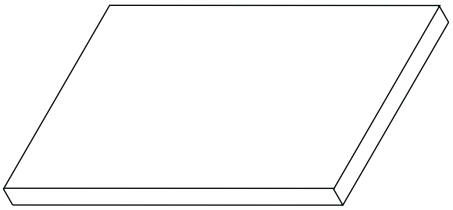

20 Sitzkissen
2x

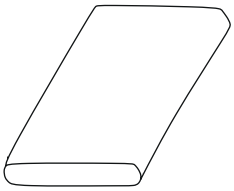

21 Rückenkissen
4x

22 Fußgestell Aufbewahrungsbox
2x

Maßeinheit in mm

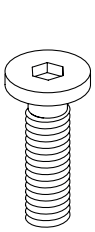

F15 - Schraube M6x20

32x

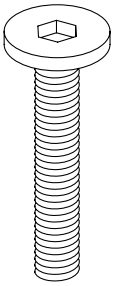

F20 - Schraube M6x35

63x

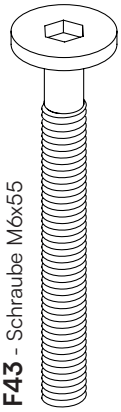

F43 - Schraube M6x55

3x

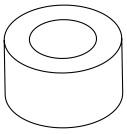

Z12- Abstandshalter M8x10

1x

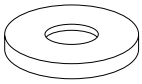

C48 - Unterlegscheibe M8

4x

Z14 - Unterlegscheibe M6

98x

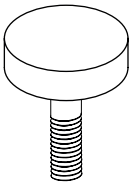

Z15 - Fuß

16x

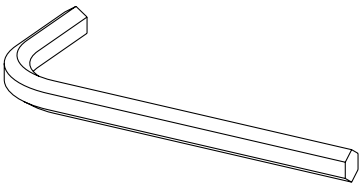

T10 - Inbusschlüssel

2x

STEELSØN

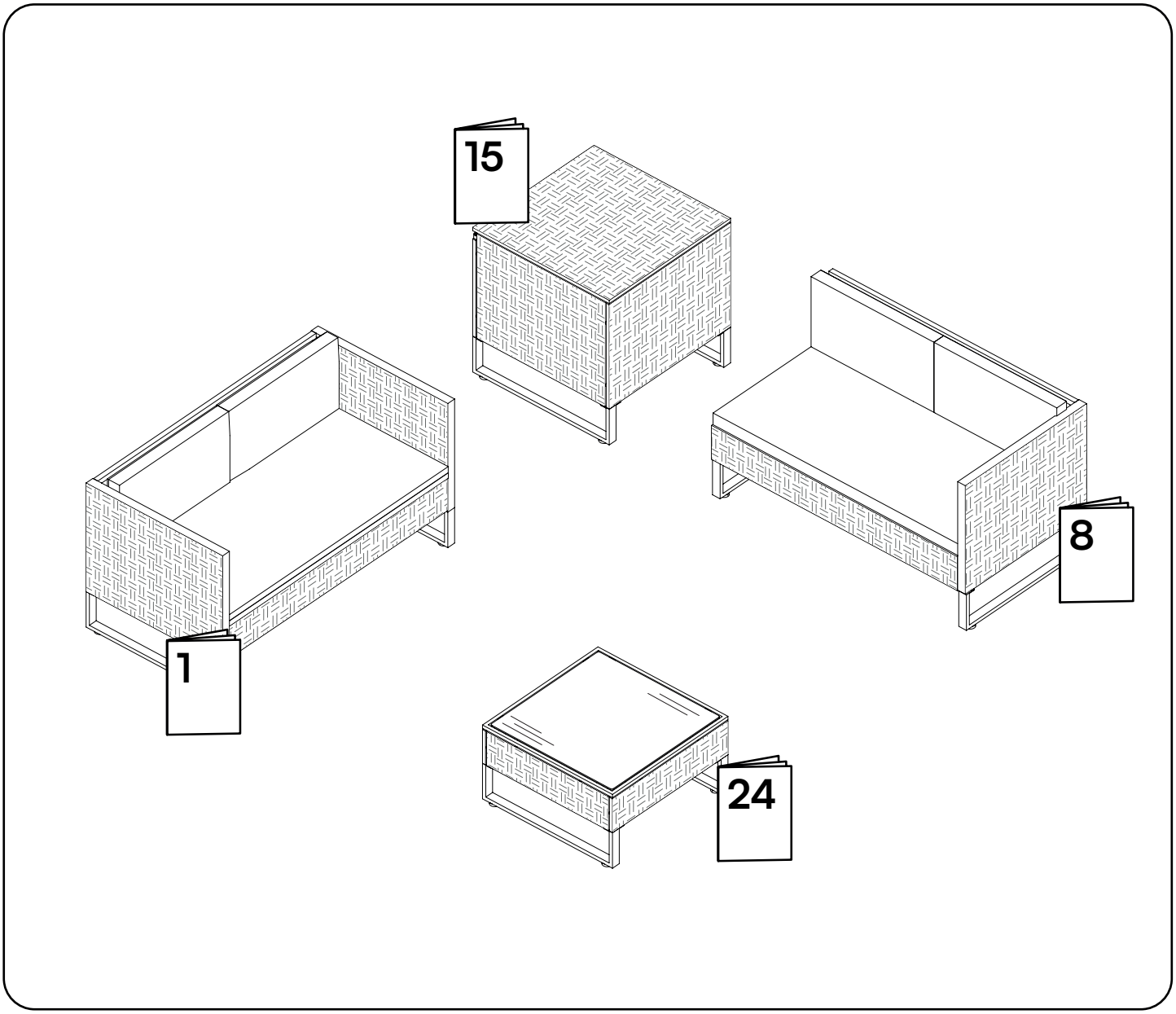

STEELSØN

Ein letzter Check:

Bitte überprüfe, ob Du alle Teile hast.

Viel Spaß beim Aufbau!

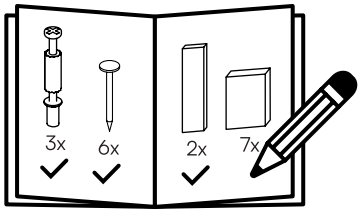

1

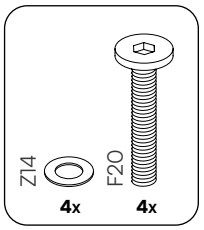

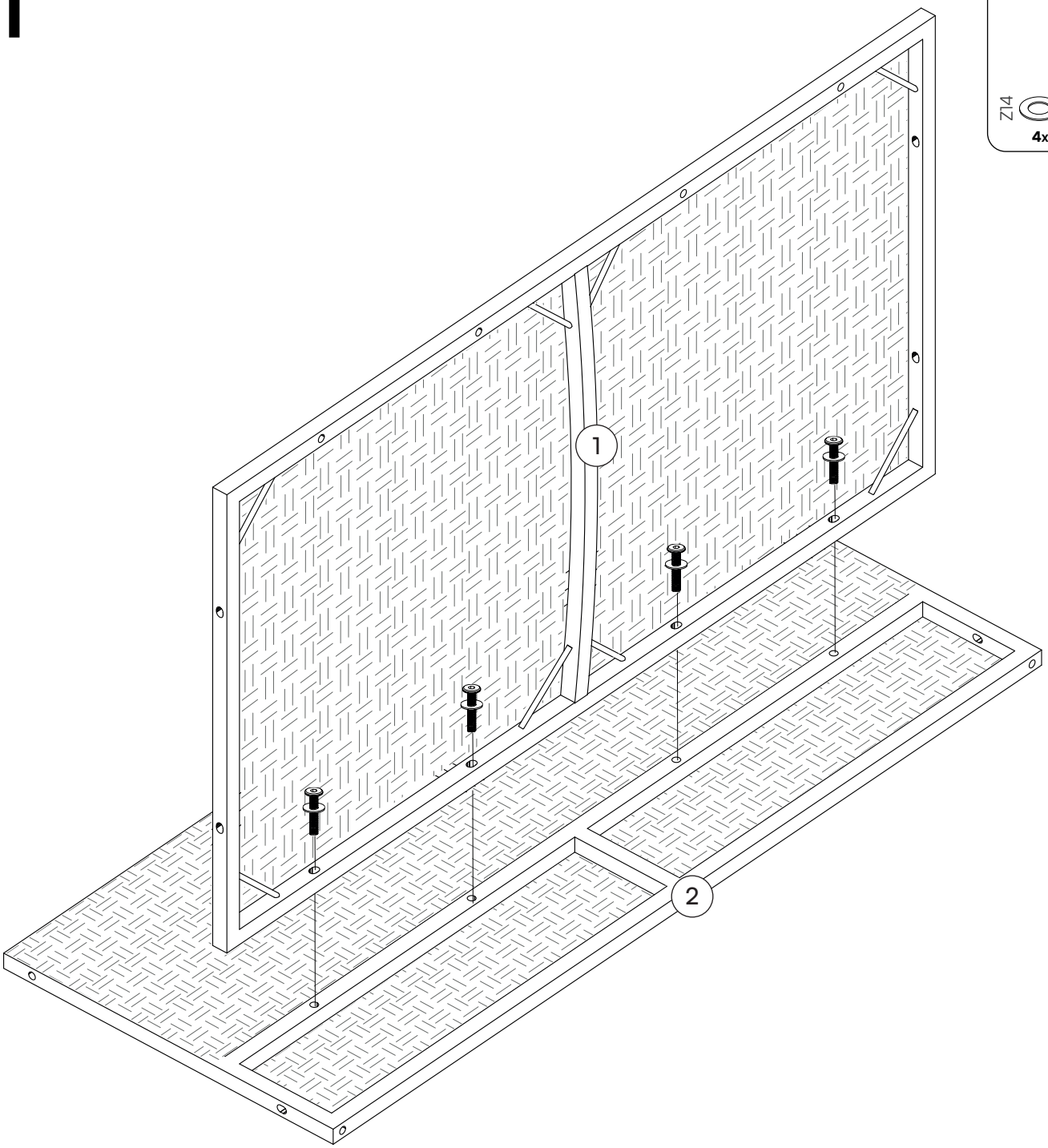

2

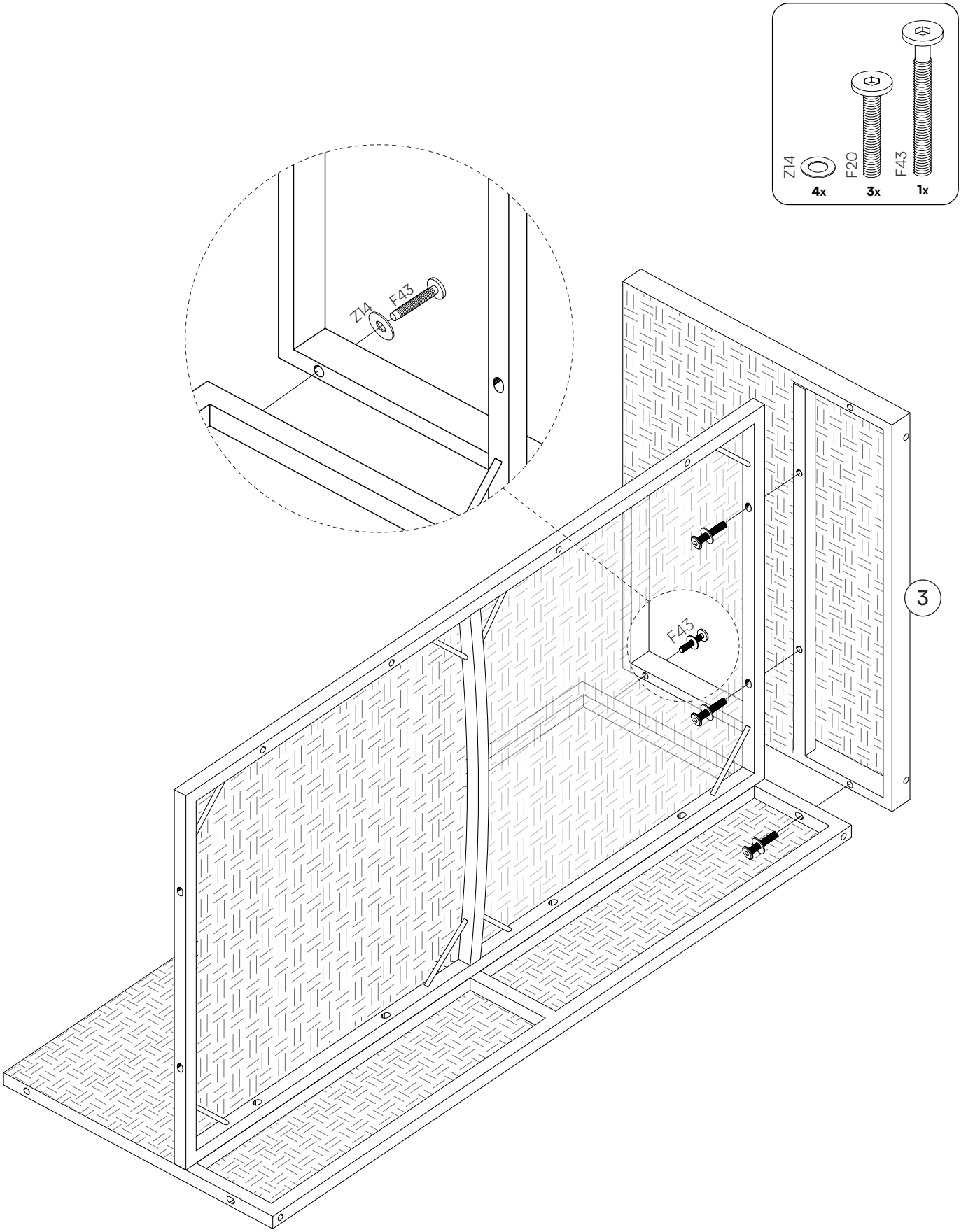

3

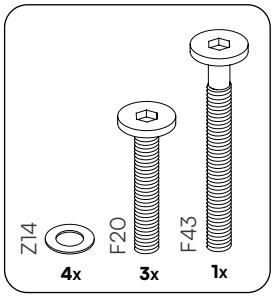

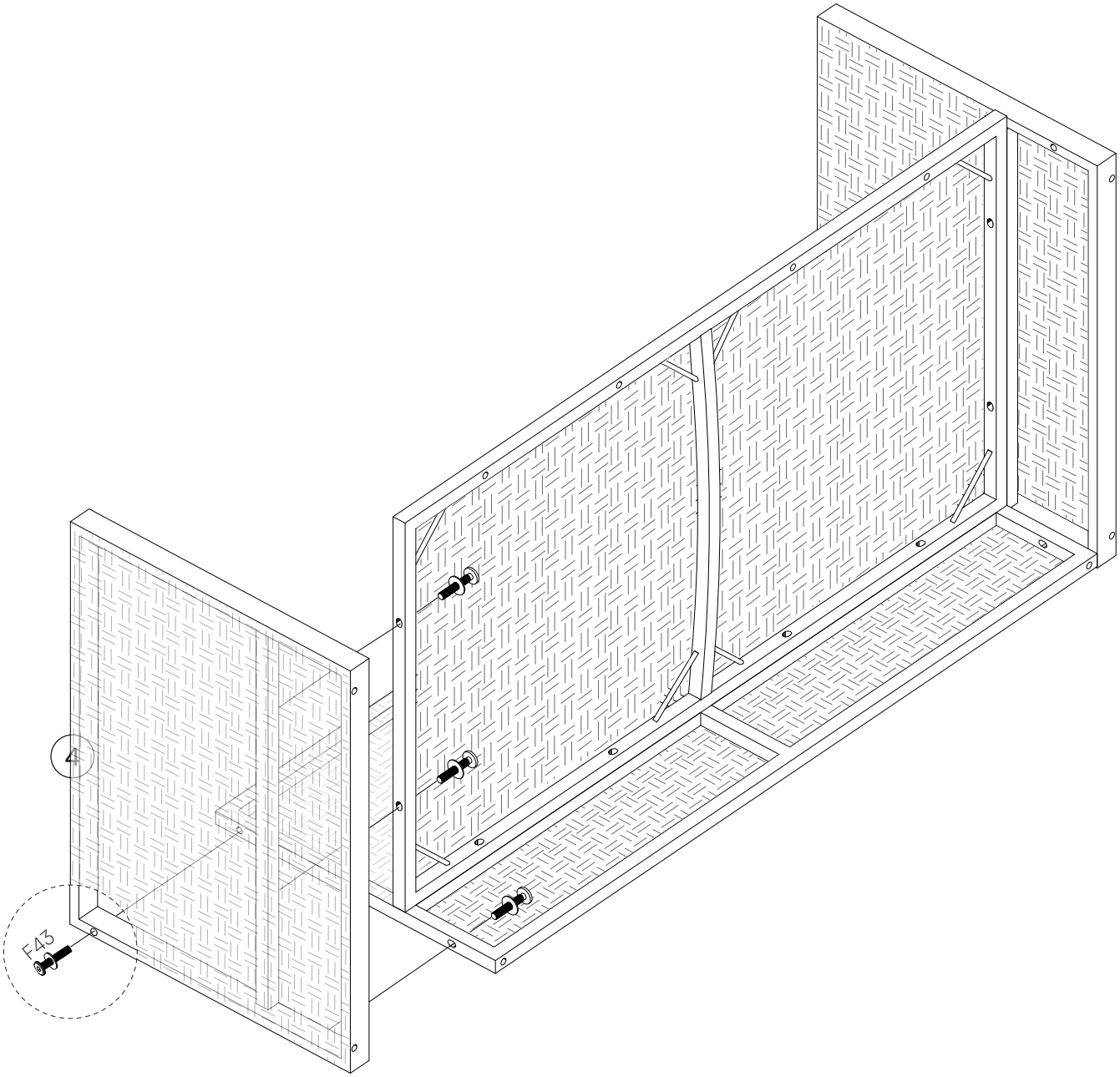

4

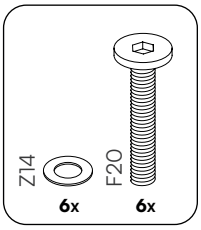

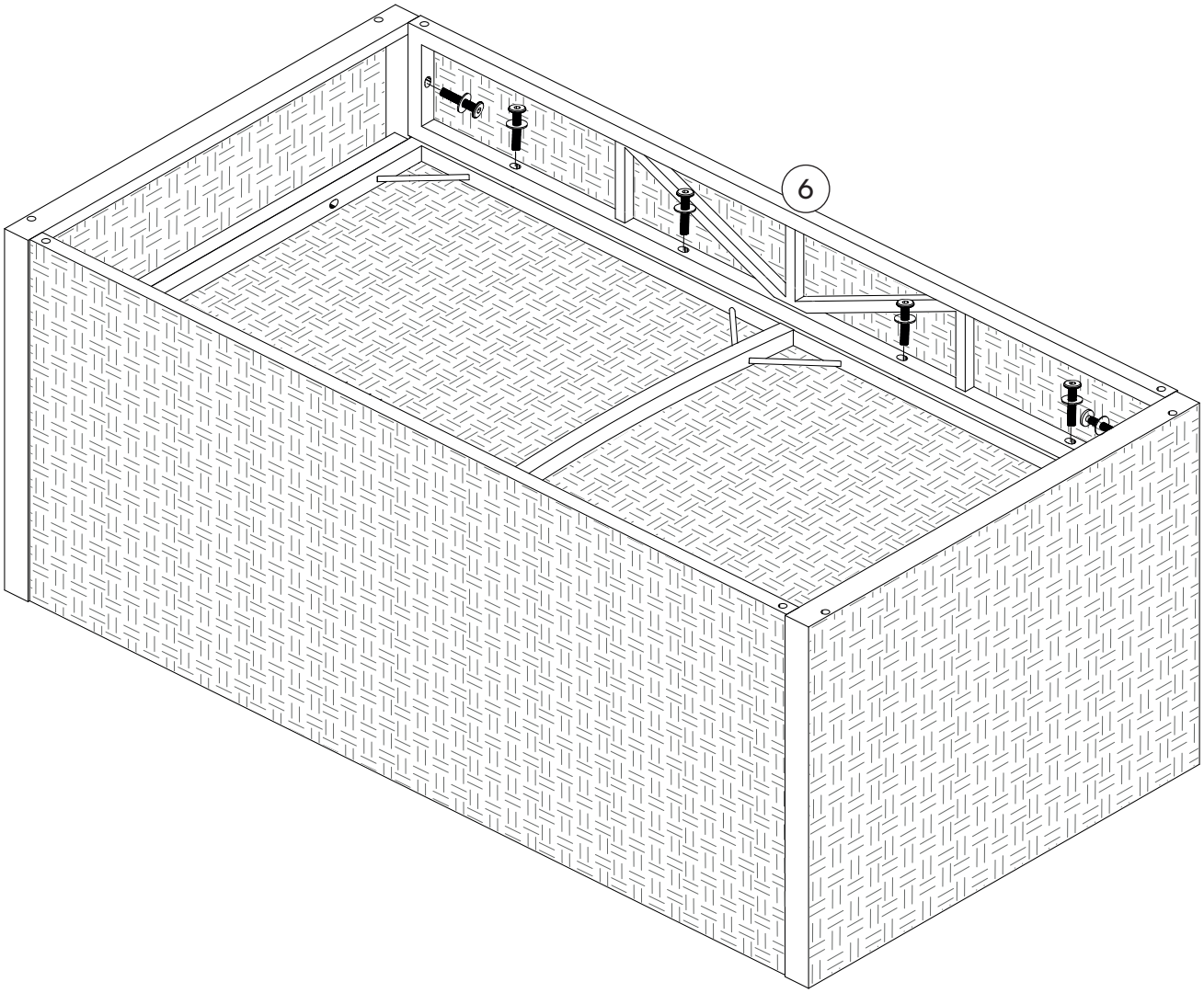

5

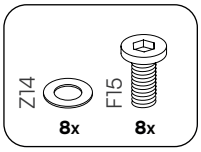

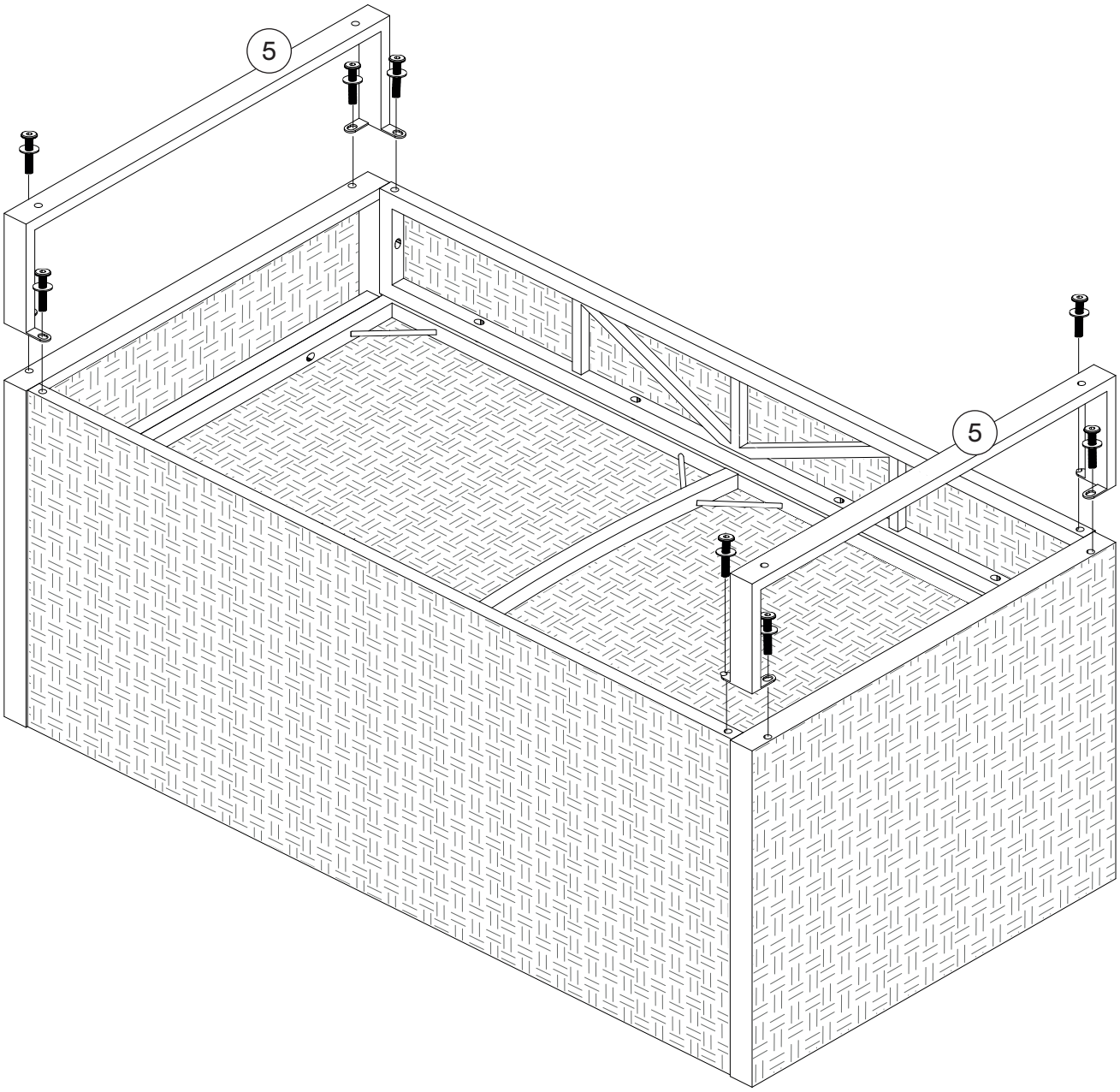

6

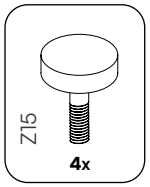

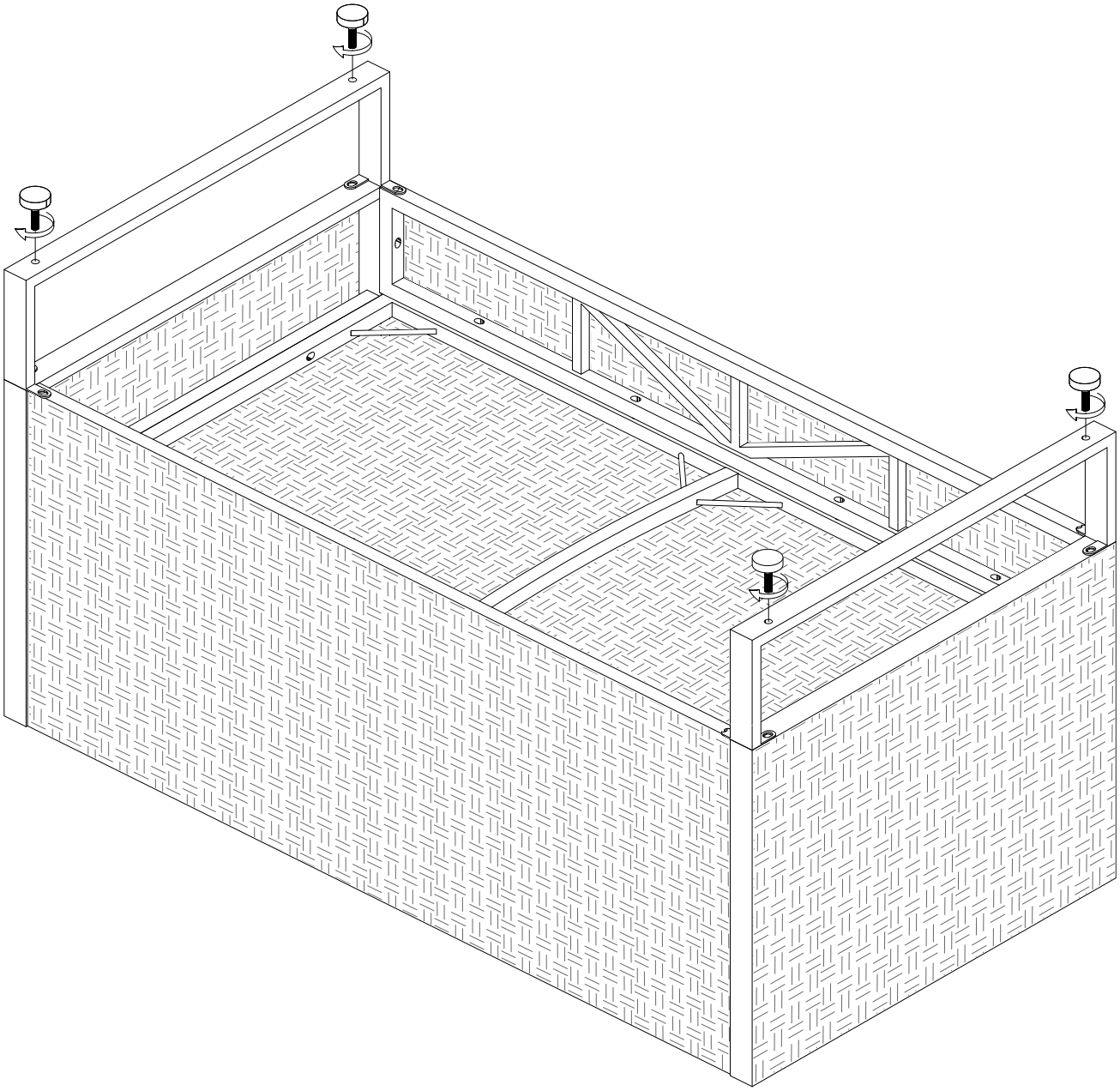

7

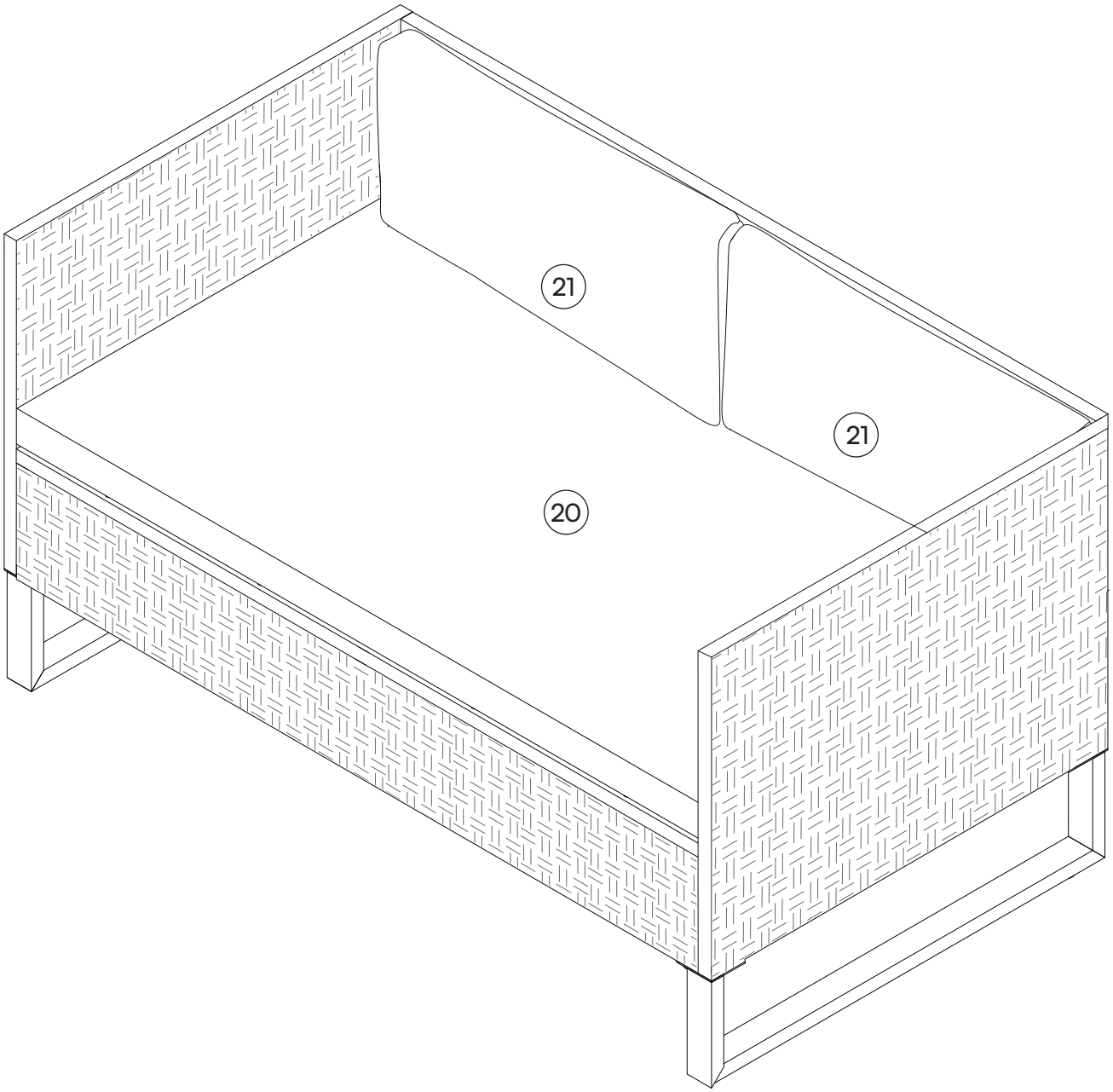

8

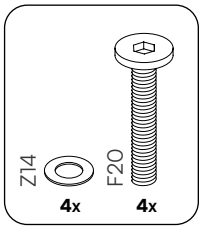

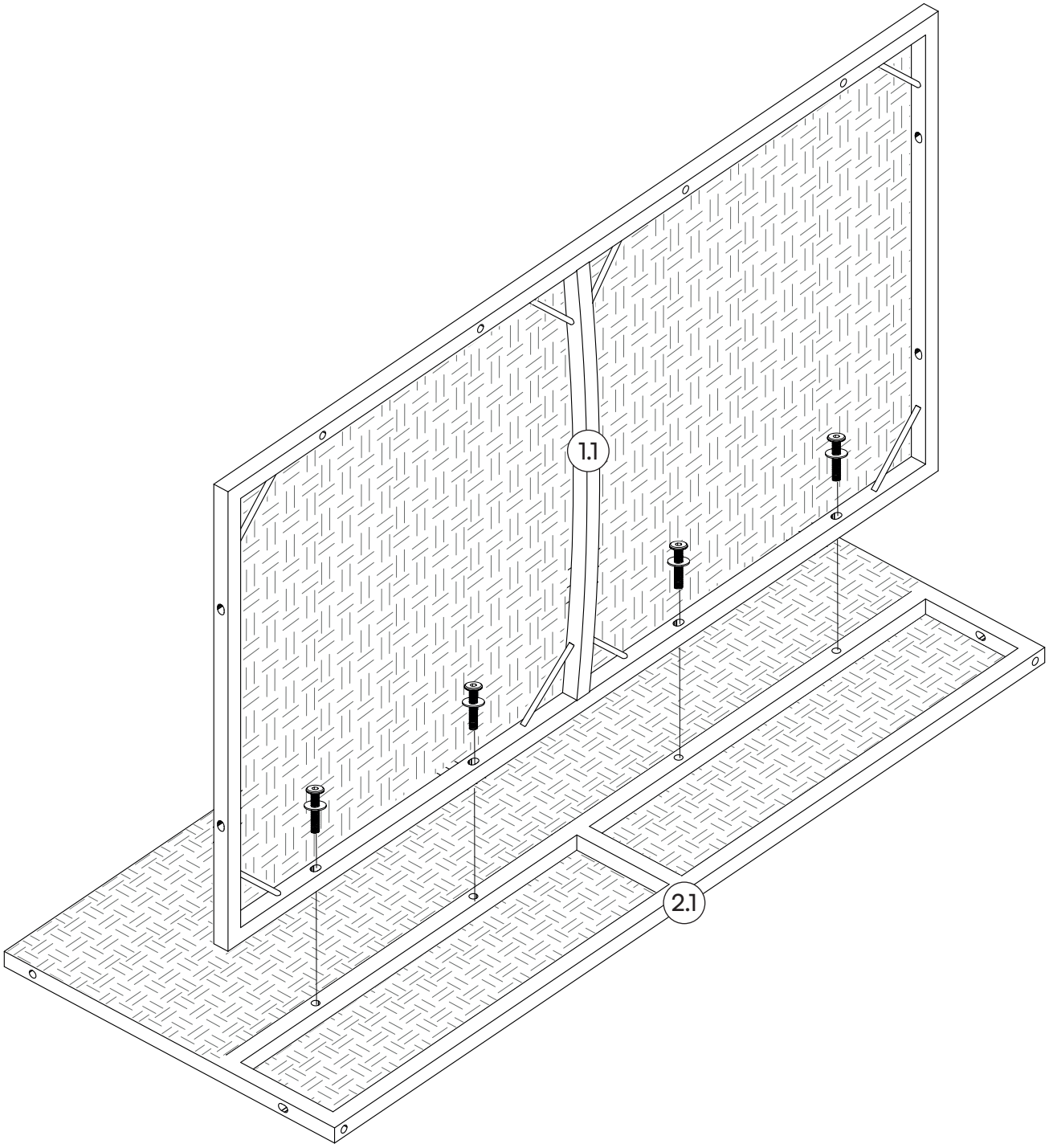

9

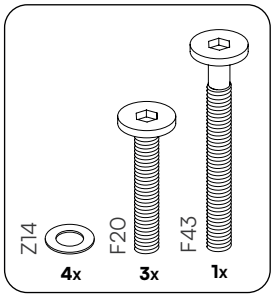

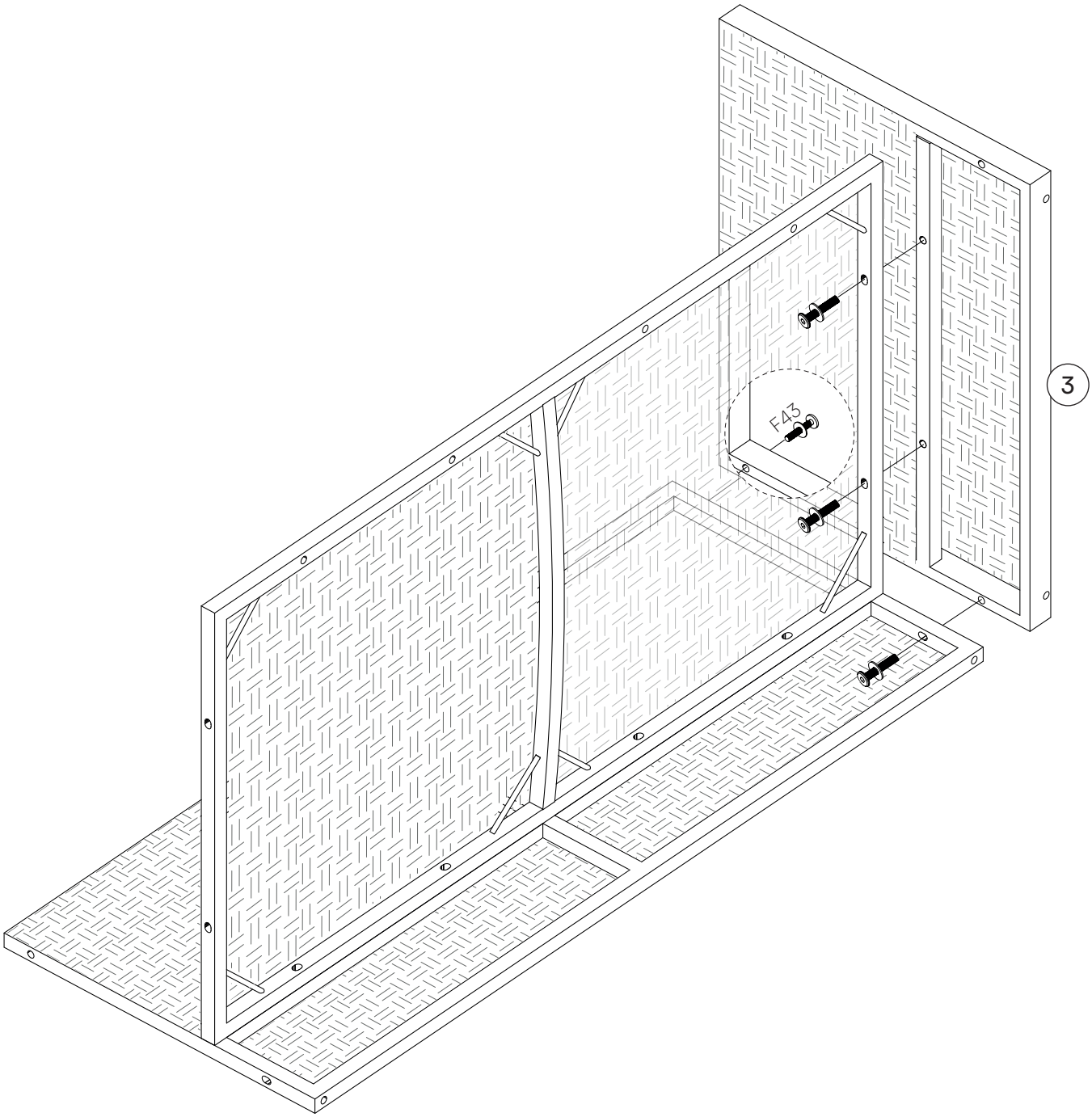

10

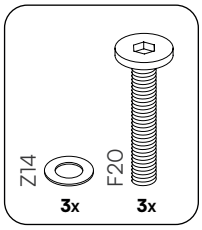

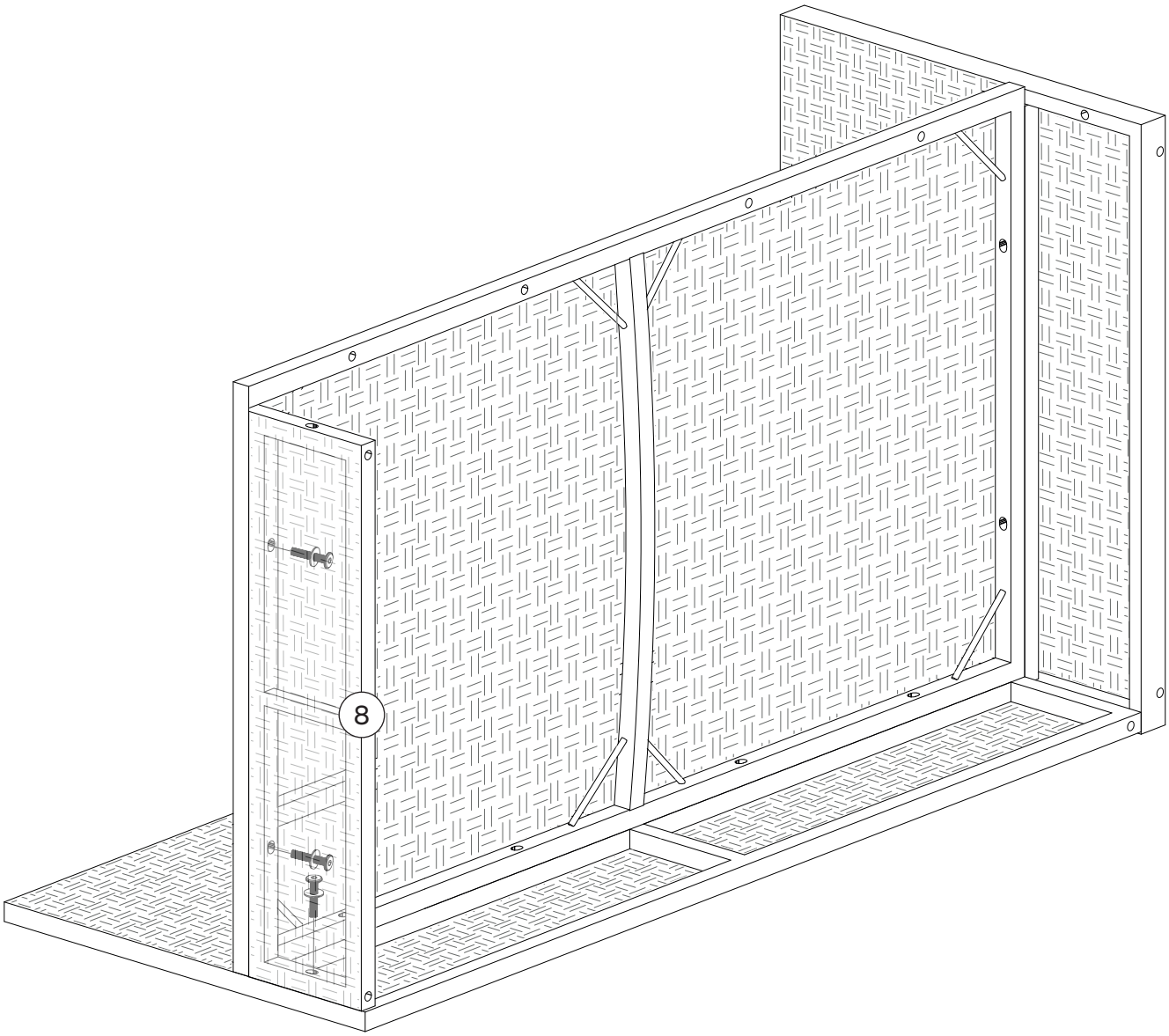

11

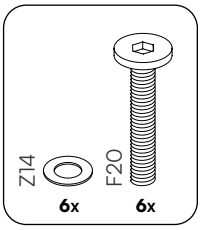

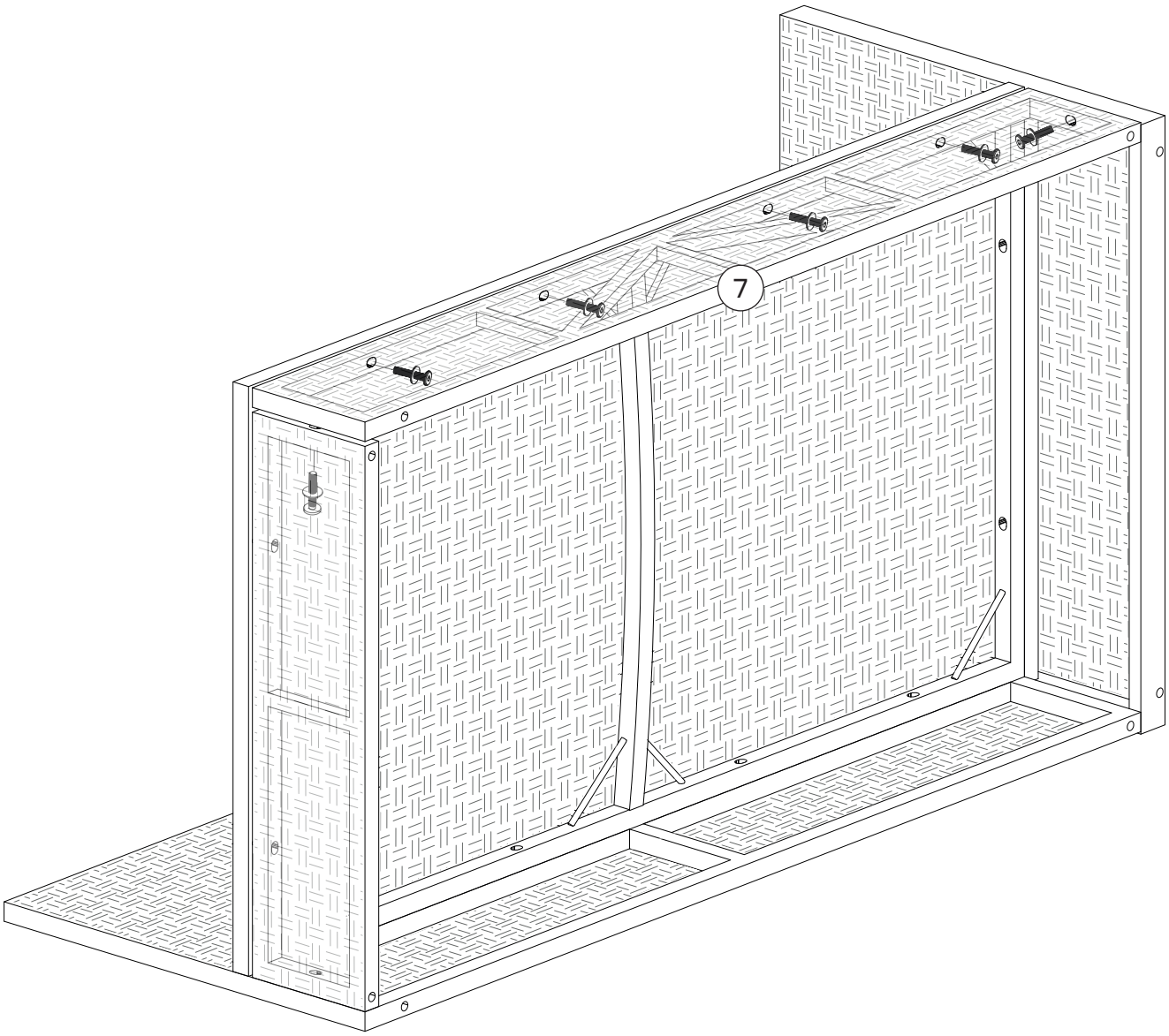

12

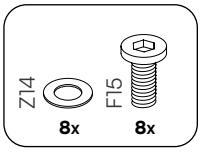

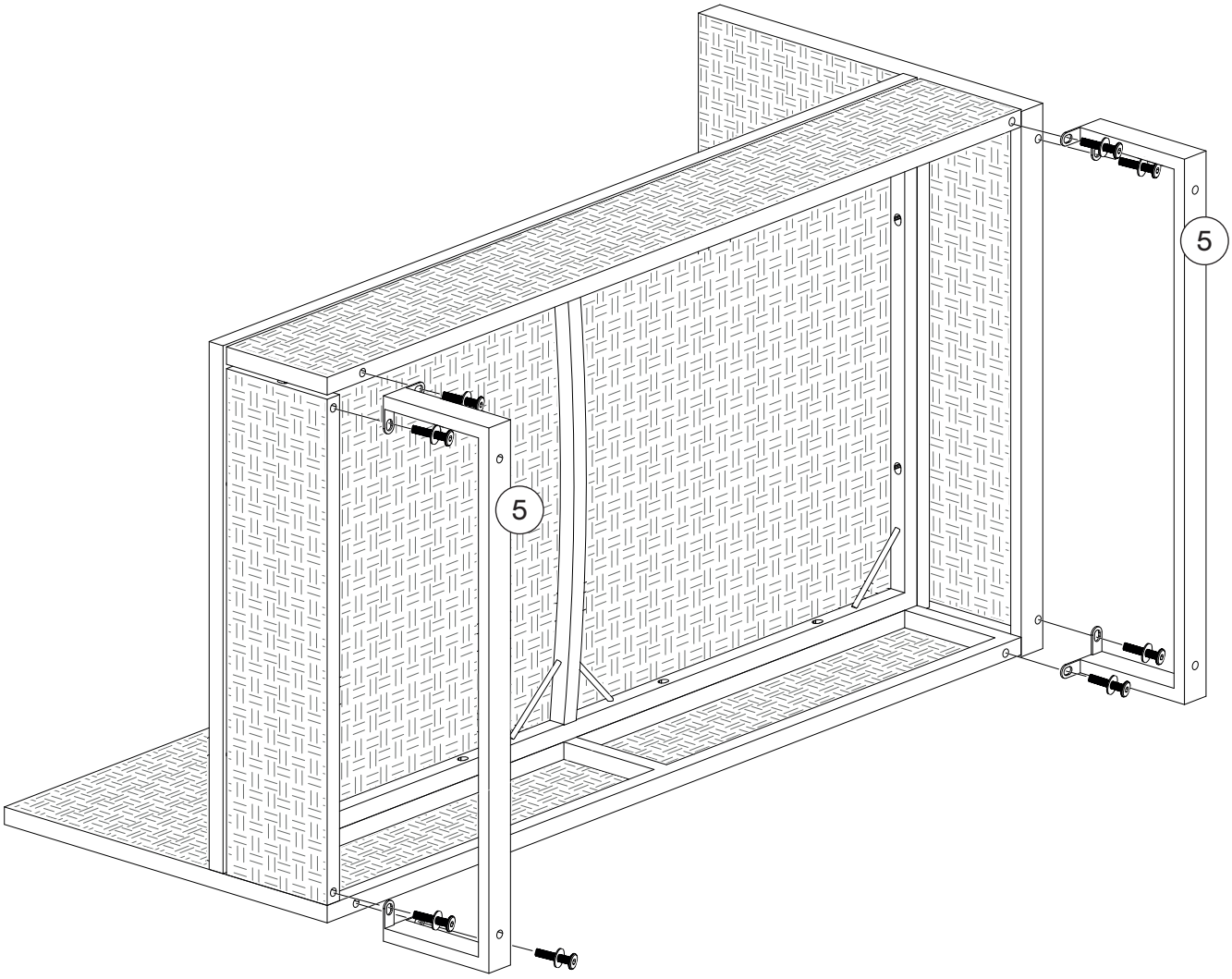

13

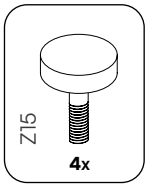

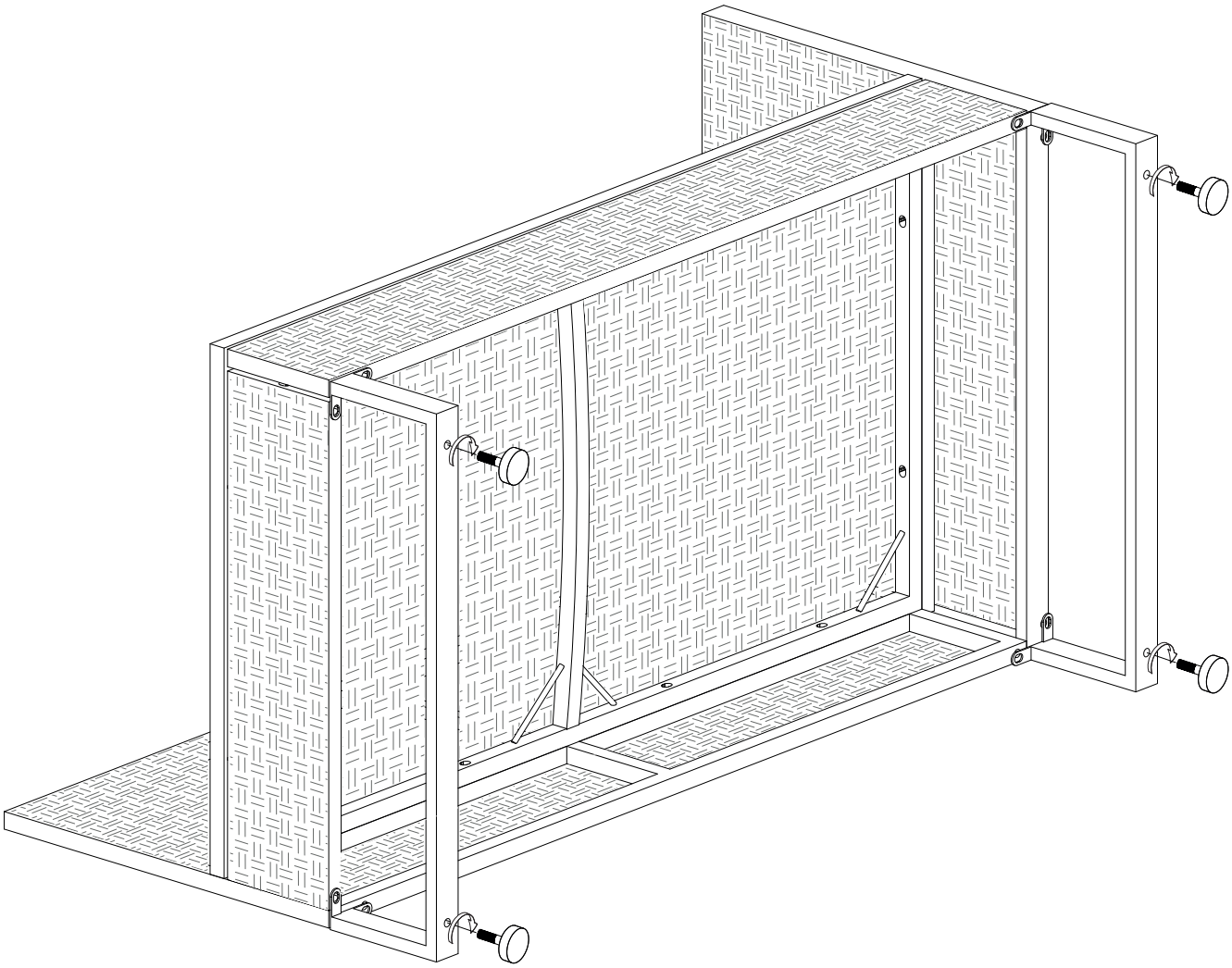

14

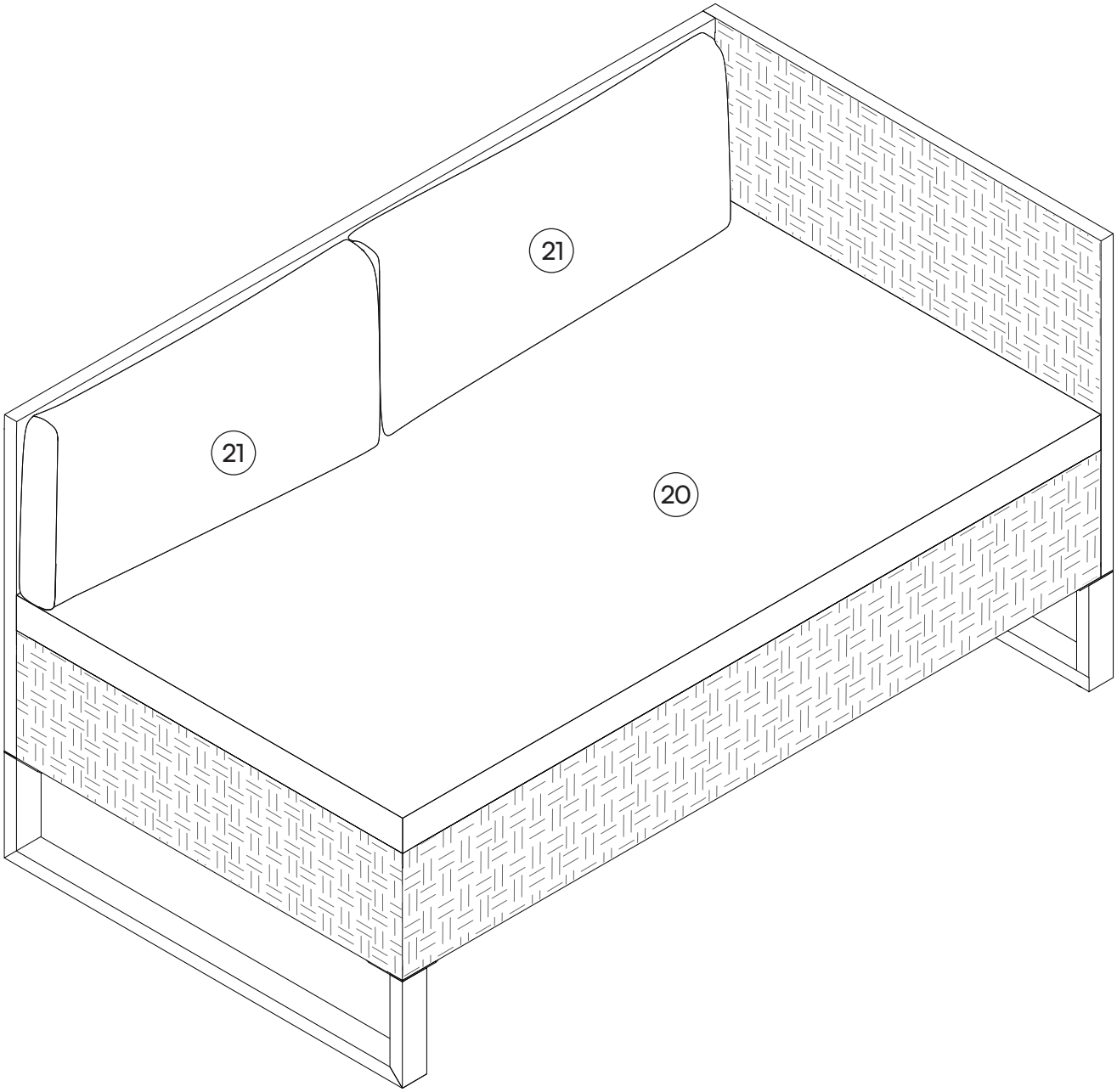

15

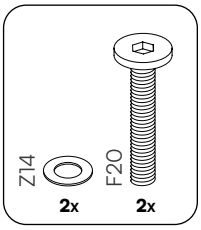

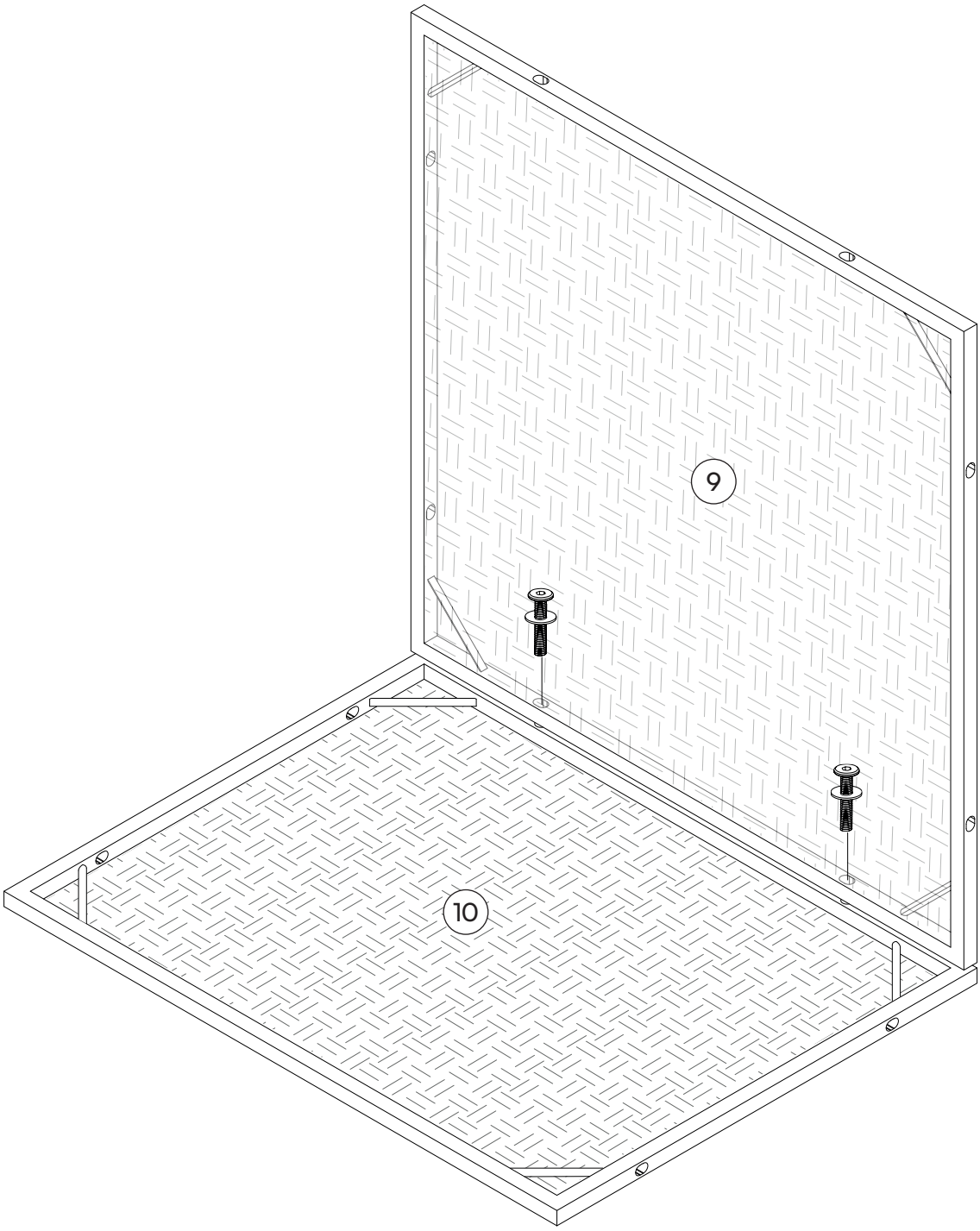

16

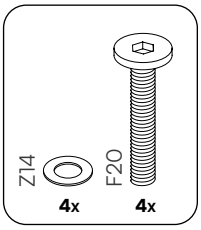

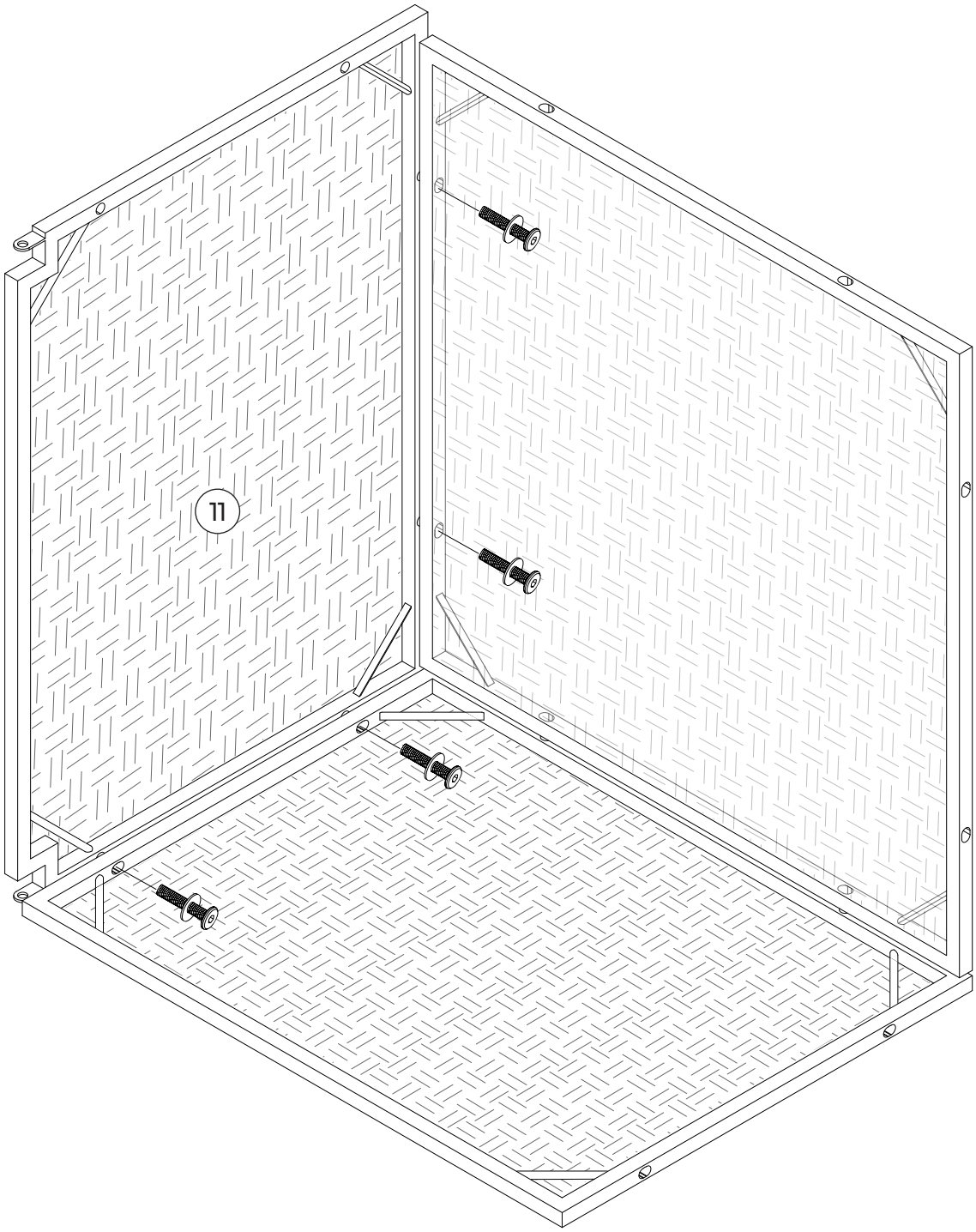

17

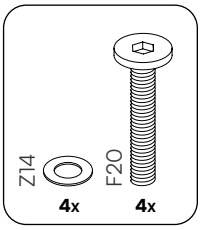

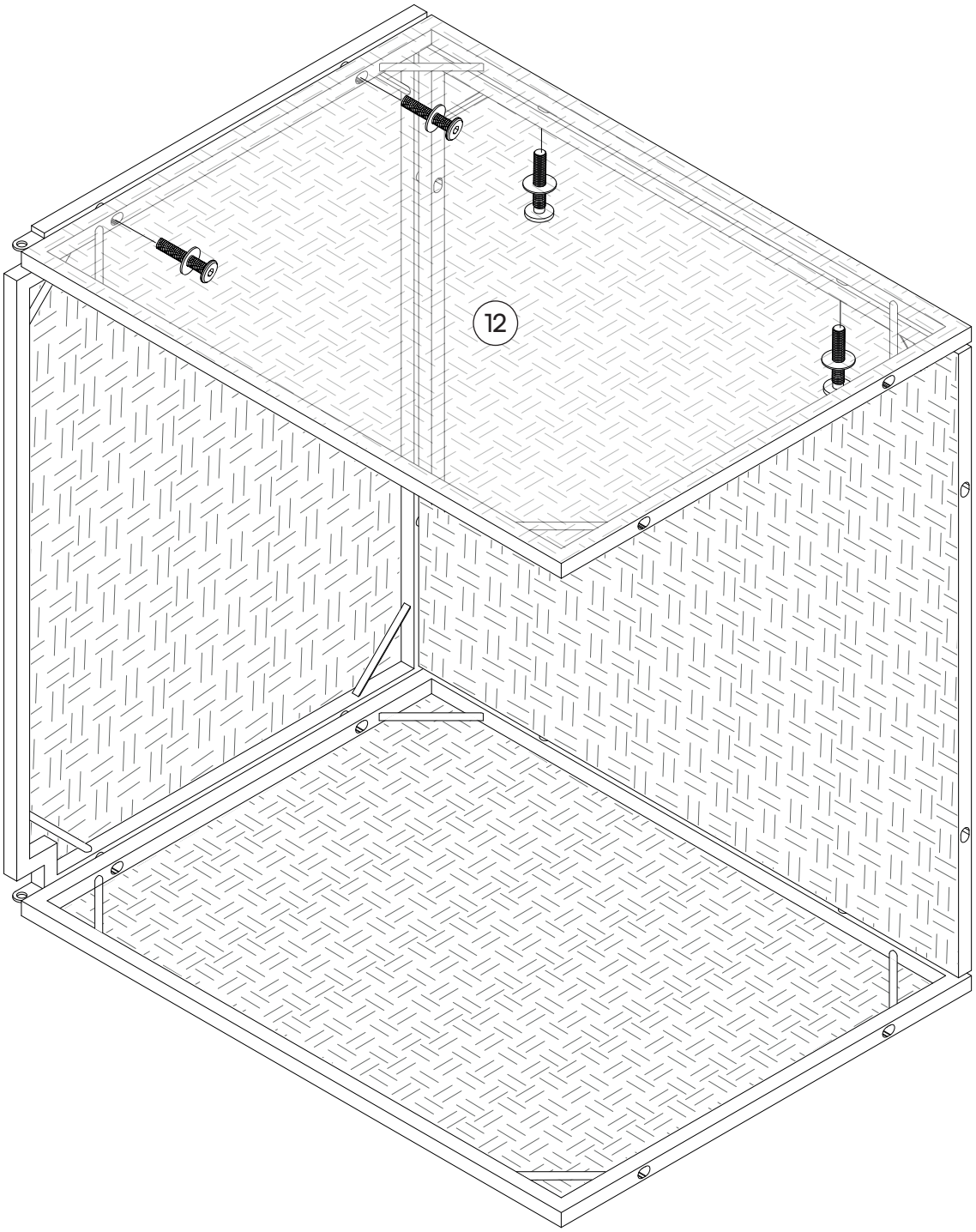

18

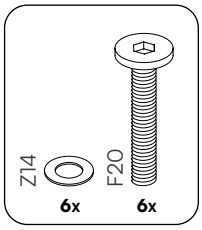

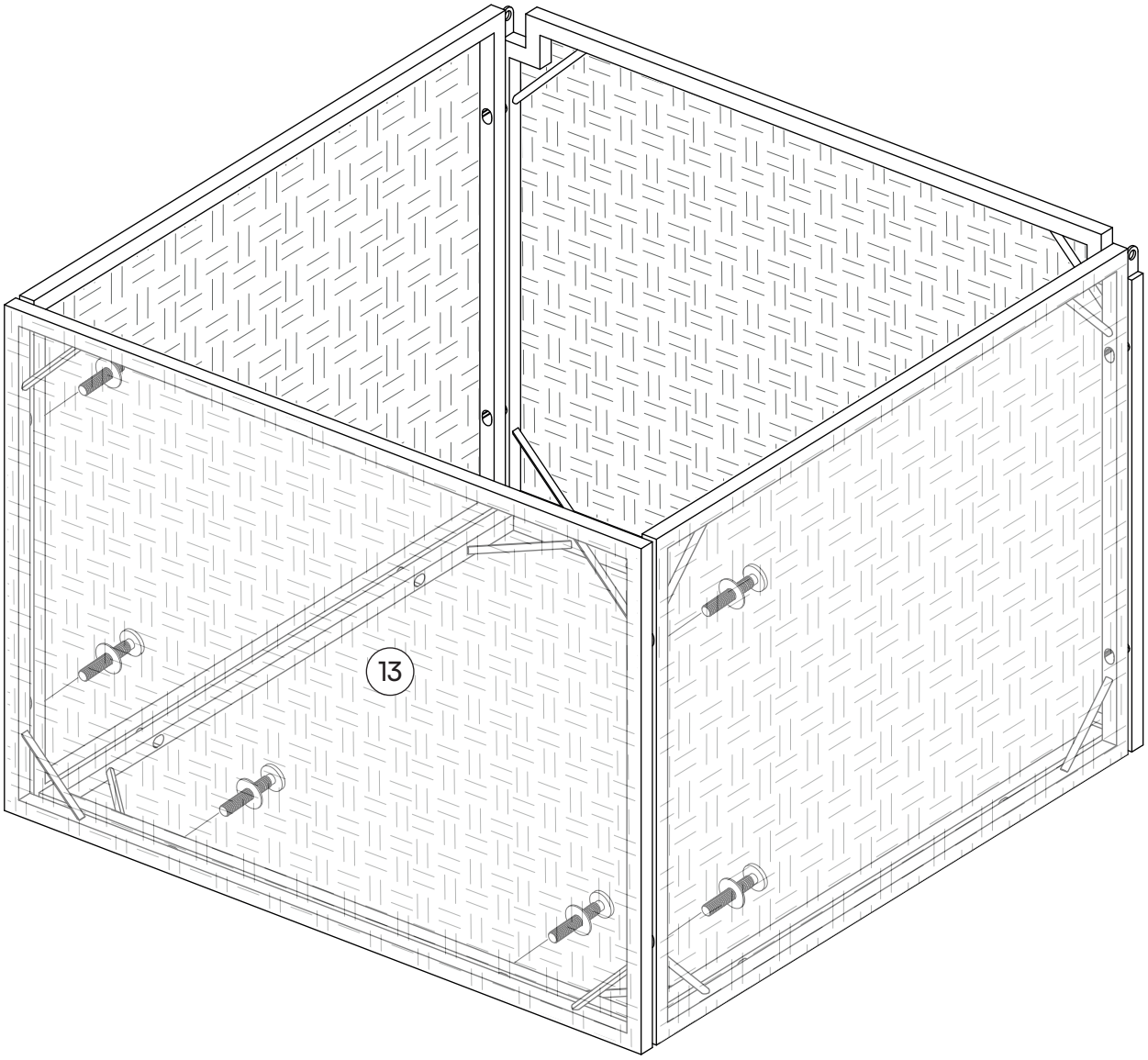

19

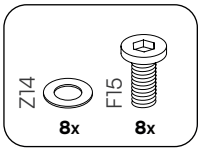

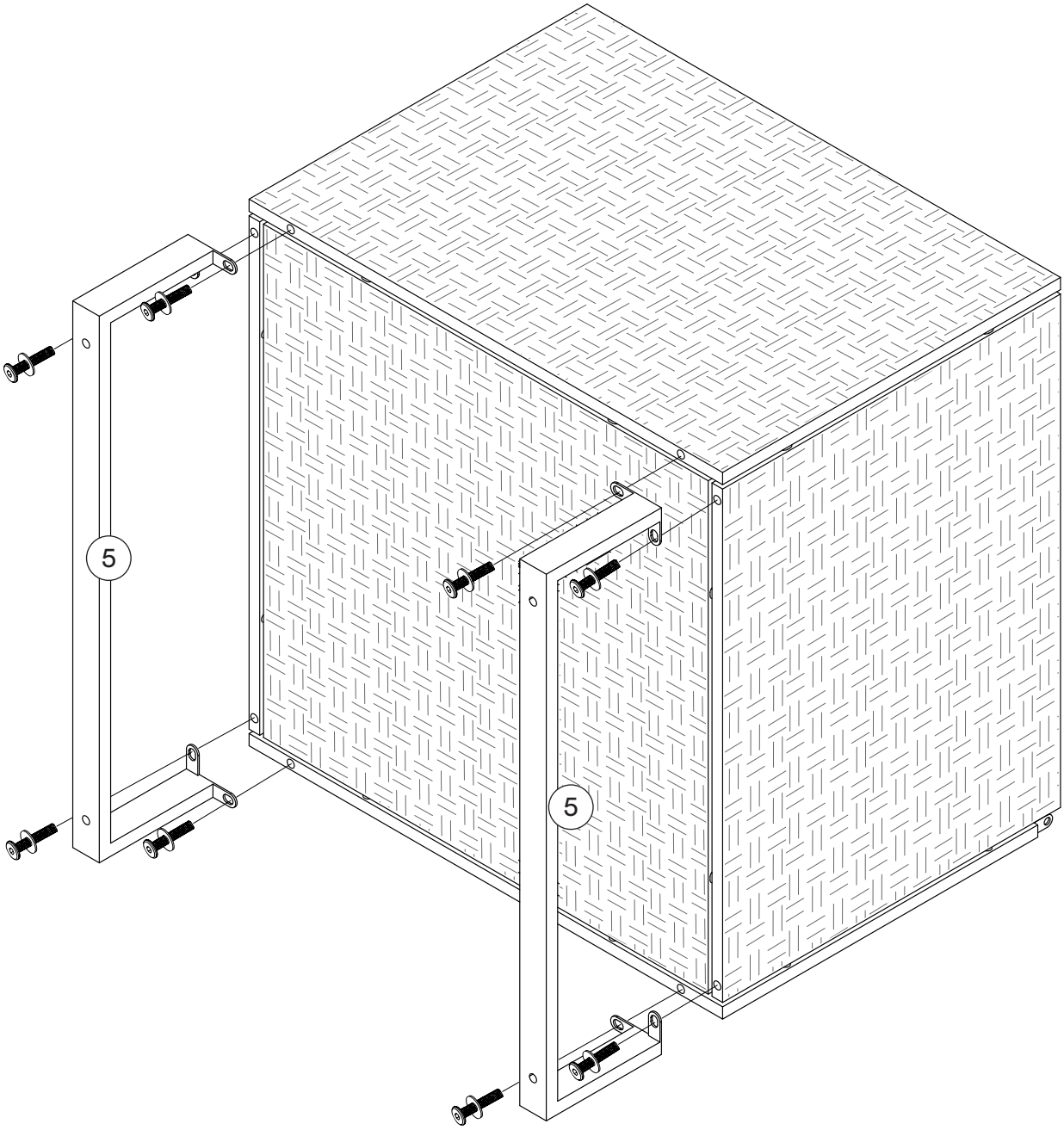

20

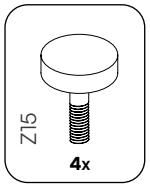

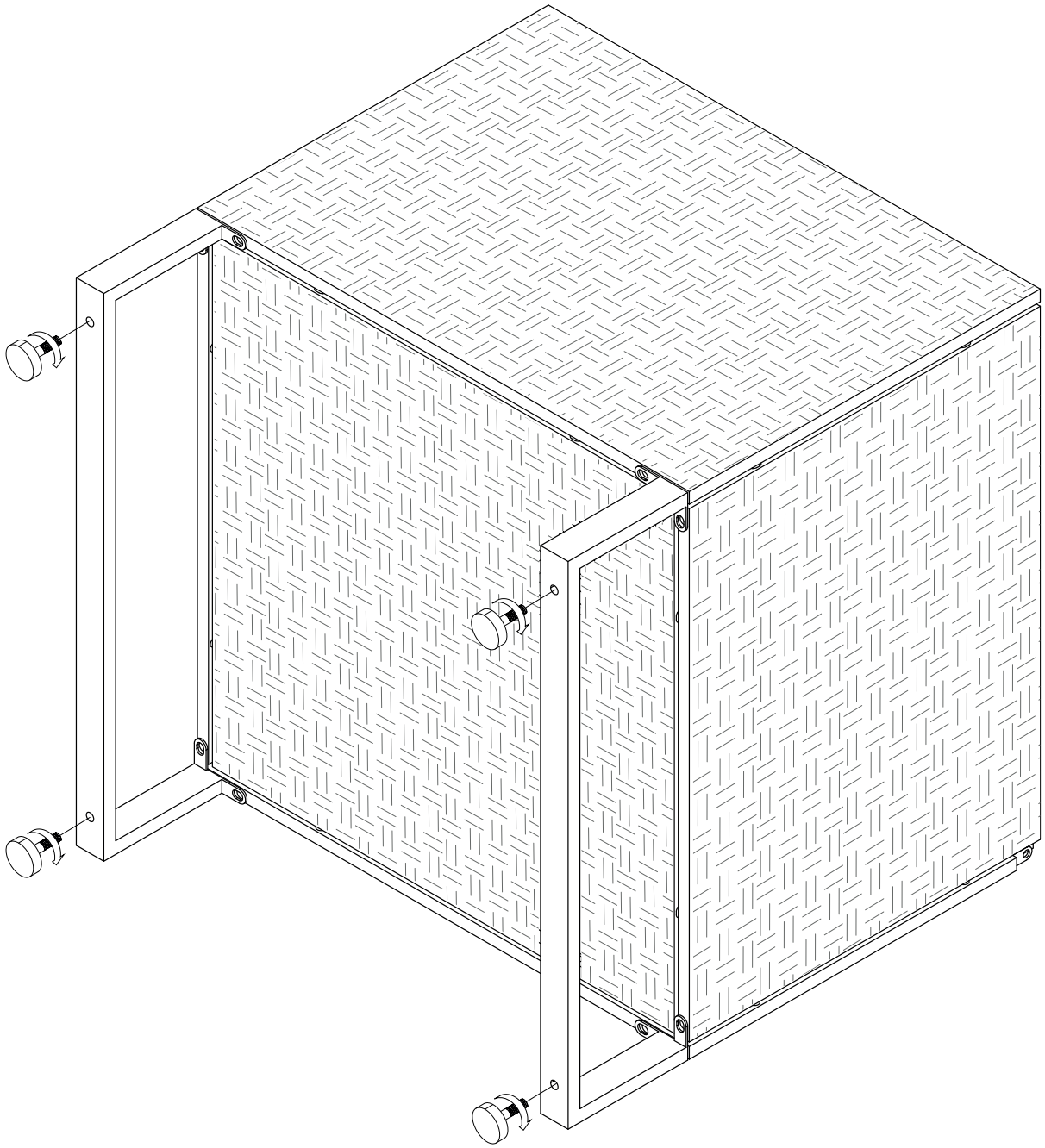

21

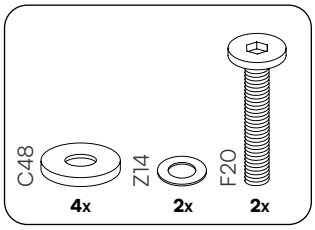

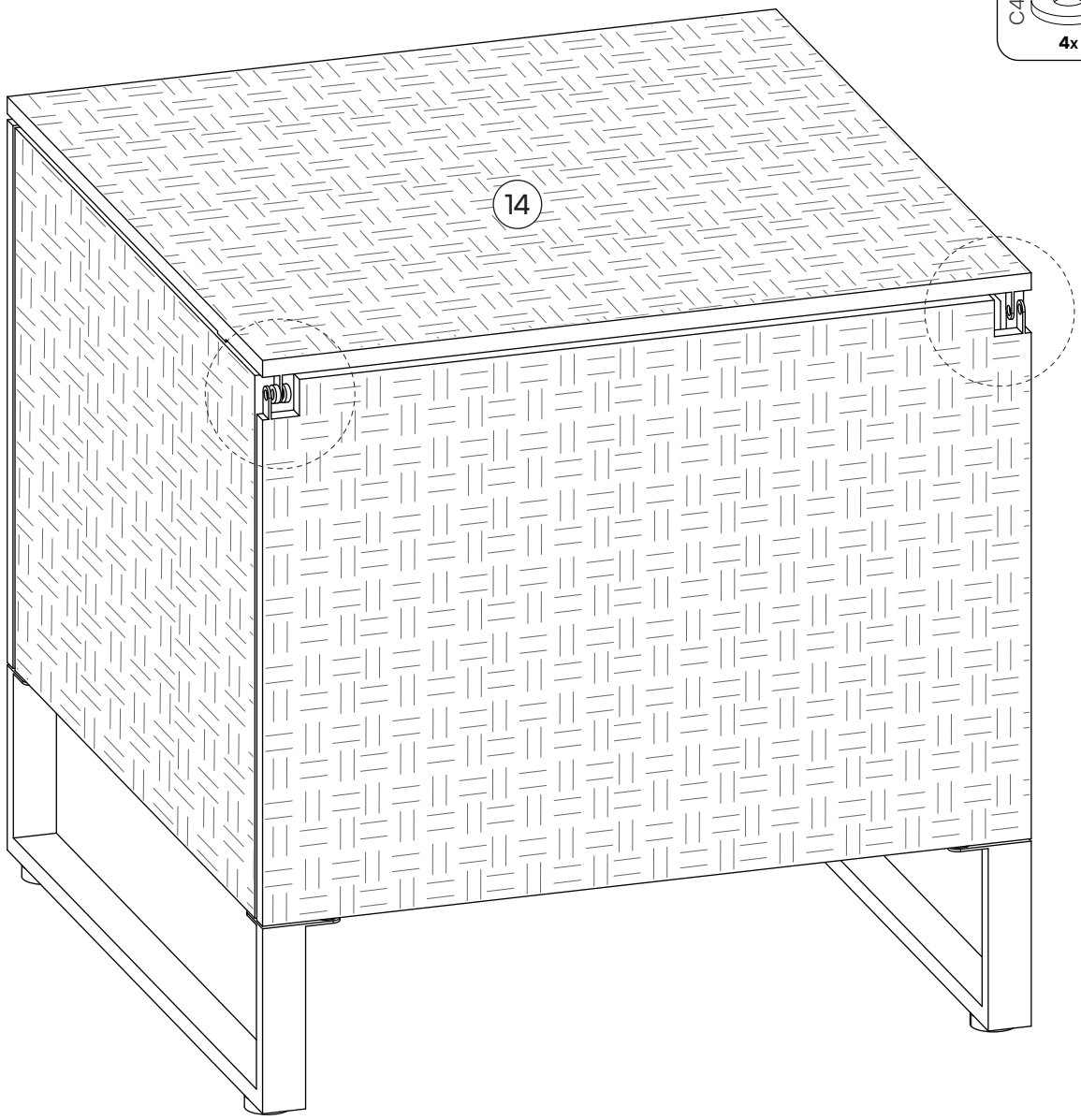

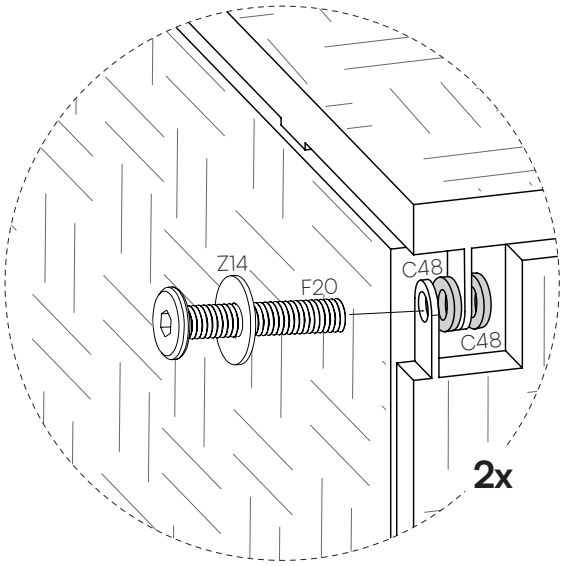

22

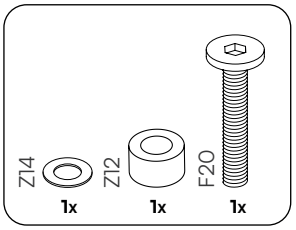

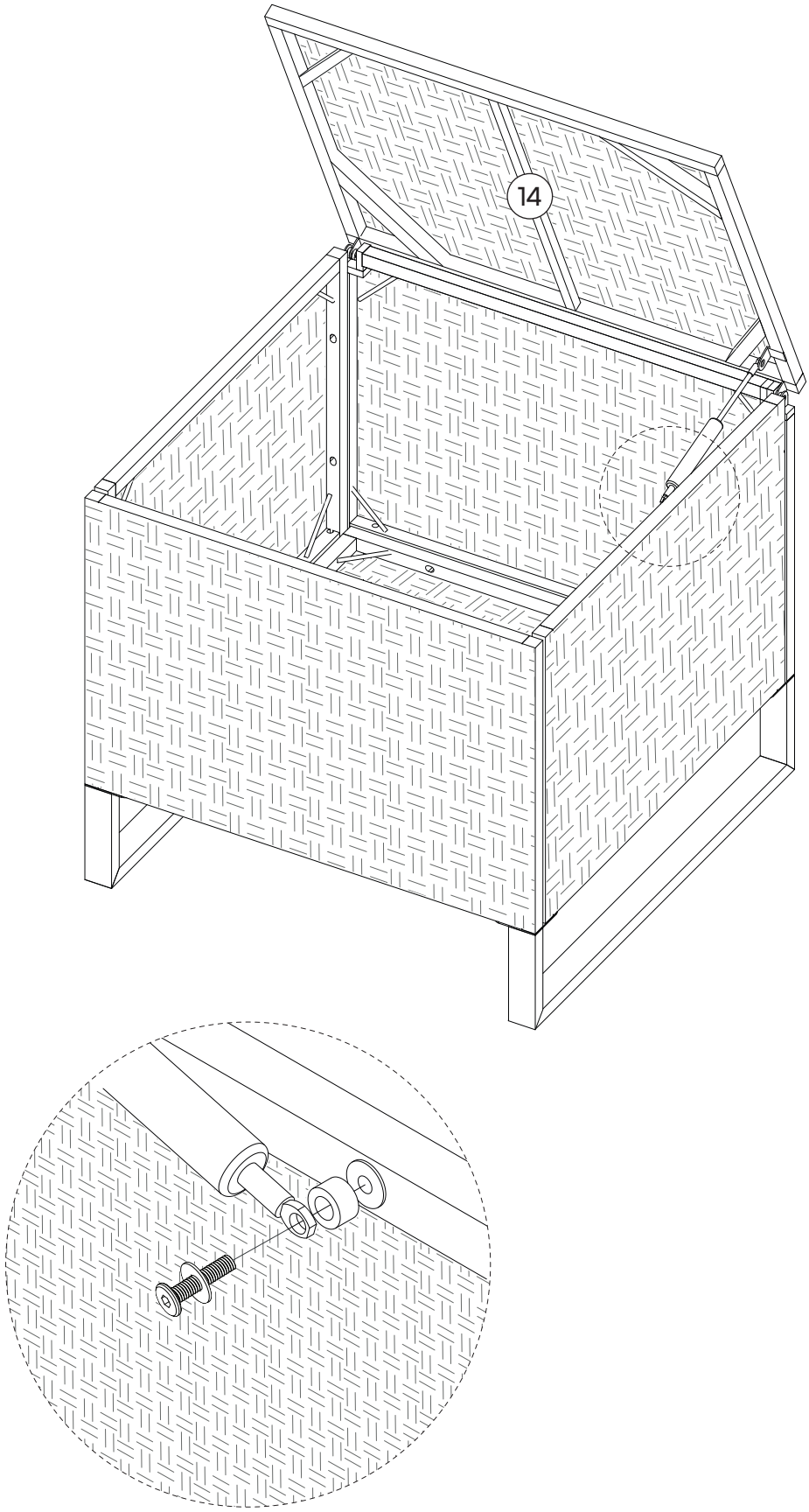

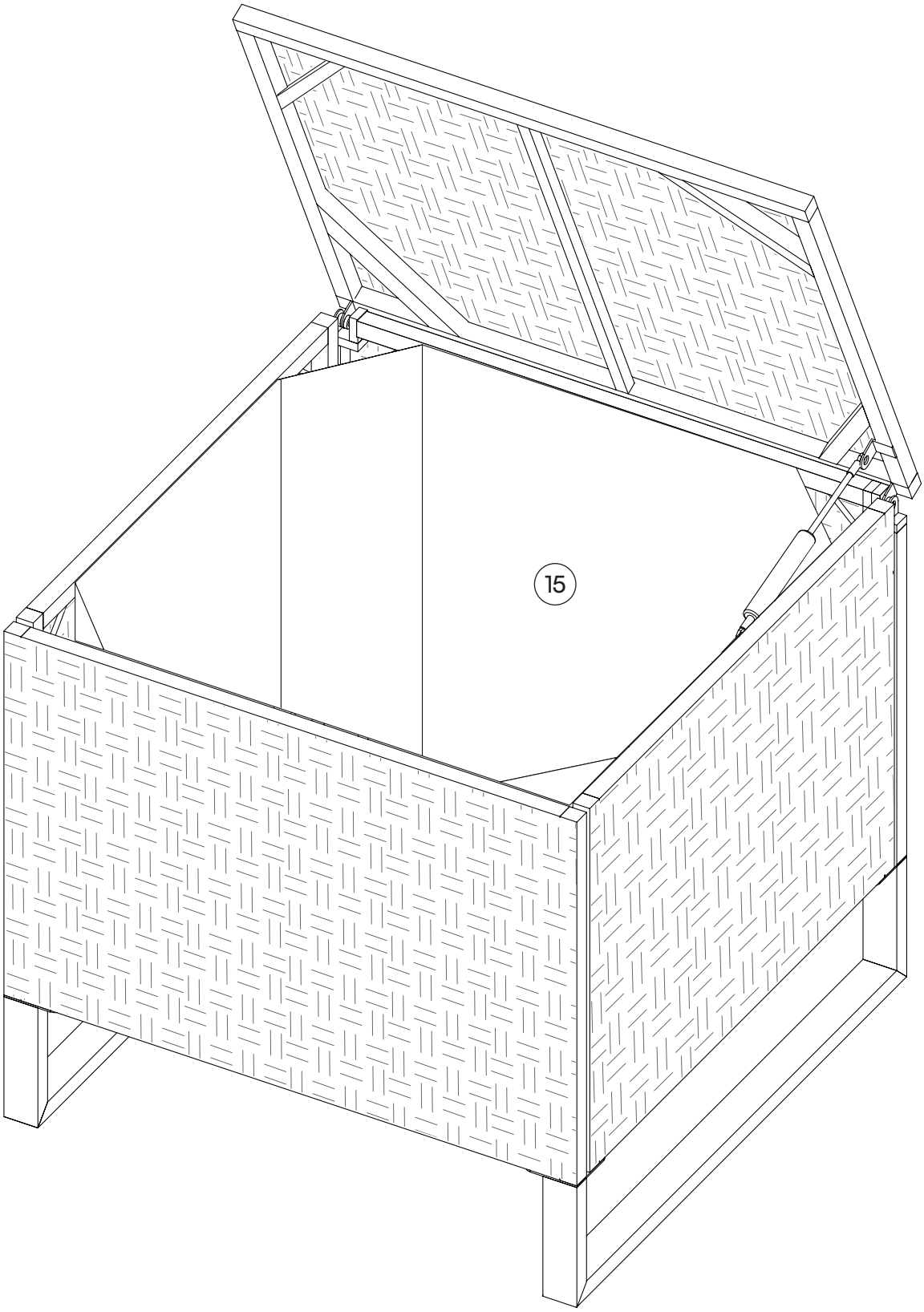
15

24

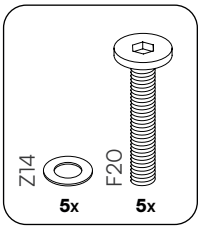

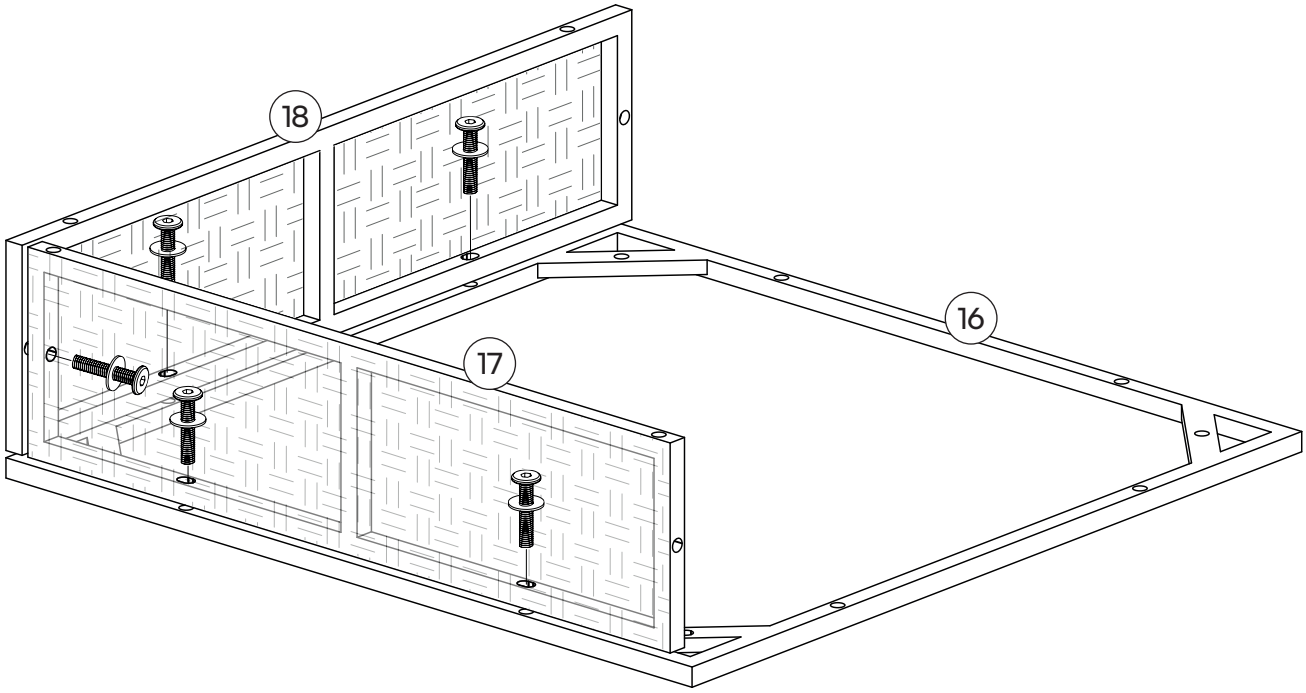

25

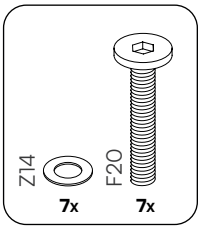

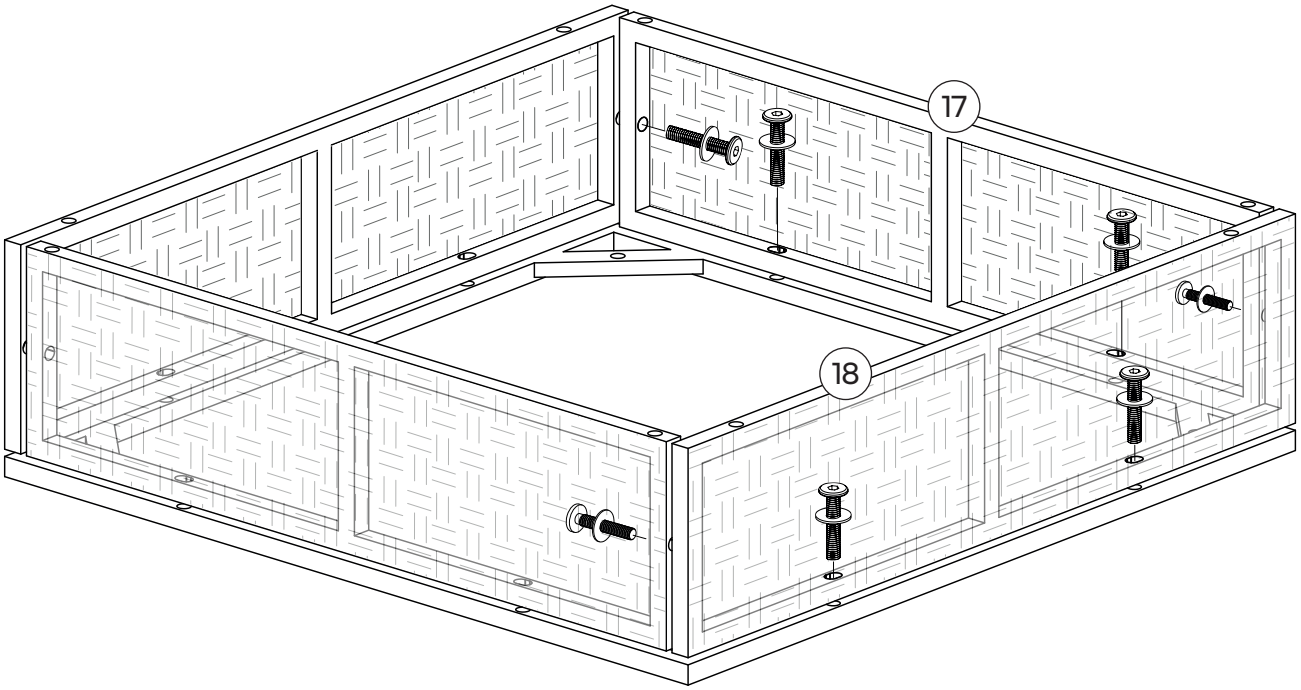

26

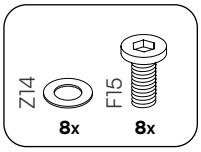

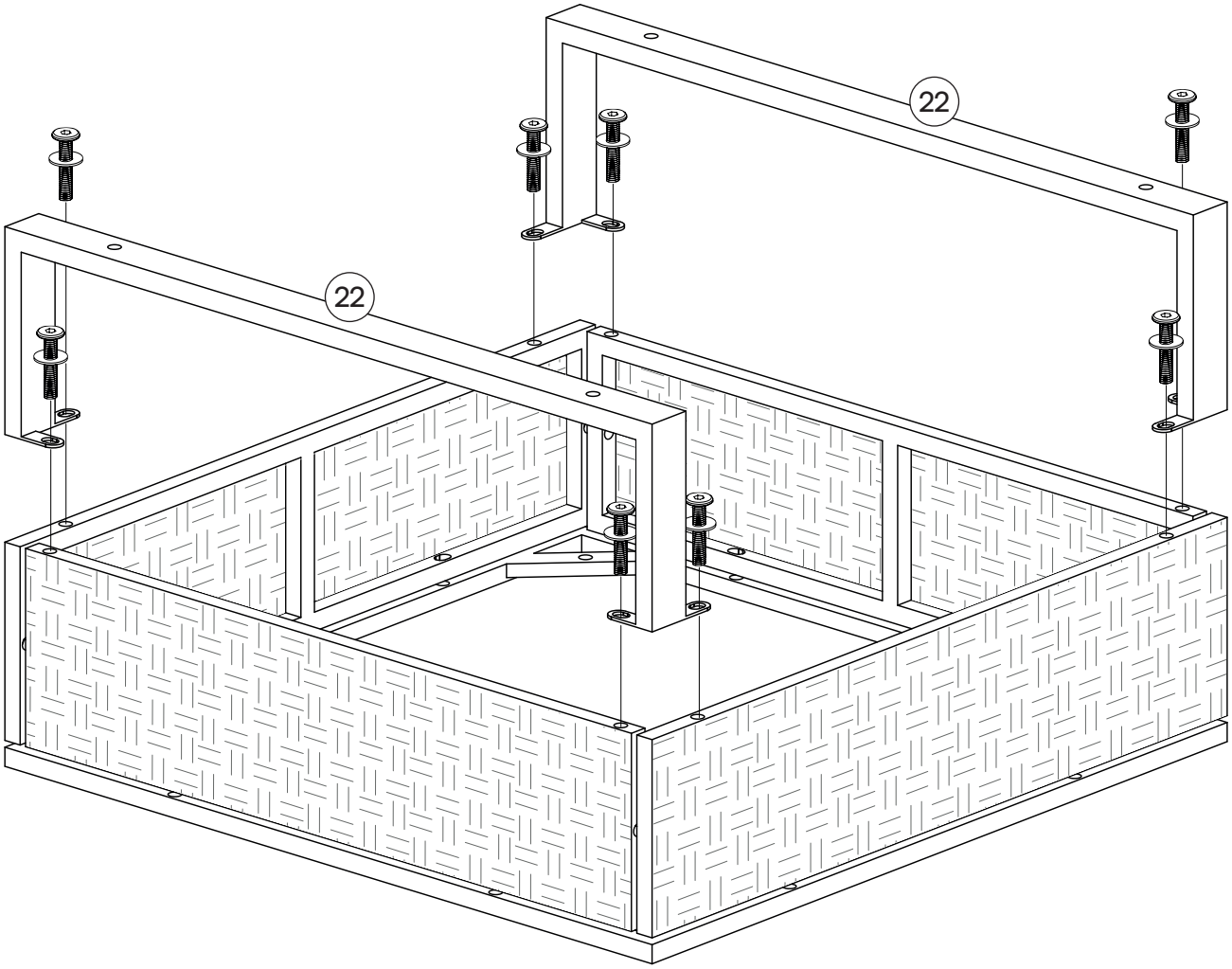

27

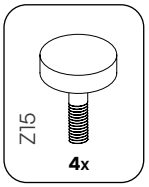

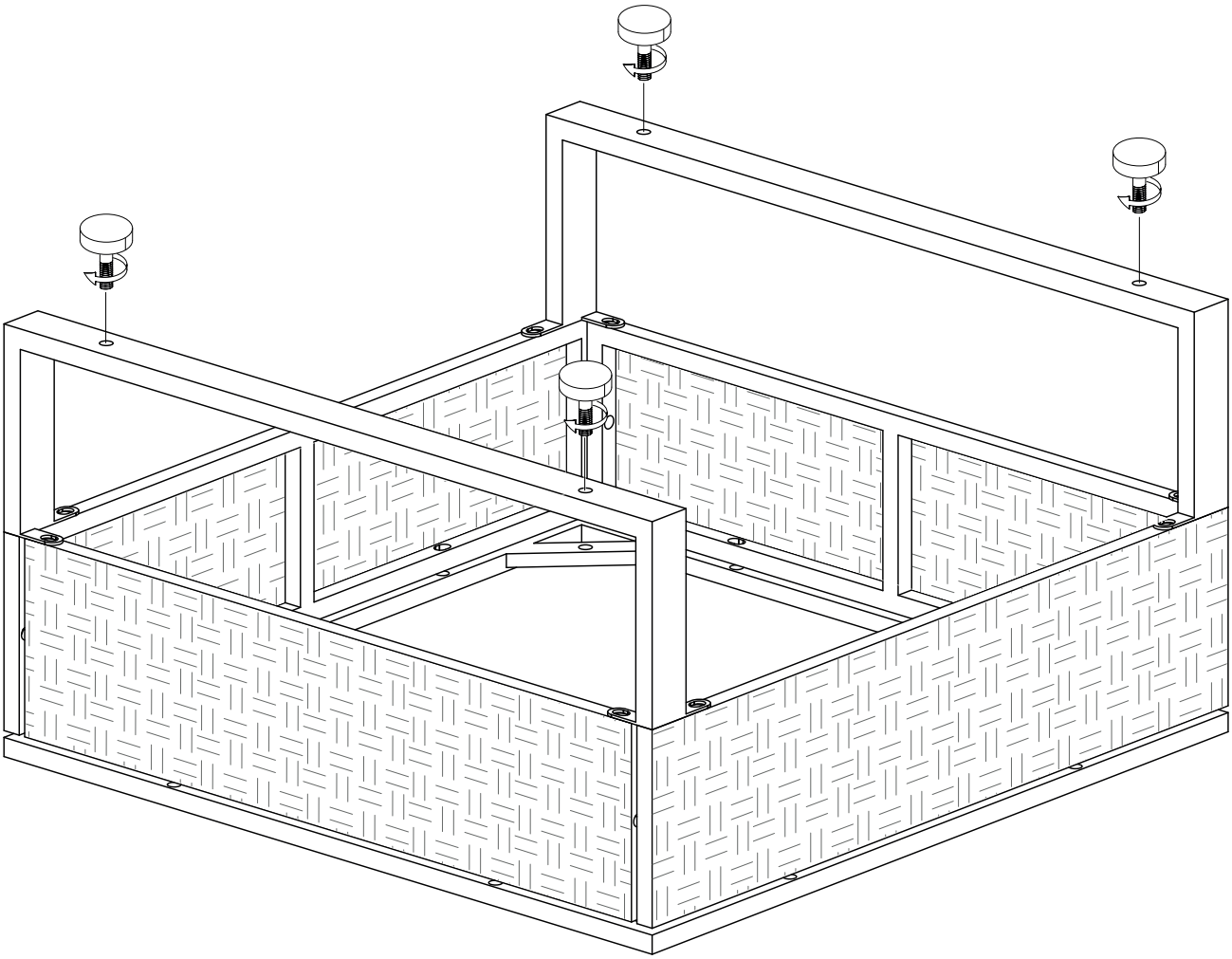

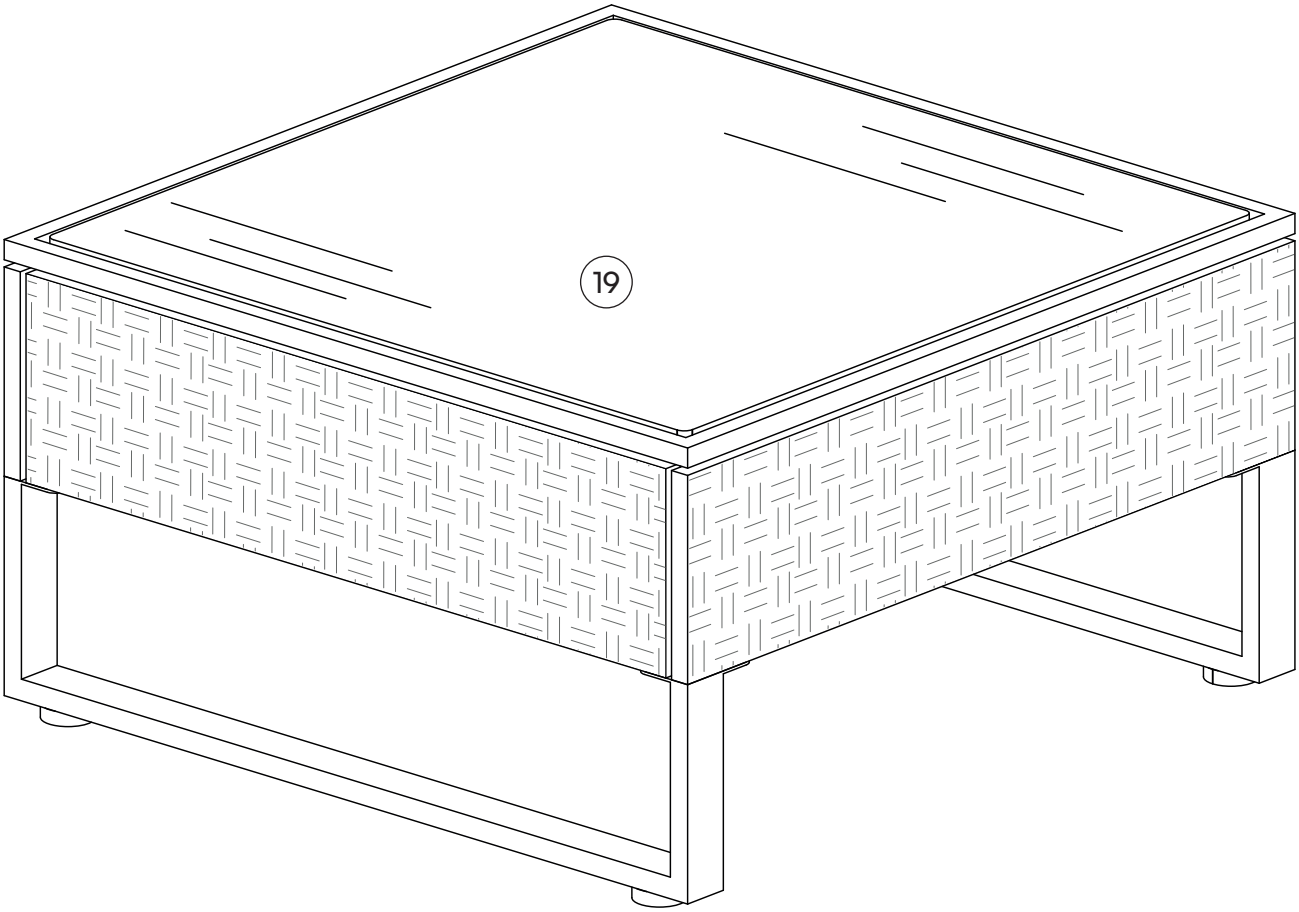
19

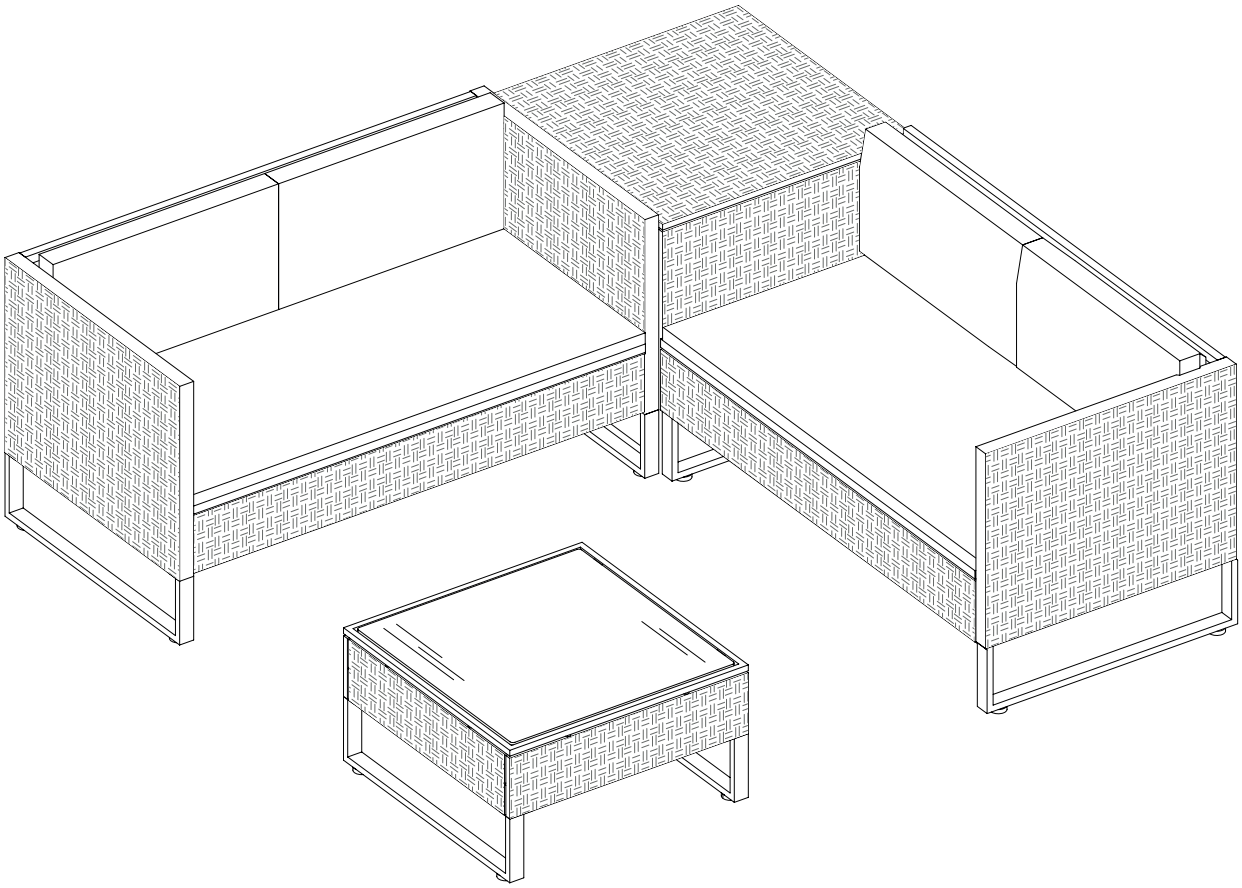

STEELSØN