20587C

3130L140

PARISOT INDUSTRIE 70800 SAINT LOUP SUR SEMOUSE -FRANCE-

Fabriqué en France

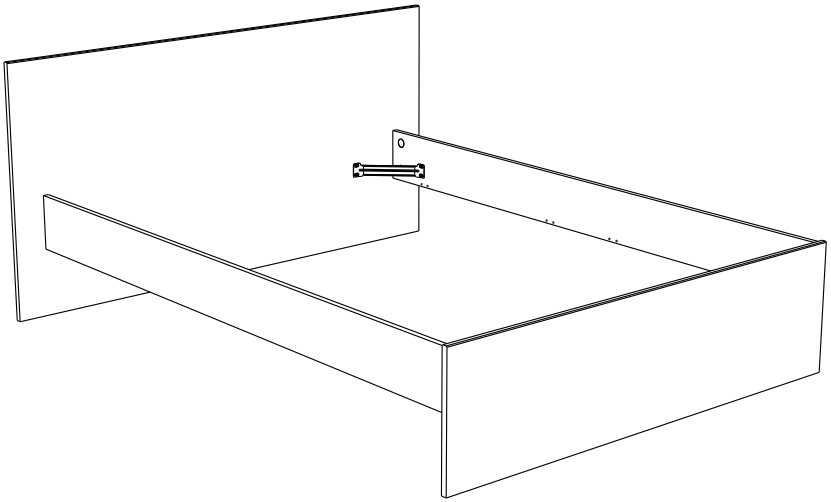

Gamme : BRIDGE

PARISOT INDUSTRIE

FR ***Remerciements :***

Nous vous remercions d'avoir choisi un meuble créé et fabriqué par le Groupe Parisot et espérons qu'il vous donnera entière satisfaction.

EN ***Thanks:***

Thank you for choosing furniture designed and manufactured by the Parisot Group. We hope you are totally satisfied with your purchase.

DE ***Danksagung:***

Wir danken Ihnen für den Kauf eines Frankreich von der Parisot-Gruppe entworfenen und hergestellten Möbelstücks und hoffen, dass Sie es zu Ihrer vollkommenen Zufriedenheit finden werden.

HU ***Köszönet:***

Köszönjük, hogy a Parisot Groupe által létrehozott és gyártott bútort választott, reméljük, hogy elégedett lesz a termékkel.

PT ***Agradecimentos:***

Obrigado por ter escolhido um móvel concebido e fabricado pelo Grupo Parisot, esperando que seja do seu inteiro agrado.

IT ***Ringraziamenti:***

Grazie per avere scelto un mobile progettato e fabbricato dal Gruppo Parisot. Speriamo soddisfi appieno le vostre esigenze.

NL ***Bedankje:***

Wij bedanken u voor de aankoop van een door de Groep Parisot ontworpen en vervaardigd meubel en hopen dat u er veel plezier aan zult beleven.

CZ ***Poděkování:***

Děkujeme, že jste si vybrali nábytek navržený a vyrobený společností Parisot Group. Doufáme, že budete svým nákupem naprosto spokojeni.

ES ***Agradecimientos:***

Les damos las gracias por haber elegido un mueble diseñado y fabricado por el Groupe Parisot y esperamos que sea de su total agrado.

PL ***Podziękowania:***

Dziękujemy za wybór mebli stworzonych i wyprodukowanych przez Grupę Parisot. Mamy nadzieję, że będziecie Państwo w pełni zadowoleni z zakupu.

RO ***Mulțumiri:***

Vă mulțumim că ați ales un articol de mobilier conceput şi fabricat de Grupul Parisot şi sperăm că veți fi pe deplin satisfăcuți de acesta.

RU ***Благодарность:***

Мы благодарим вас за то, что вы выбрали мебель, созданную и произведенную Груп Паризо, и надеемся, что вы будете полностью удовлетворены нашей продукцией.

SK ***Poďakovanie:***

Ďakujeme, že ste si vybrali nábytok navrhnutý a vyrobený spoločnosťou Parisot Group. Dúfame, že budete svojim nákupom absolútne spokojní.

SL ***Hvala:***

Hvala, ker ste izbrali pohištvo,ki je dizajnirano in proizvedeno s strani Parisot Group. Upamo, da ste maksimalno zadovoljni z vašim nakupom.

TR ***Teşekkür ederiz:***

Parisot Group tarafıından tasarlanan ve üretilen bu mobilyayı seçtiğiniz için teşekkür ederiz. Ürünümüzden memnun kalmanızı ümit ederiz.

ZH 感谢：

感谢您选择帕里索集团设计制造的家具。我们希望您对此次购买十分满意、

AR :شكر

نشكركم لاختياركم هذه القطعة من الأثاث من تصميم وتصنيع مجموعة باريزو Parisot ونتمنى أن تنال رضاءكم.

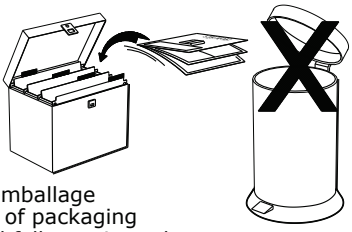

Faites un geste pour l'environnement en triant vos déchets d'emballage
Make a gesture for the environment by sorting out your waste of packaging
Machen Sie eine Bewegung fur die Umwelt, ihre Verpackungsabfalle sortierend
Haga un gesto para el medio ambiente escogiendo sus residuos de embalaje
Pensate all'ambiente riciclando i vostri rifiuti di imballaggio
Naredite uslugo okolju in lo ujte odpadke

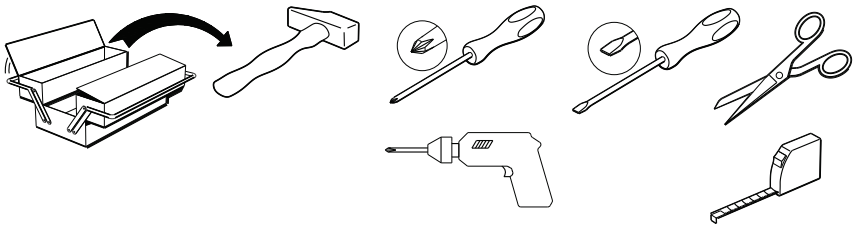

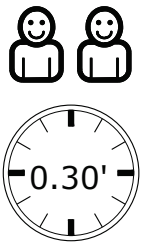

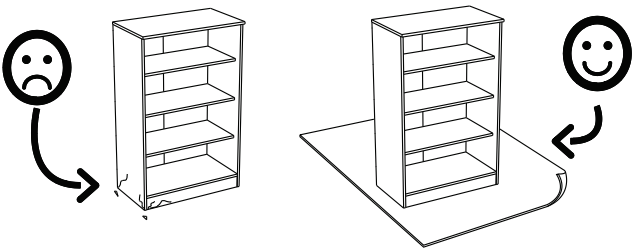

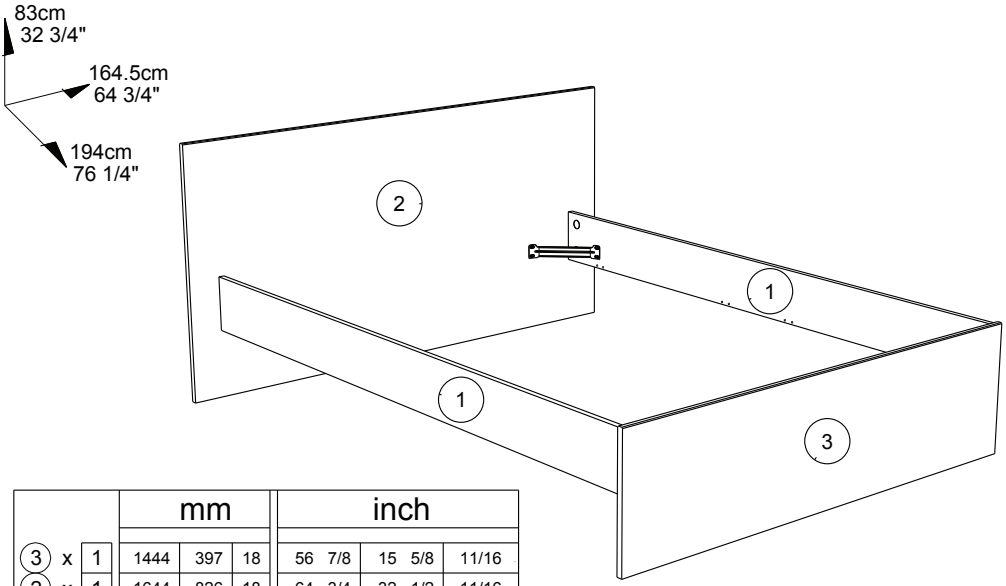

		mm			inch		
3 x	1	1444	397	18	56 7/8	15 5/8	11/16
2 x	1	1644	826	18	64 3/4	32 1/2	11/16
1 x	2	1900	174	18	74 13/16	6 7/8	11/16

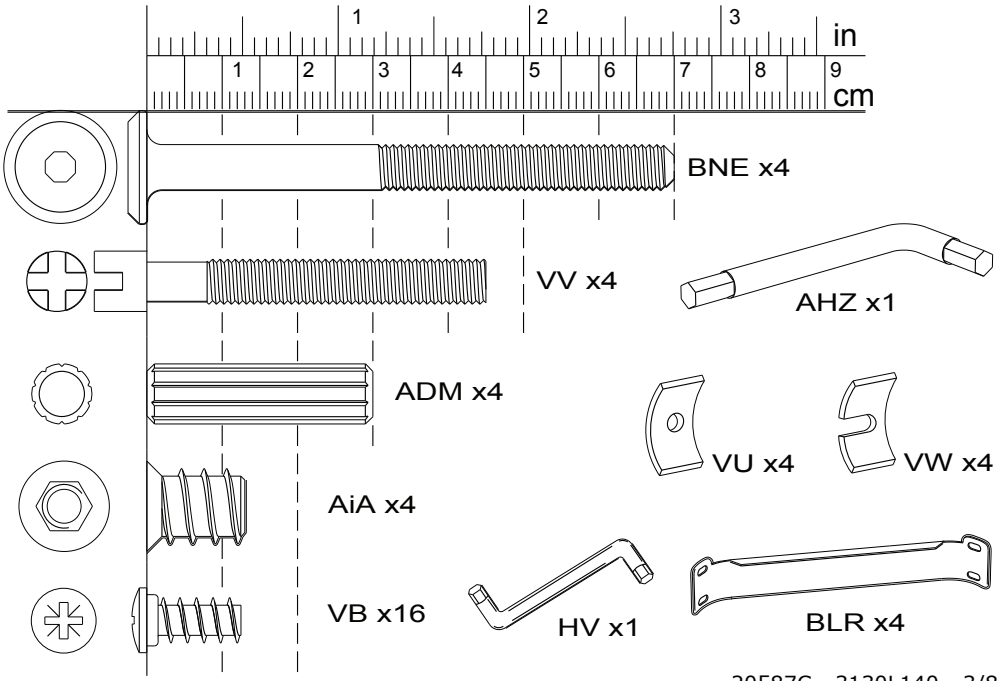

1

ADM x 4

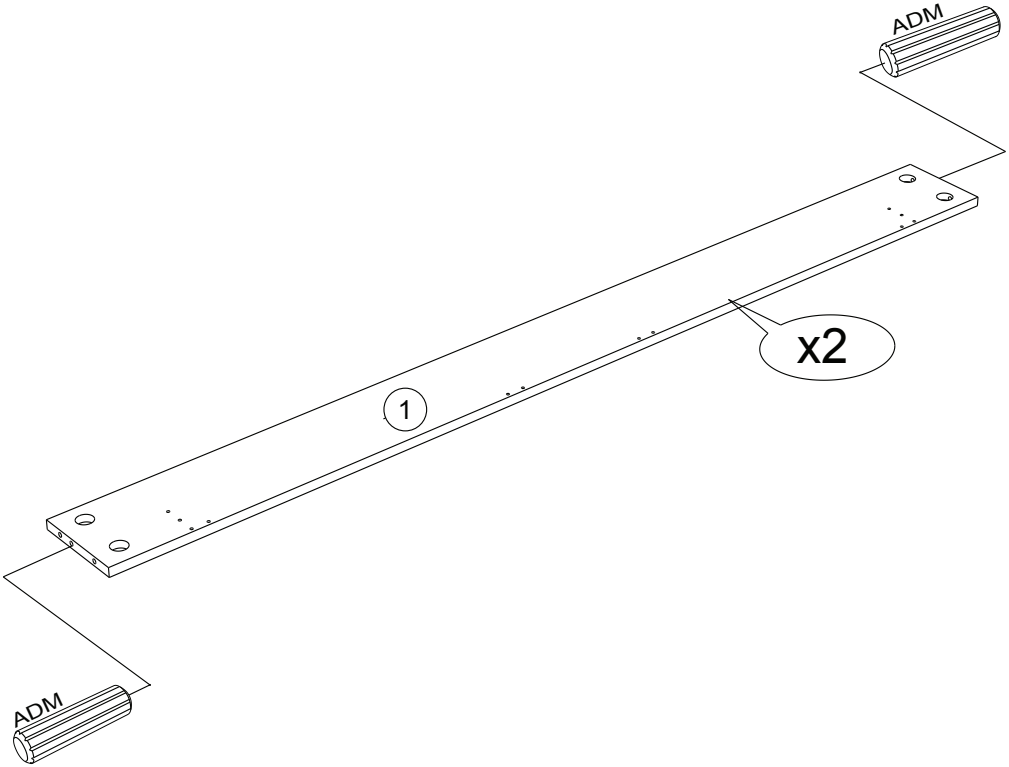

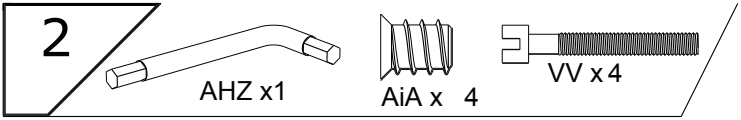
2
AHZ x1
AiA x 4
VV x 4

AiA

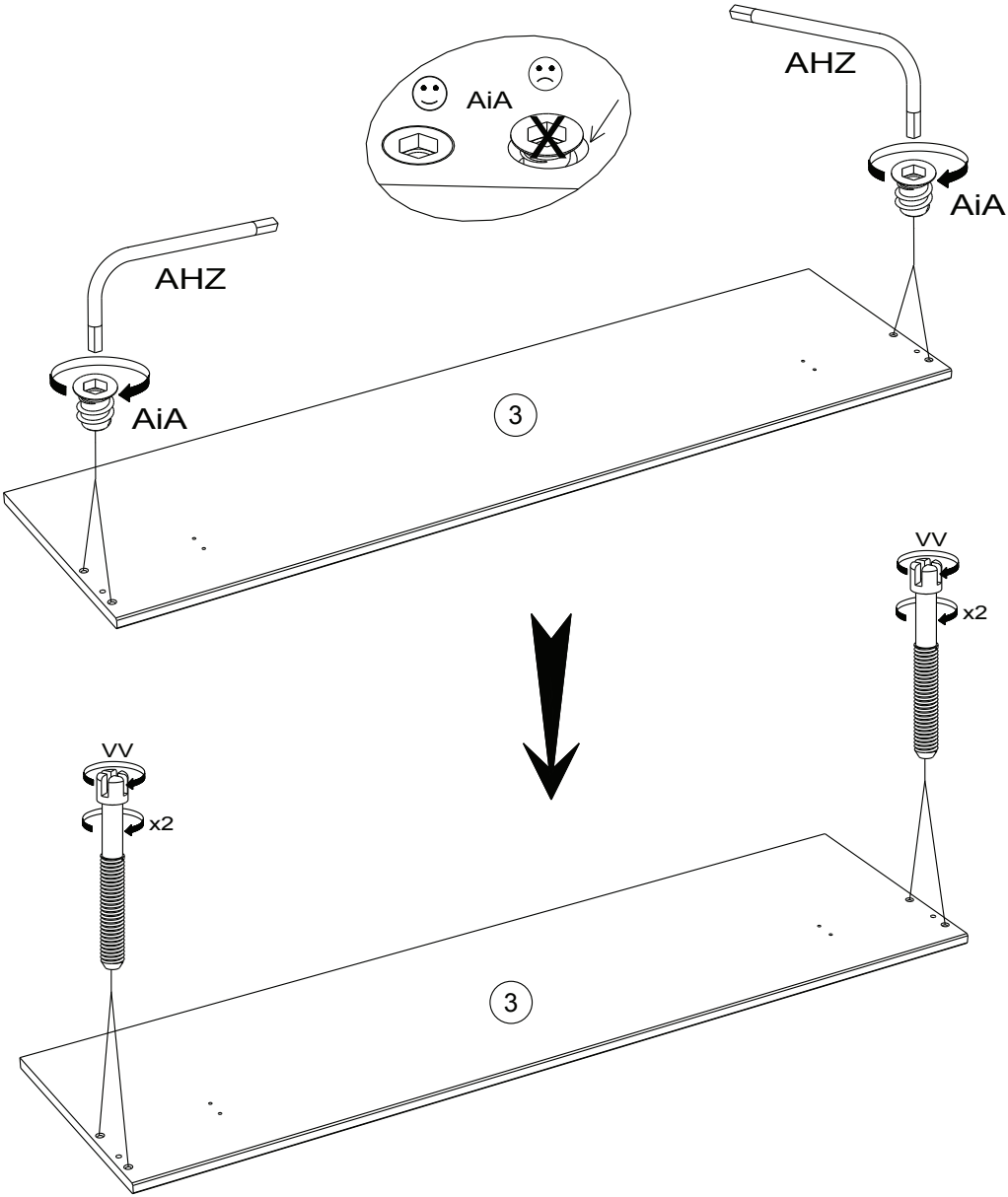
AHZ
AiA
AHZ
AiA
3
VV
x2
VV
x2
3

3

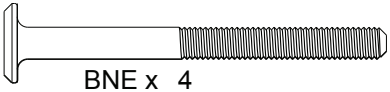

BNE x 4

VU x 4

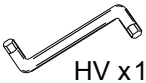

HV x 1

x2

BNE

BNE

VU

VU

2

1

1

BNE

HV

4

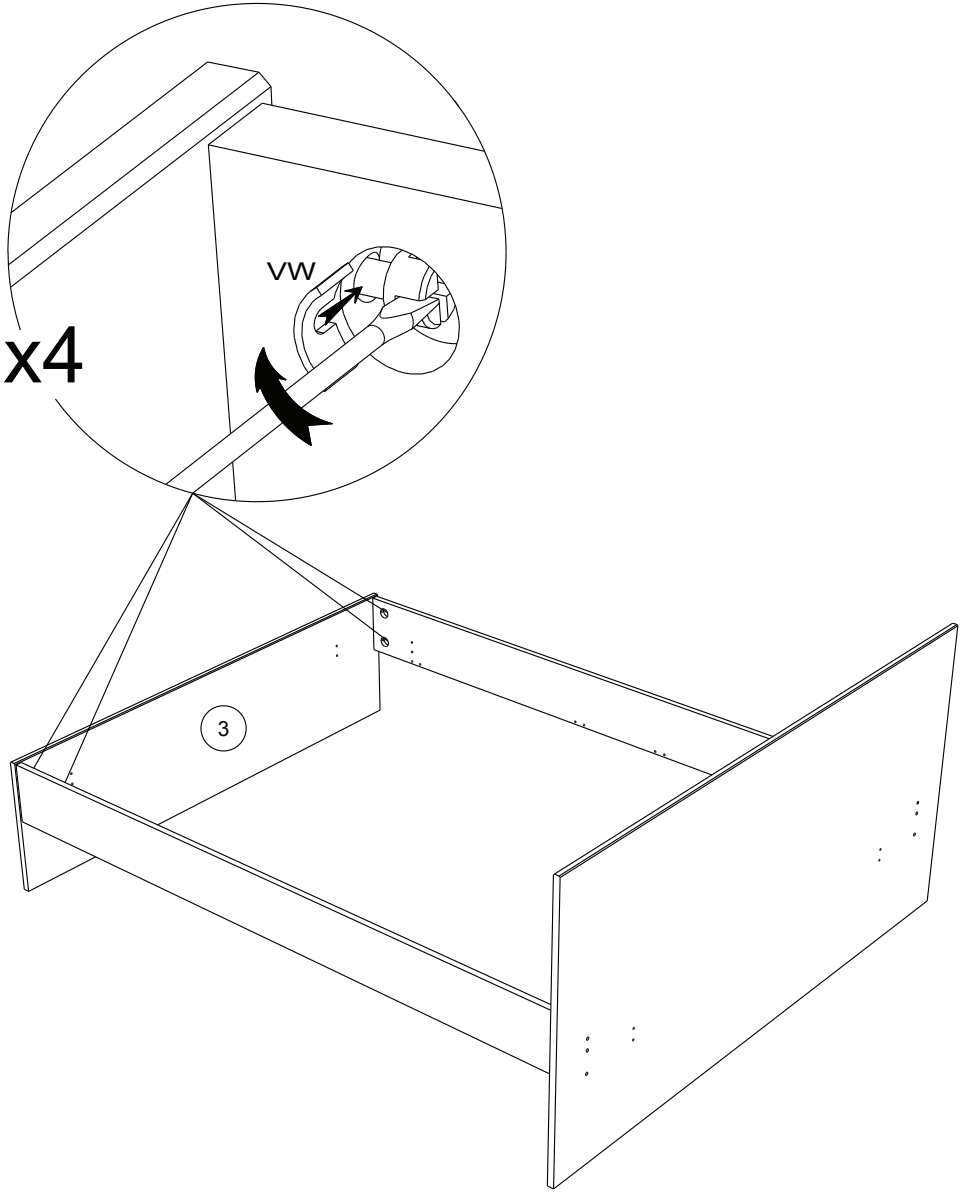

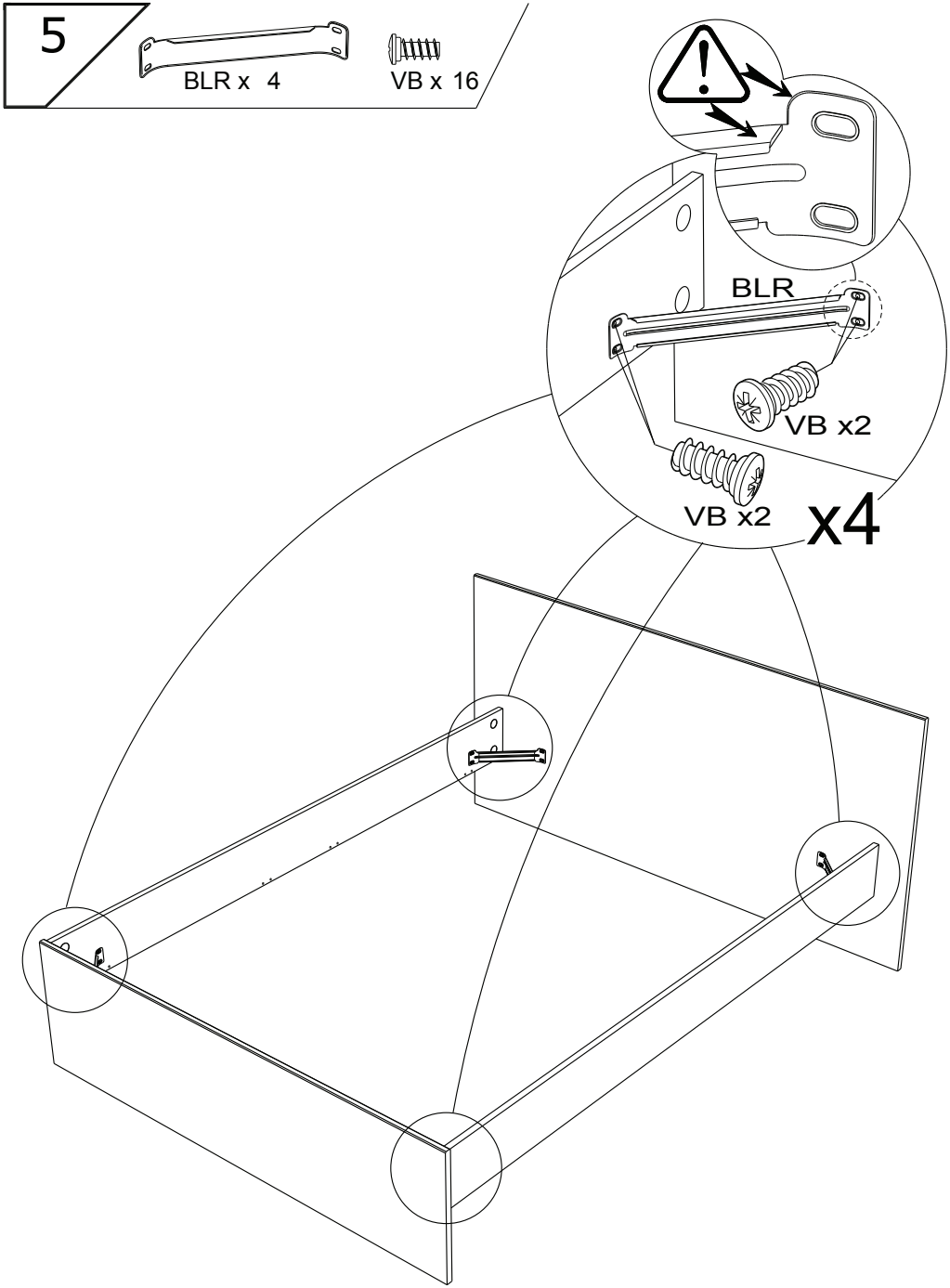
5
BLR x 4
VB x 16
BLR
VB x2
VB x2
x4

20993C

3132ENVI

Fabriqué en France

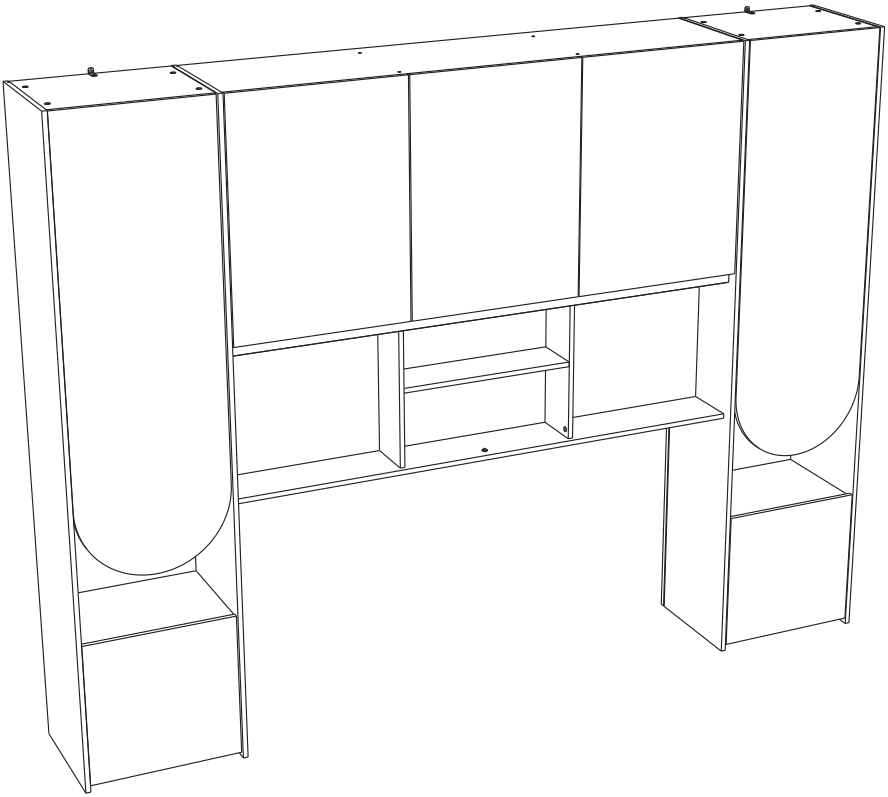

Gamme : BRIDGE 2

PARISOT INDUSTRIE

FR *Remerciements :*

Nous vous remercions d'avoir choisi un meuble créé et fabriqué par le Groupe Parisot et espérons qu'il vous donnera entière satisfaction.

EN *Thanks:*

Thank you for choosing furniture designed and manufactured by the Parisot Group. We hope you are totally satisfied with your purchase.

DE *Danksagung:*

Wir danken Ihnen für den Kauf eines Frankreich von der Parisot-Gruppe entworfenen und hergestellten Möbelstücks und hoffen, dass Sie es zu Ihrer vollkommenen Zufriedenheit finden werden.

HU *Köszönet:*

Köszönjük, hogy a Parisot Groupe által létrehozott és gyártott bútort választott, reméljük, hogy elégedett lesz a termékkel.

PT *Agradecimentos:*

Obrigado por ter escolhido um móvel concebido e fabricado pelo Grupo Parisot, esperando que seja do seu inteiro agrado.

IT *Ringraziamenti:*

Grazie per avere scelto un mobile progettato e fabbricato dal Gruppo Parisot. Speriamo soddisfi appieno le vostre esigenze.

NL *Bedankje:*

Wij bedanken u voor de aankoop van een door de Groep Parisot ontworpen en vervaardigd meubel en hopen dat u er veel plezier aan zult beleven.

CZ *Poděkování:*

Děkujeme, že jste si vybrali nábytek navržený a vyrobený společností Parisot Group. Doufáme, že budete svým nákupem naprosto spokojeni.

ES *Agradecimientos:*

Les damos las gracias por haber elegido un mueble diseñado y fabricado por el Groupe Parisot y esperamos que sea de su total agrado.

PL *Podziękowania:*

Dziękujemy za wybór mebli stworzonych i wyprodukowanych przez Grupę Parisot. Mamy nadzieję, że będziecie Państwo w pełni zadowoleni z zakupu.

SK *Poďakovanie:*

Ďakujeme, že ste si vybrali nábytok navrhnutý a vyrobený spoločnosťou Parisot Group. Dúfame, že budete svojim nákupom absolútne spokojní.

AR شكر:

نشكركم لاختياركم هذه القطعة من الأثاث من تصميم وتصنيع مجموعة باريزو Parisot ونتمنى أن تنال رضاءكم.

PARISOT INDUSTRIE

15 Avenue Jacques Parisot, 70800 Saint-Loup sur Semouse

contact@parisot.com

RCS VESOUL 537 665 200

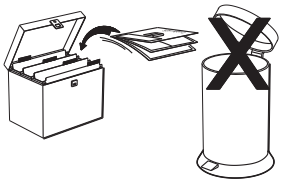

https://quefairedemesdechets.fr

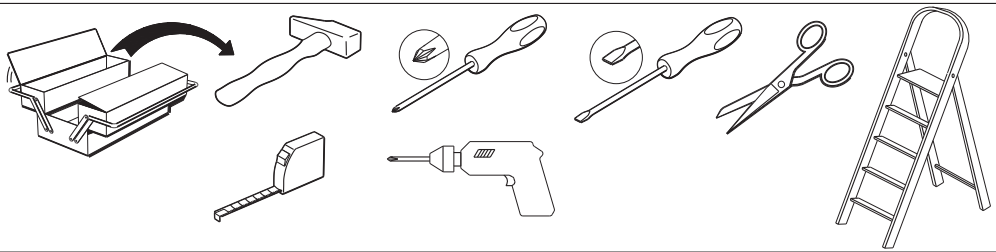

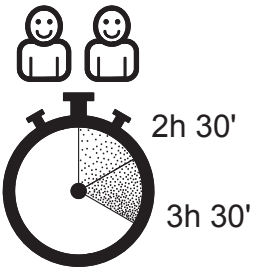

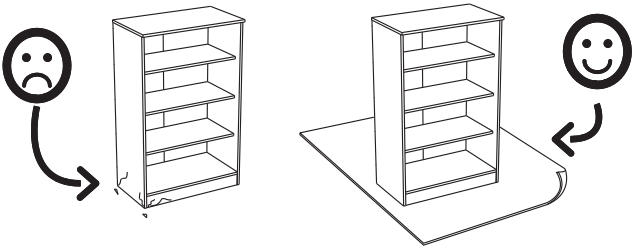

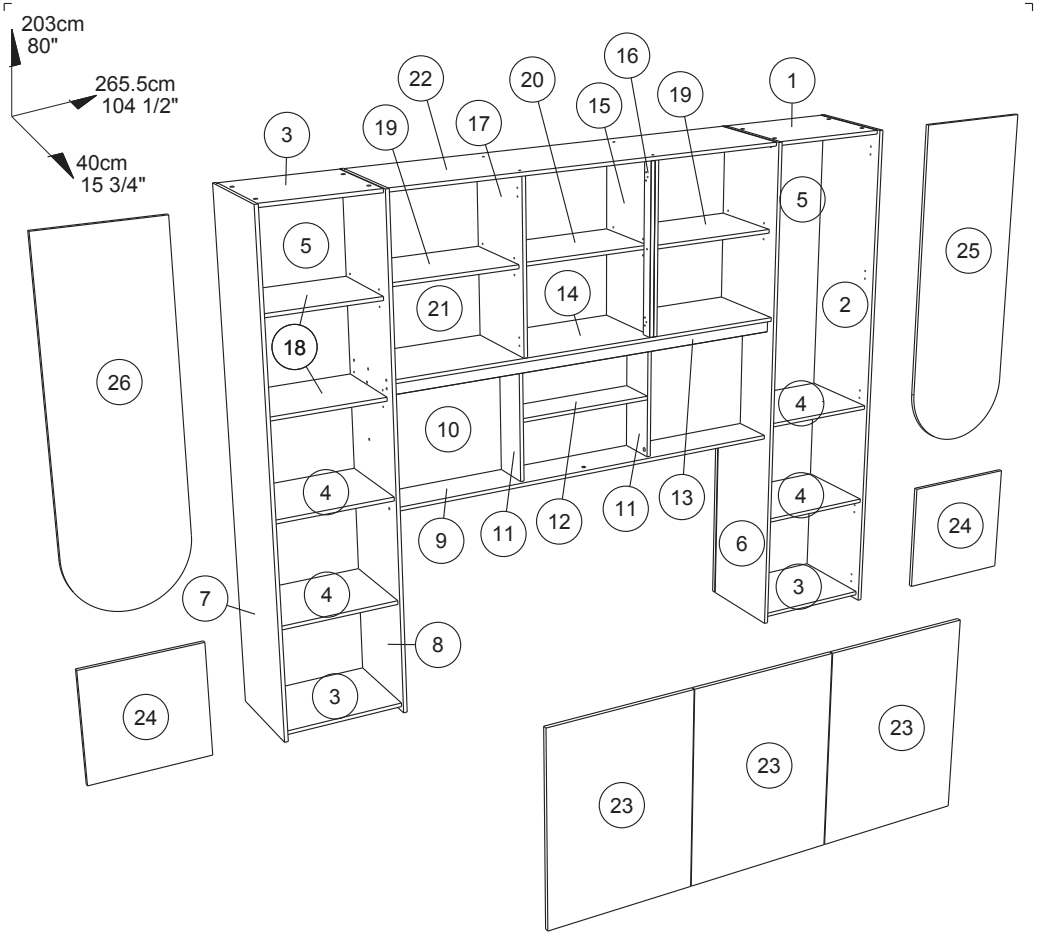

			mm			inch		
18	x	1	471	329	15	18 9/16	12 15/16	9/16
4	x	4	471	361	15	18 9/16	14 3/16	9/16
1	x	1	471	381	15	18 9/16	15	9/16
3	x	3	471	381	15	18 9/16	15	9/16
19	x	2	534	329	15	21	12 15/16	9/16
20	x	1	552	309	15	21 3/4	12 3/16	9/16
16	x	1	687	50	18	27 1/16	1 15/16	11/16
15	x	1	688	360	15	27 1/16	14 3/16	9/16
17	x	1	688	360	15	27 1/16	14 3/16	9/16
23	x	3	728	545	15	28 11/16	21 7/16	9/16
13	x	1	1650	50	16	64 15/16	1 15/16	5/8
21	x	1	1659	703	2	65 5/16	27 11/16	1/16
5	x	2	1993	483	2	78 7/16	19	1/16

			mm			inch		
24	x	2	466	450	15	18 3/8	17 11/16	9/16
11	x	2	488	159	15	19 3/16	6 1/4	9/16
12	x	1	552	158	15	21 3/4	6 1/4	9/16
25	x	1	1375	466	15	54 1/8	18 3/8	9/16
26	x	1	1375	466	15	54 1/8	18 3/8	9/16
9	x	1	1650	197	15	64 15/16	7 3/4	9/16
22	x	1	1650	381	15	64 15/16	15	9/16
14	x	1	1650	381	15	64 15/16	15	9/16
10	x	1	1650	488	15	64 15/16	19 3/16	9/16
2	x	1	2028	398	15	79 13/16	15 11/16	9/16
8	x	1	2028	398	15	79 13/16	15 11/16	9/16
6	x	1	2028	398	15	79 13/16	15 11/16	9/16
7	x	1	2028	398	15	79 13/16	15 11/16	9/16

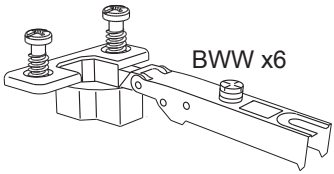
BWW x6

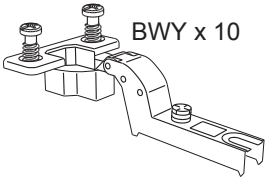
BWY x 10

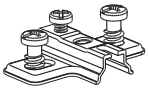
BWU x16

PU x 2

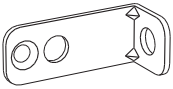
BLL x 10

Ai x 30

CVQ x 4

CKE x 4

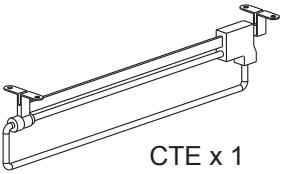
CTE x 1

EP x6

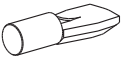
BWD x20

HV x 1

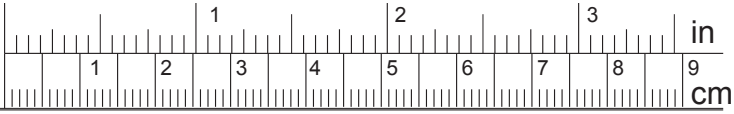
1
2
3
in
1
2
3
4
5
6
7
8
9
cm

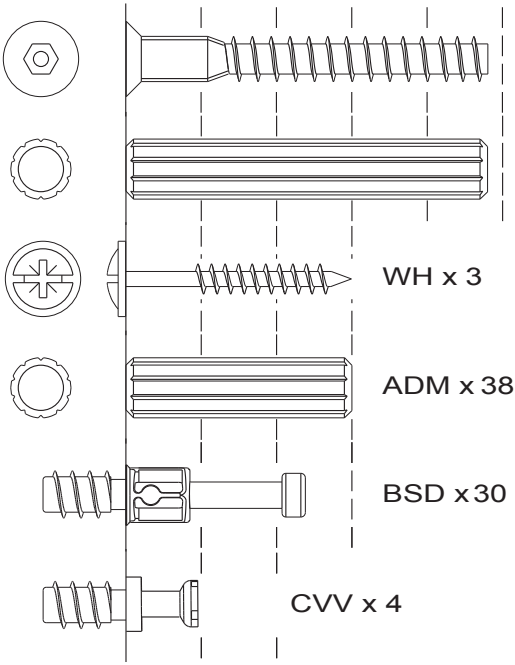
HW x 26
AB x 2
WH x 3
ADM x 38
BSD x30
CVV x 4

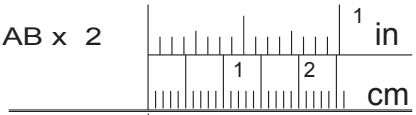
1
in
1
2
cm

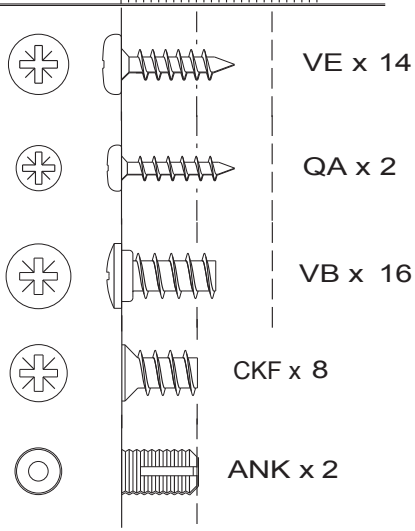
VE x 14
QA x 2
VB x 16
CKF x 8
ANK x 2

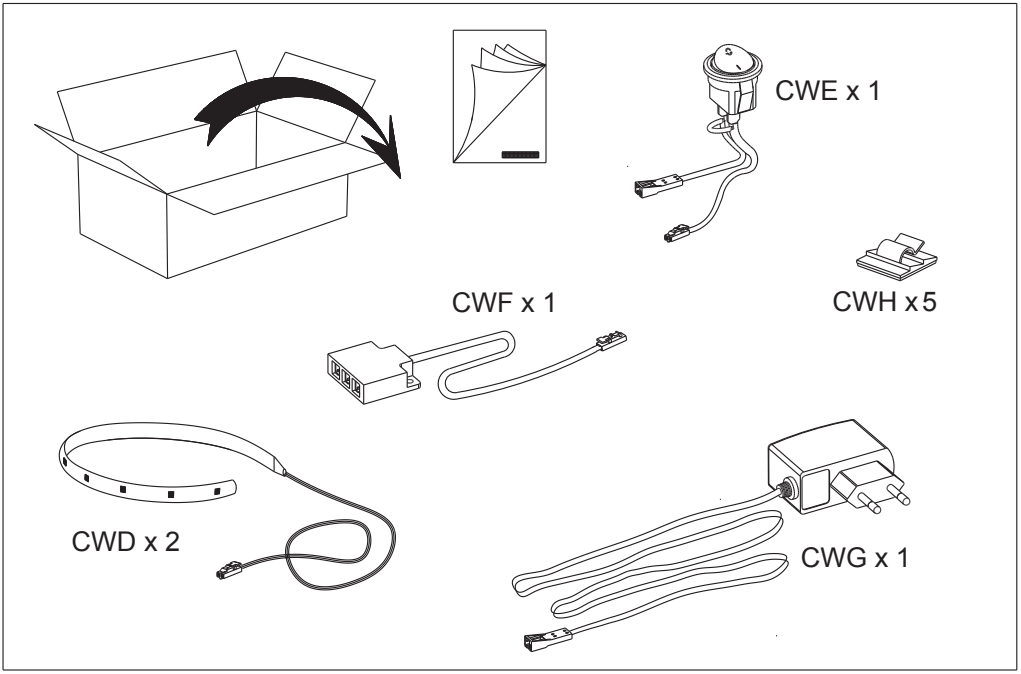
CWE x 1
CWF x 1
CWH x 5
CWD x 2
CWG x 1

FR: INSTRUCTIONS GÉNÉRALES POUR LE MOBILIER CONSTITUÉ DE BOIS OU DE COMPOSITES DE BOIS (COMME LES SURFACES EN MELAMINÉ, STRATIFIÉ OU PLACAGE)

Nettoyer à l'aide d'un chiffon humide. Utiliser uniquement de l'eau ou un détergent doux.
Essuyer à l'aide d'un chiffon propre.
Pour une stabilité optimale, resserrer les vis et autres fixations lorsque nécessaire.

EN: GENERAL INSTRUCTION FOR FURNITURE MADE OF WOOD OR WOOD COMPOSITES SUCH AS MELAMINE, LAMINATE OR VENEER SURFACES

Wipe clean with a damp cloth. Use only water or a gente detergent.
Wipe dry with a clean cloth.
For increased stability, re-tighten the screws and other connectors when necessary.

DE : ALLGEMEINE ANWEISUNGEN FÜR MÖBELPFLEGE AUS HOLZ ODER HOLZVERBUNDWERKSTOFFEN (WIE MELAMIN-, LAMINA T- ODER FURNIEROBERFLÄCHEN)

Mit einem feuchten Tuch reinigen. Verwenden Sie nur Wasser oder ein mildes Reinigungsmittel.
Mit einem sauberen Tuch abwischen.
Zur Erhöhung der Stabilität die Schrauben und anderen Verbindungsstücke bei Bedarf nachziehen.

HU: ÁLTALÁNOS ÚTMUTATÁS A FÁBÓL KÉSZÜLT VAGY ÖSSZETETT FAANYAGOT, PÉLDÁUL MELAMIN-, LAMINÁLT VAGY FURNÉRFELÜLETET TARTALMAZÓ BÚTOROKHOZ

Törölje tisztára nedves ruhával. Csak vizet vagy kimélő tisztitószert használjon.
Törölje szárazra tiszta ruhával.
A nagyobb stabilitás érdekében szükség esetén húzd meg újra a csavarokat és egyéb összekötő elemeket.

PT : INSTRUÇÕES GERAIS PARA OS MOVÉIS DE MADEIRA, LAMINADO, MELAMINA E FOLHEADO.

Limpar com um pano húmido, utilizar apenas água ou detergente doce.
Limpar com um pano seco.
Para uma maior estabilidade, volte a apertar os parafusos e outros conetores sempre que necessário.

IT : ISTRUZIONI GENERALI PER MOBILI IN LEGNO O MATERIALI COMPOSITI IN LEGNO (COME SUPERFICI IN MELAMINICO, LAMINATO O IMPIALLACCIATO)

Pulire con un panno umido. Utilizzare solo acqua o un detergente delicato.
Asciugare con un panno pulito.
Per una maggiore stabilità, stringi nuovamente le viti e gli altri elementi di fissaggio quando necessario.

NL : ALGEMENE INSTRUCTIES VOOR MEUBELS VERVAARDIGD UIT HOUT OF HOUTCOMPOSIET ALS MELAMINE, LAMINAAT OF FINEEROPPERVLAKKEN!

Reinig met een vochtige doek. Gebruik alleen water of wasmiddel.
Droogwrijven met een schone doek.
Voor extra stevigheid de schroeven en andere verbindingen nogmaals aandraaien wanneer nodig.

CZ : OBECNÉ POKYNY TÝKAJÍCÍ SE NÁBYTKU VYROBENÉHO ZE DŘEVA NEBO Z KOMPOZITŮ DŘEVA, NAPŘ. S POVRCHEM Z MELAMINU, LAMINÁTU NEBO DÝHY!

Čistěte otřením navlhčeným hadříkem. Používejte pouze vodu nebo jemný čistící prostředek.
Vytřete dosucha čistým hadříkem.
Pro zvýšení stability šrouby a další spojovací díly v případě potřeby dotáhněte.

ES : INSTRUCCIONES GENERALES PARA MUEBLES FABRICADOS CON MADERA, MELAMINA, LAMINADO Y CHAPA.

Limpiar con pano húmedo. Utilizar únicamente agua o detergente suave.
Secar con un paño seco.
Para mayor estabilidad, aprieta de nuevo los tornillos y otros conectores cuando sea necesario.

PL : OGÓLNE INSTRUKCJE DOTYCZĄCE MEBLI Z DREWNA ORAZ MATERIAŁÓW DREWNOPOCHODNYCH : MELAMINA, LAMINAT, OKLEINA

Do czyszczenia należy używać wilgotnej ściereczki. Używać wyłącznie wody lub delikatnego detergentu.
Wycierać do sucha ściereczką.
Aby uzyskać optymalną stabilność, w razie potrzeby dokręć śruby i inne elementy mocujące.

SK: VŠEOBECNÉ POKYNY PRE NÁBYTOK VYROBENÝ Z DREVA ALEBO KOMPOZITNÝCH MATERIÁLOV, NAPRÍKLAD MELAMÍNU, LAMINÁTU ALEBO PREGLEJKOVÝCH POVRCHOV!

Utrite dočista navlhčenou utierkou. Používajte iba vodu alebo jemný čistiaci prostriedok.
Utrite dosucha čistou utierkou.
Na zvýšenie stability v prípade potreby opätovne utiahnite skrutky a ostatné spojovacie prvky.

AR: تعليمات عامة للأثاث المصنوع من الخشب أو الخشب المركبات مثل الميلامين أو الصفائح أو الأسطح الخشبية

امسحي بقطعة قماش مبللة. استخدم الماء أو المنظف اللطيف فقط .يجف بقطعة قماش نظيفة.

لمزيد من الثبات، أعد ربط المسامير والوصلات الأخرى عند الضرورة.

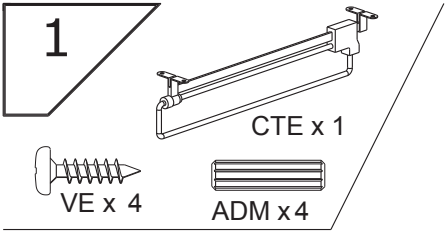
1
CTE x 1
VE x 4
ADM x 4

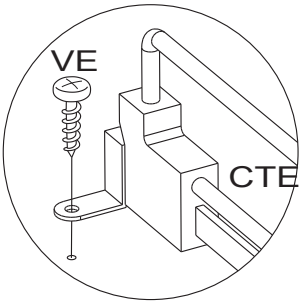
VE
CTE

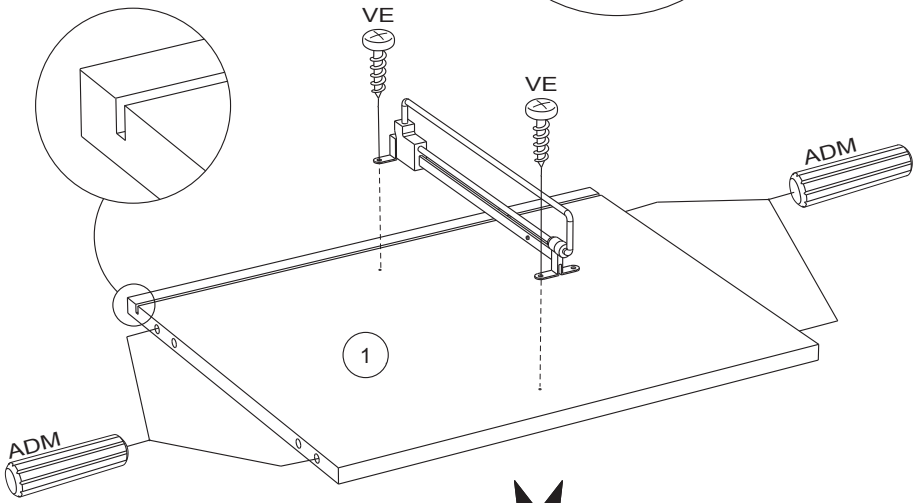
VE
VE
ADM
1
ADM

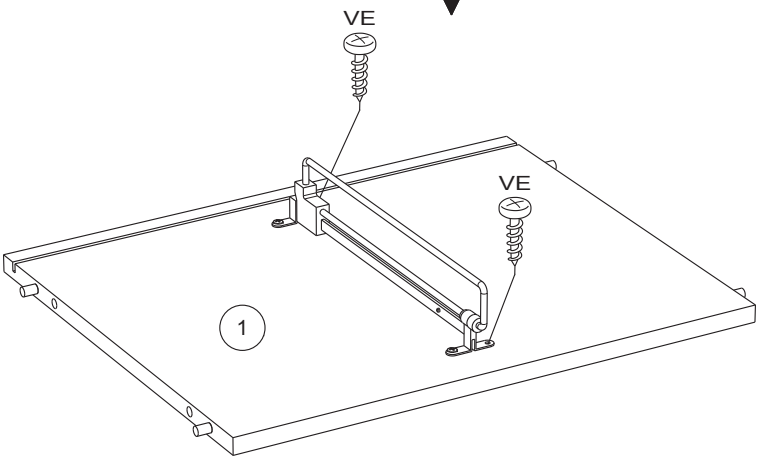
VE
VE
1

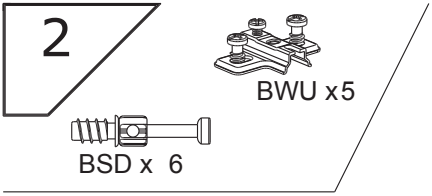
2
BWU x5
BSD x 6

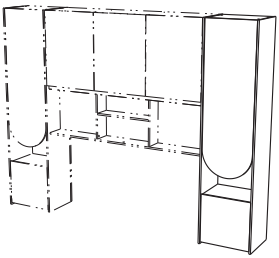

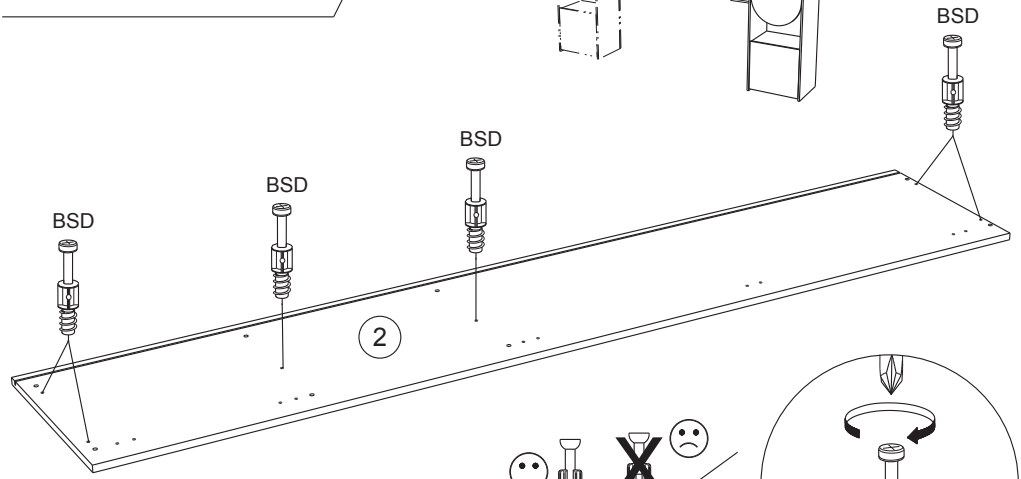
BSD
BSD
BSD
BSD
2

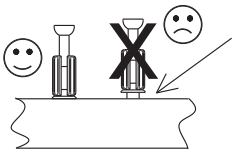

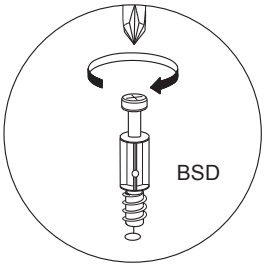
BSD

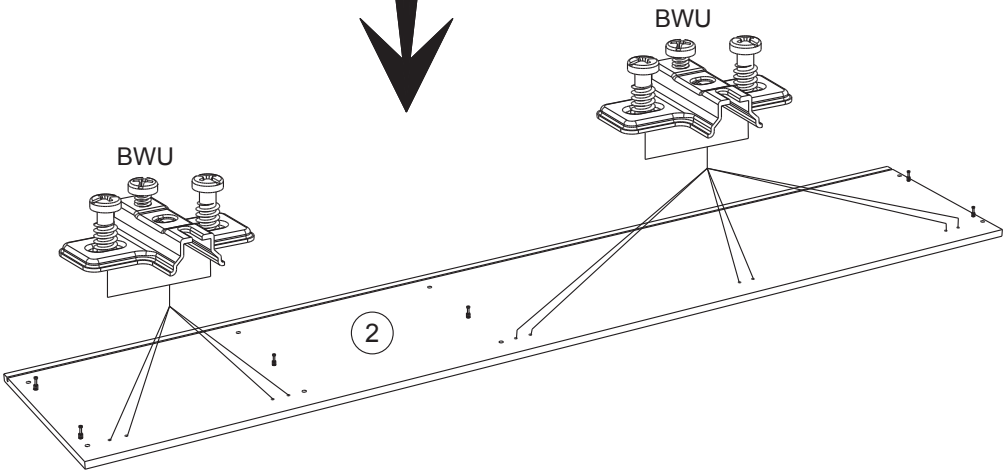
BWU
BWU
2

3

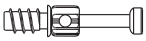

BSD x 6

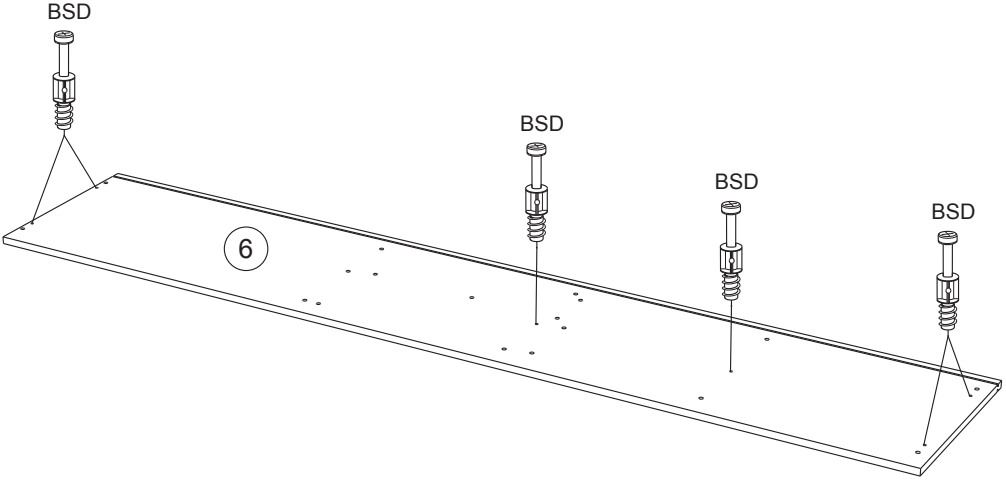

4

ADM x 8

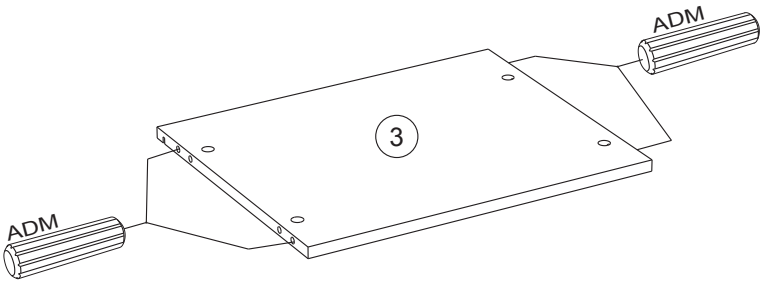

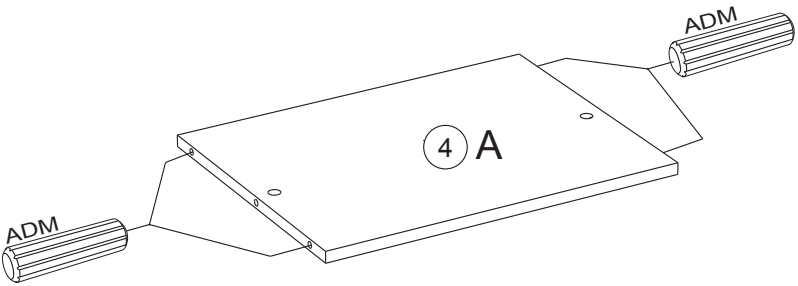

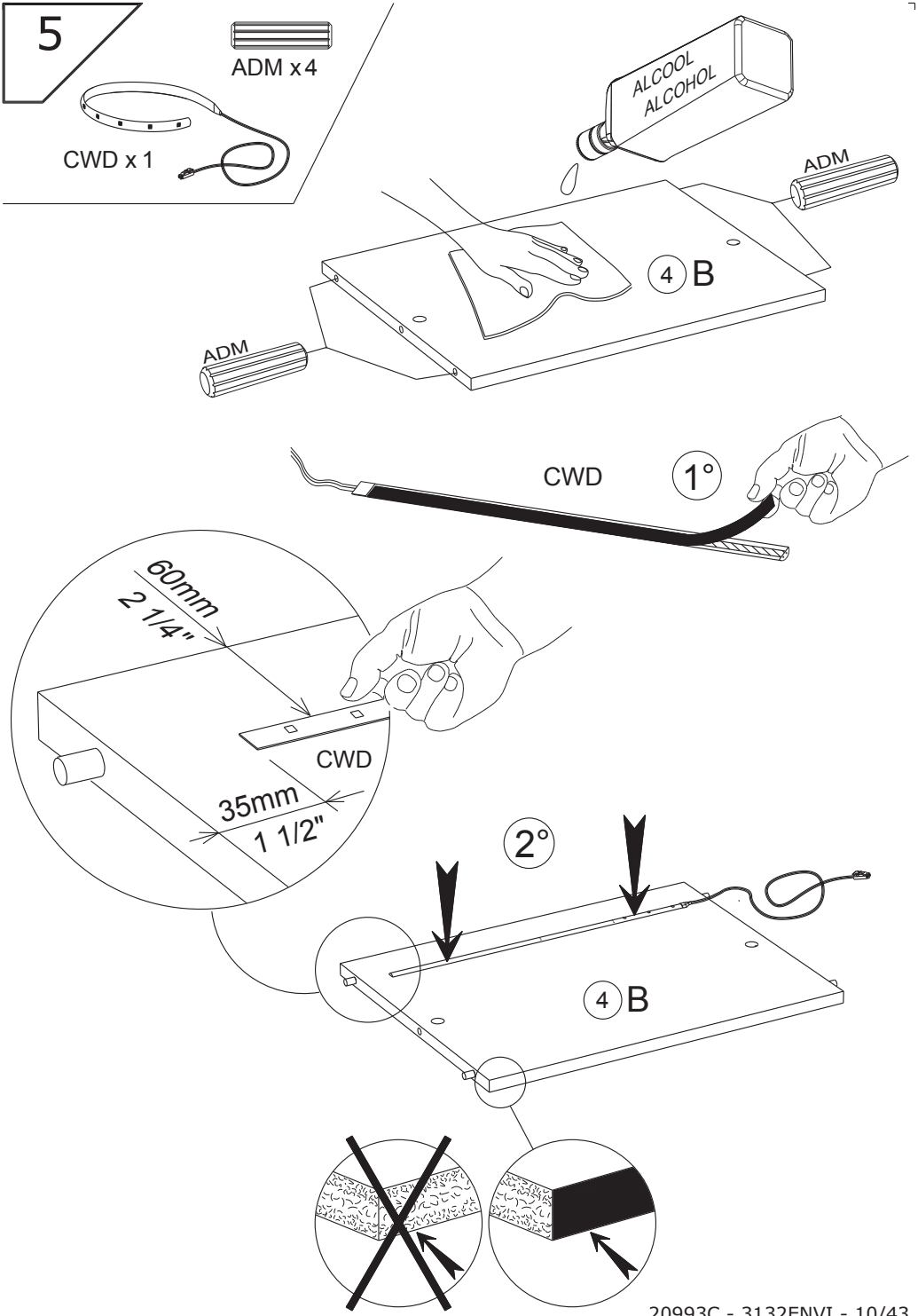
5
ADM x 4
CWD x 1
ALCOOL
ALCOHOL
ADM
4 B
ADM
CWD
1°
60mm
2 1/4"
CWD
35mm
1 1/2"
2°
4 B

6

Ai x 4

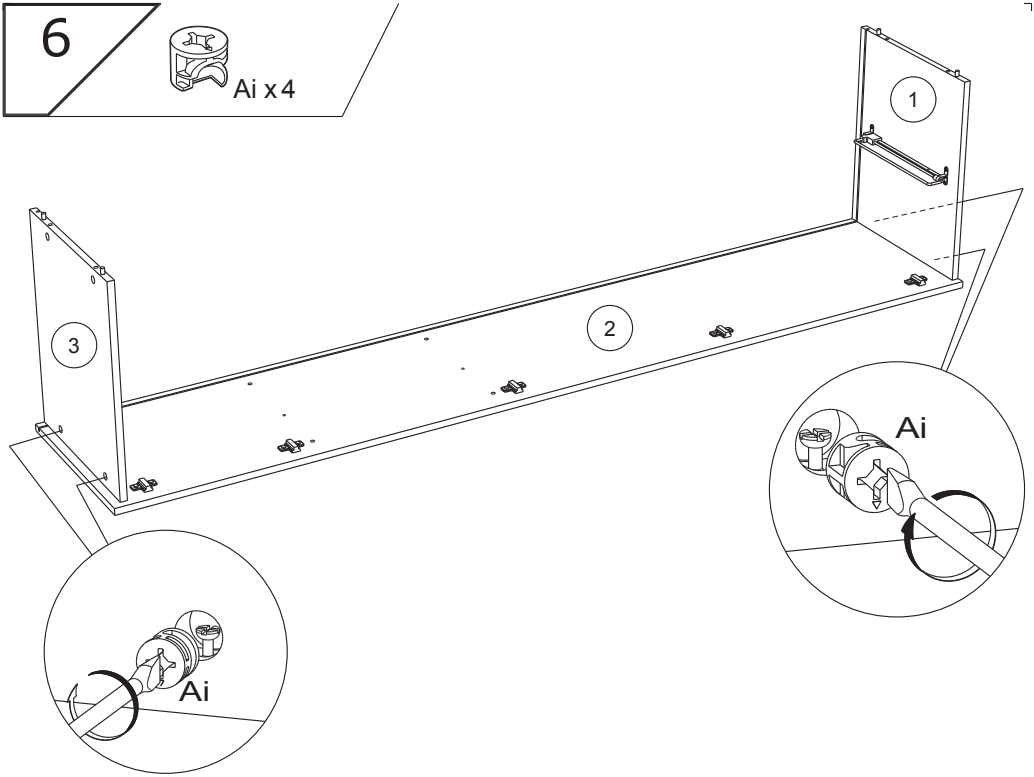

7

Ai x 2

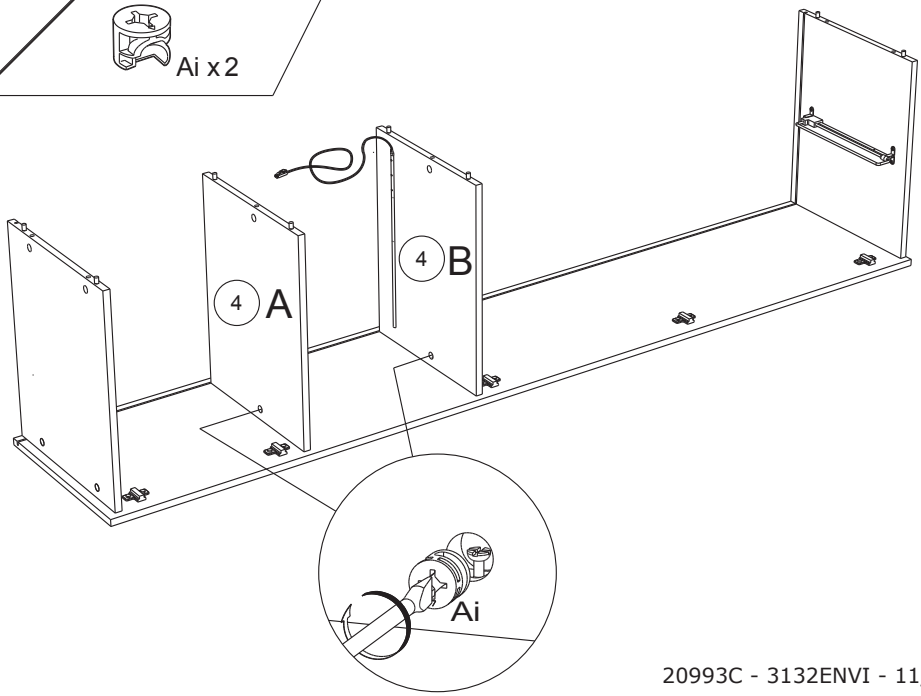

8

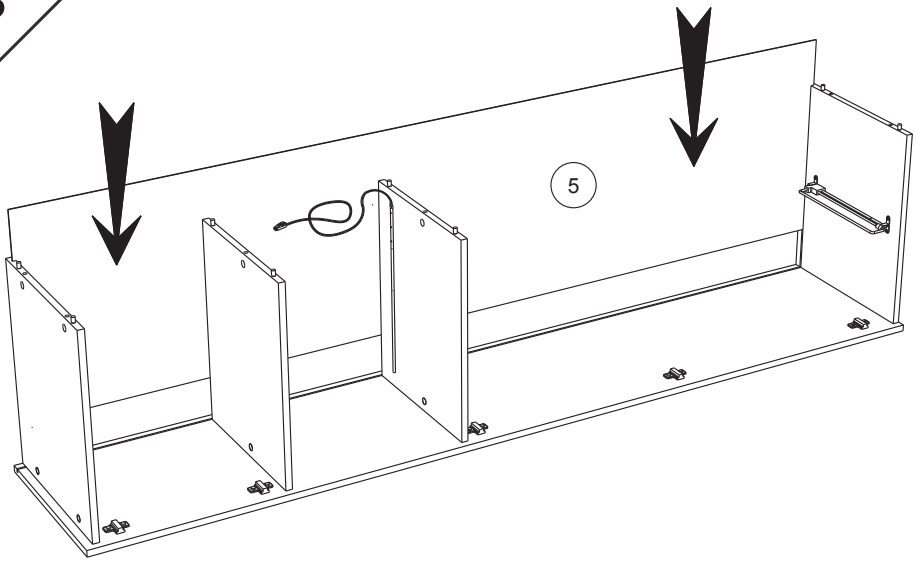

9

Ai x 6

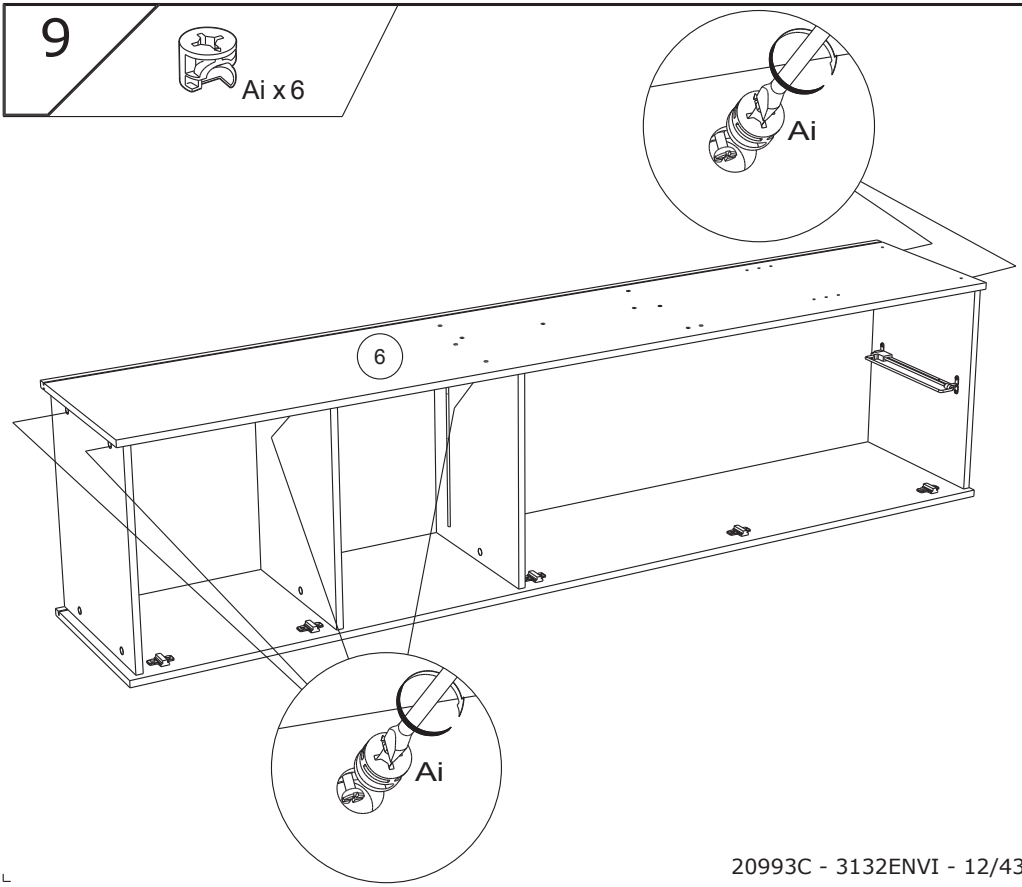

10

CKF x 2

CKE x 2

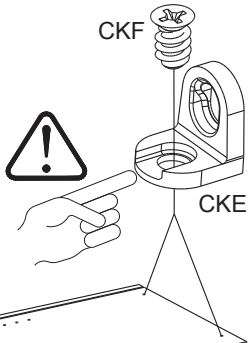

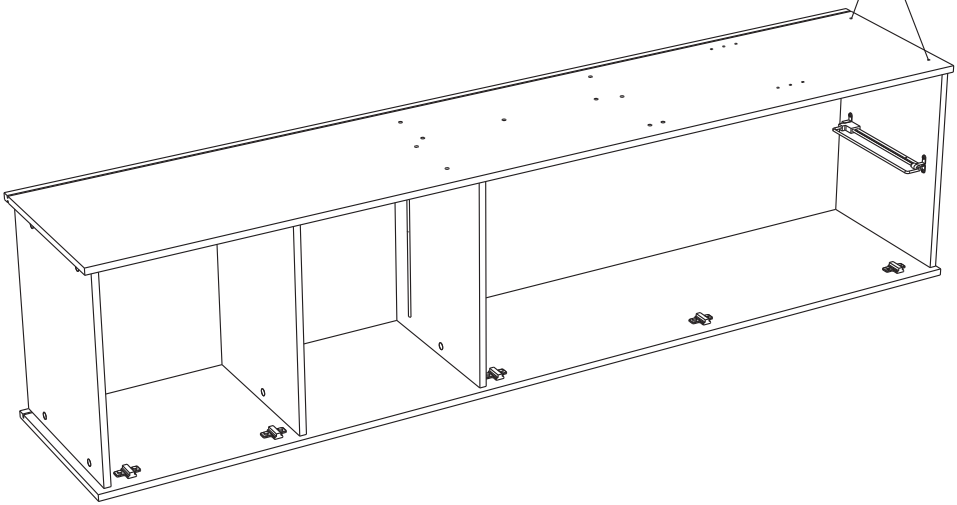

11

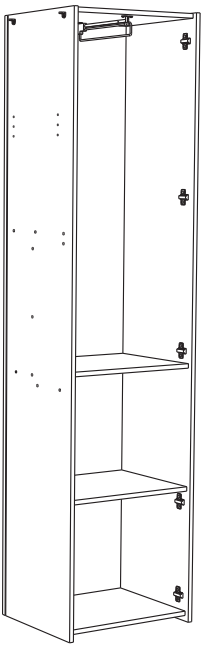

12

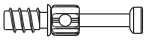

BSD x 6

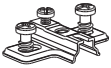

BWU x5

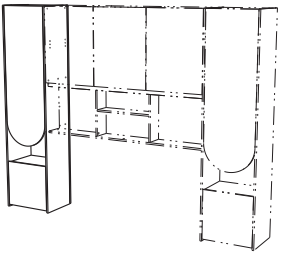

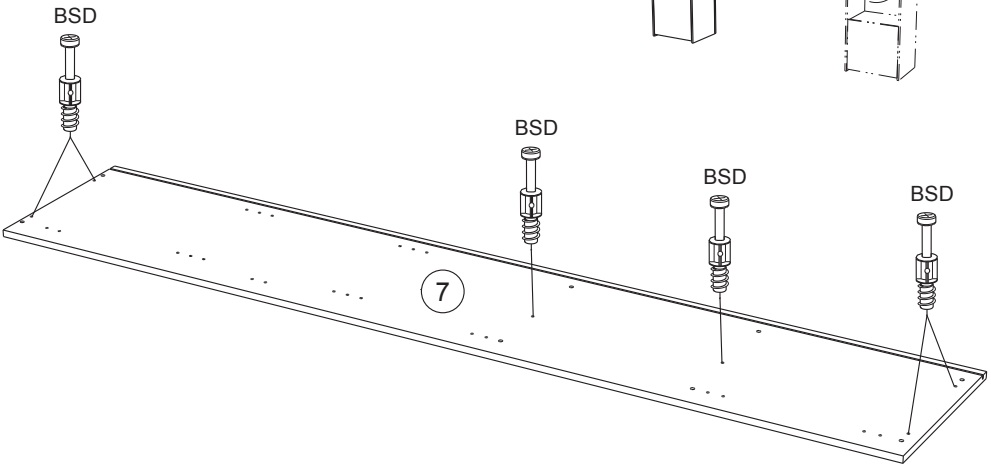

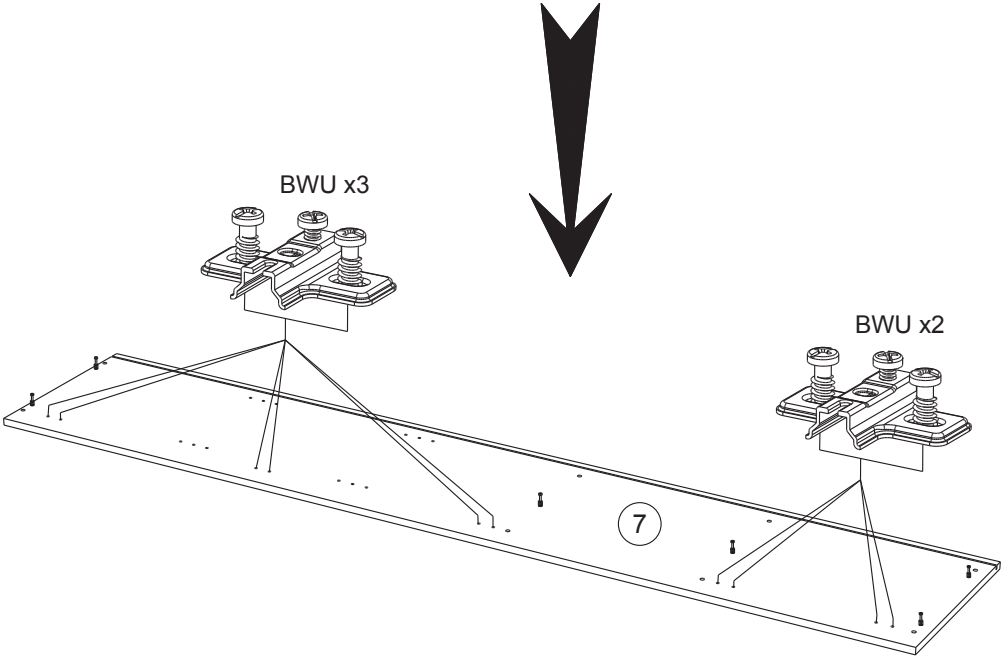

13

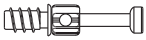

BSD x 6

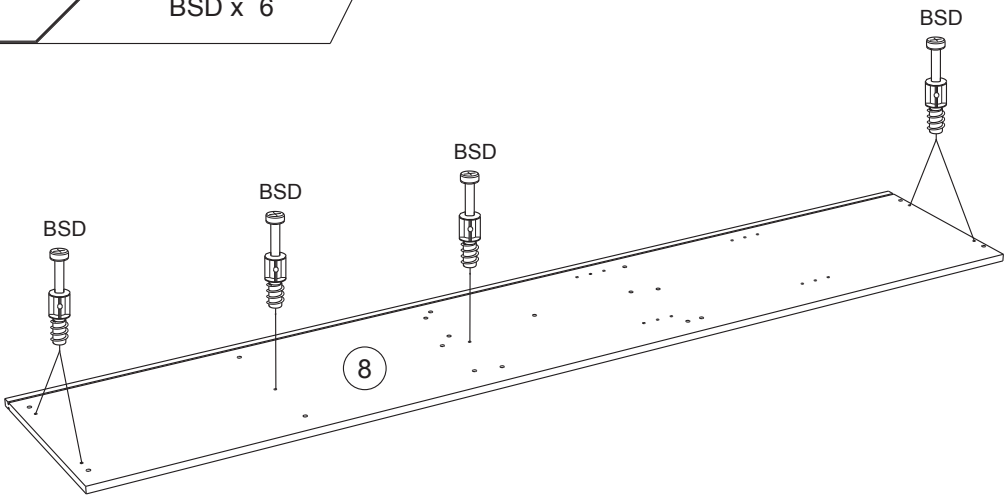

14

ADM x 12

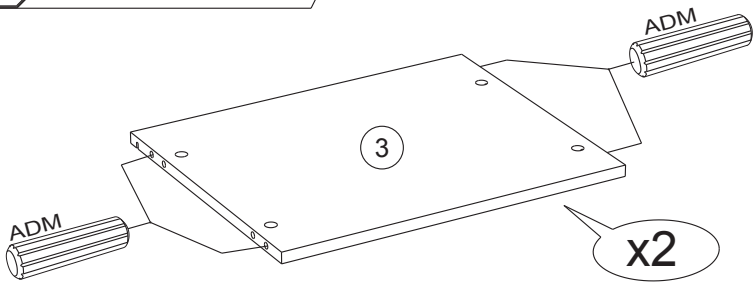

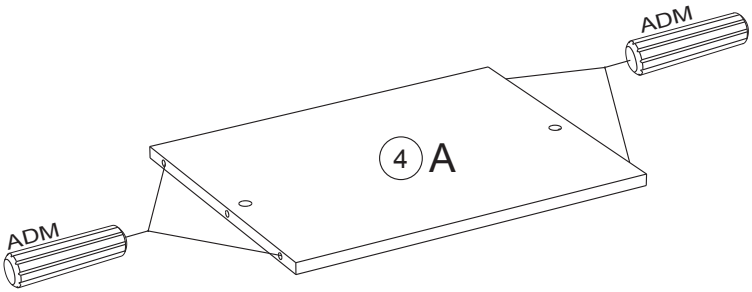

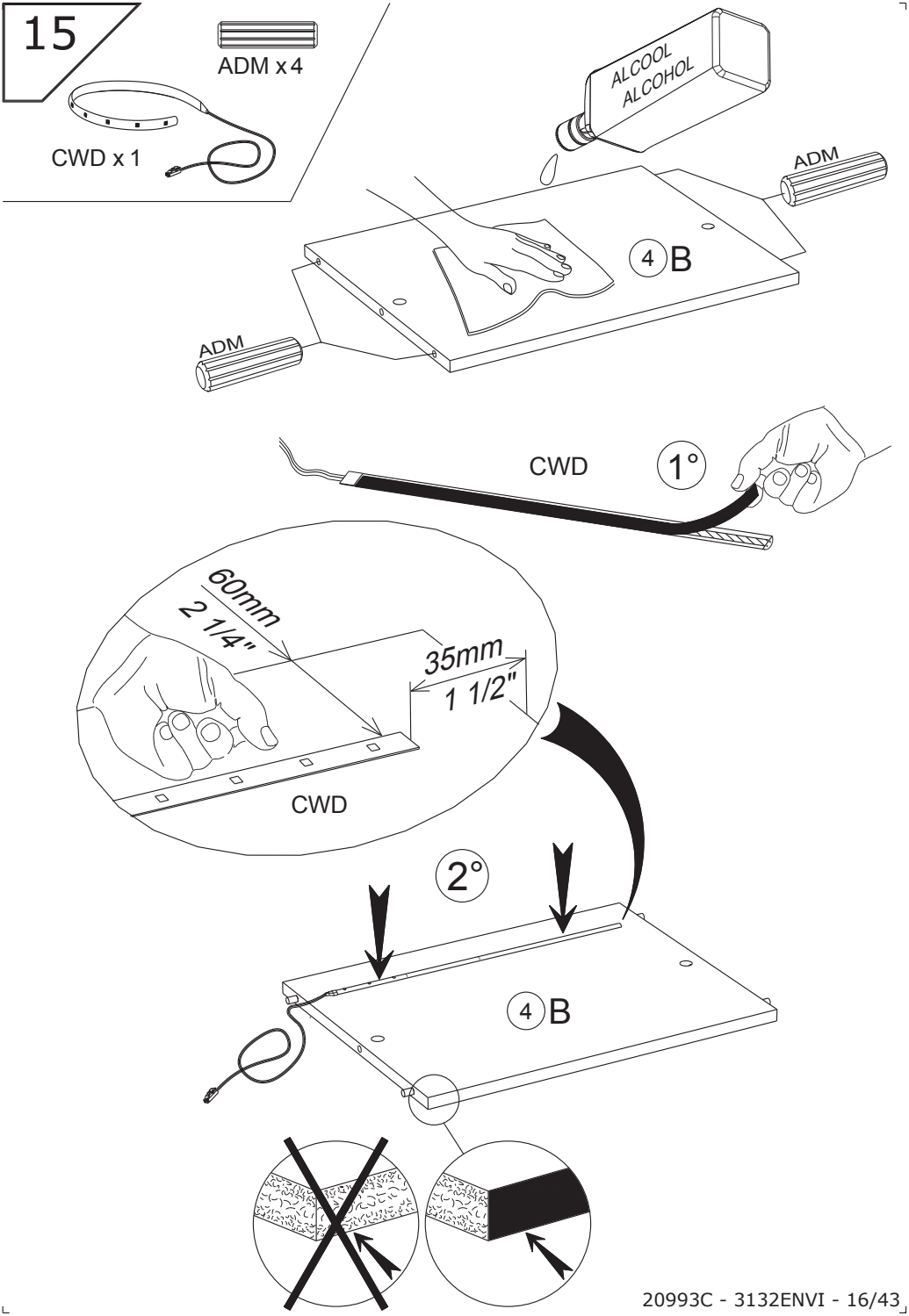
15
ADM x 4
CWD x 1
ALCOOL
ALCOHOL
ADM
4 B
ADM
CWD
1°
60mm
2 1/4"
35mm
1 1/2"
CWD
2°
4 B

16

Ai x 4

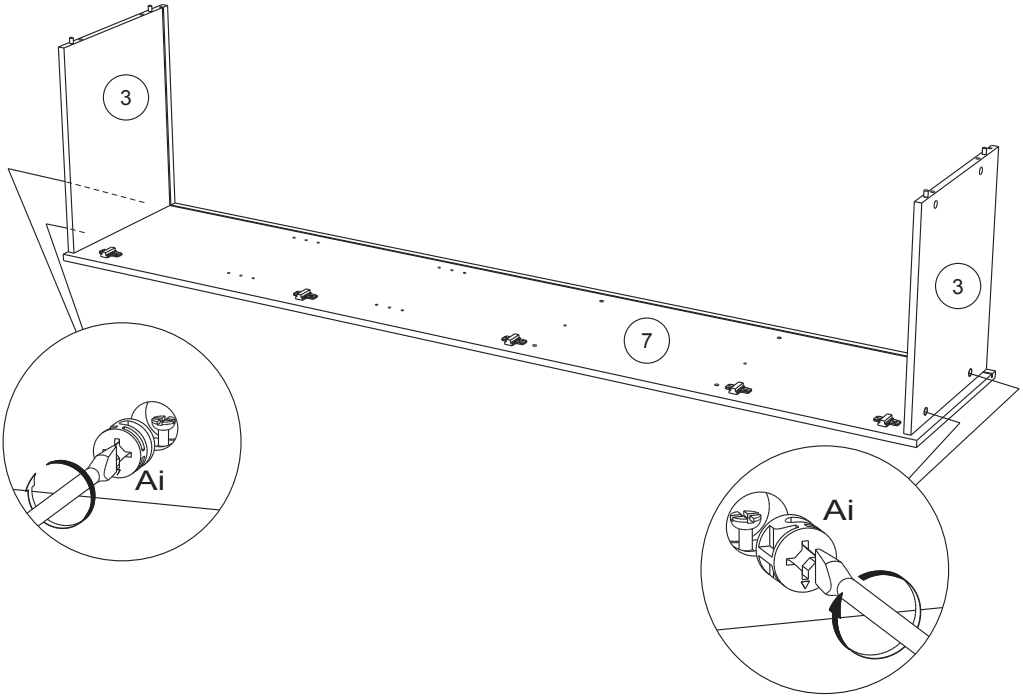

17

Ai x 2

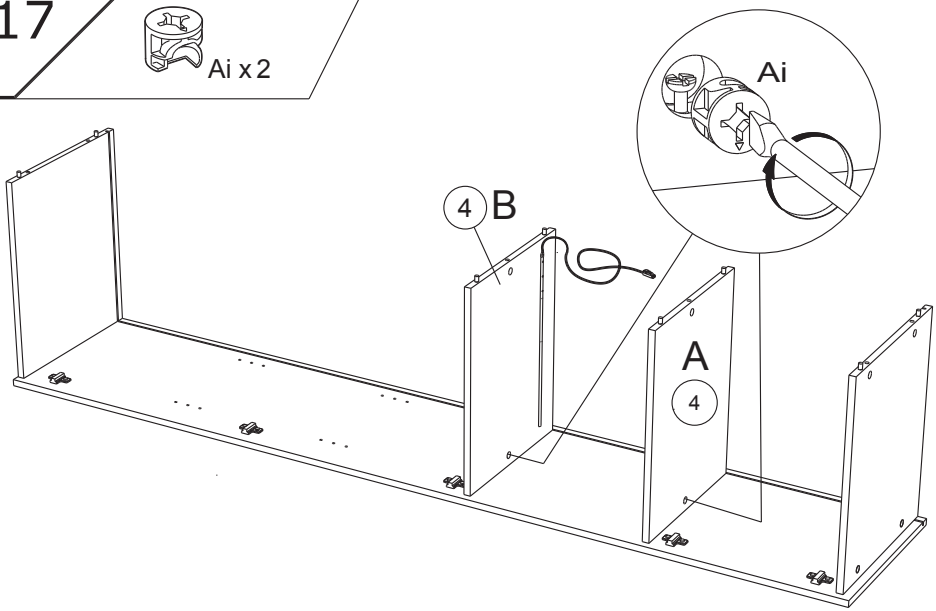

18

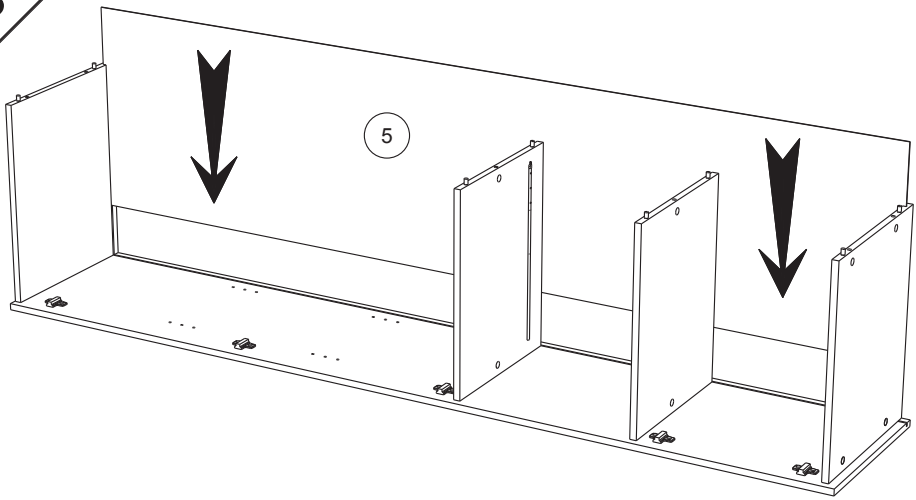

19

Ai x 6

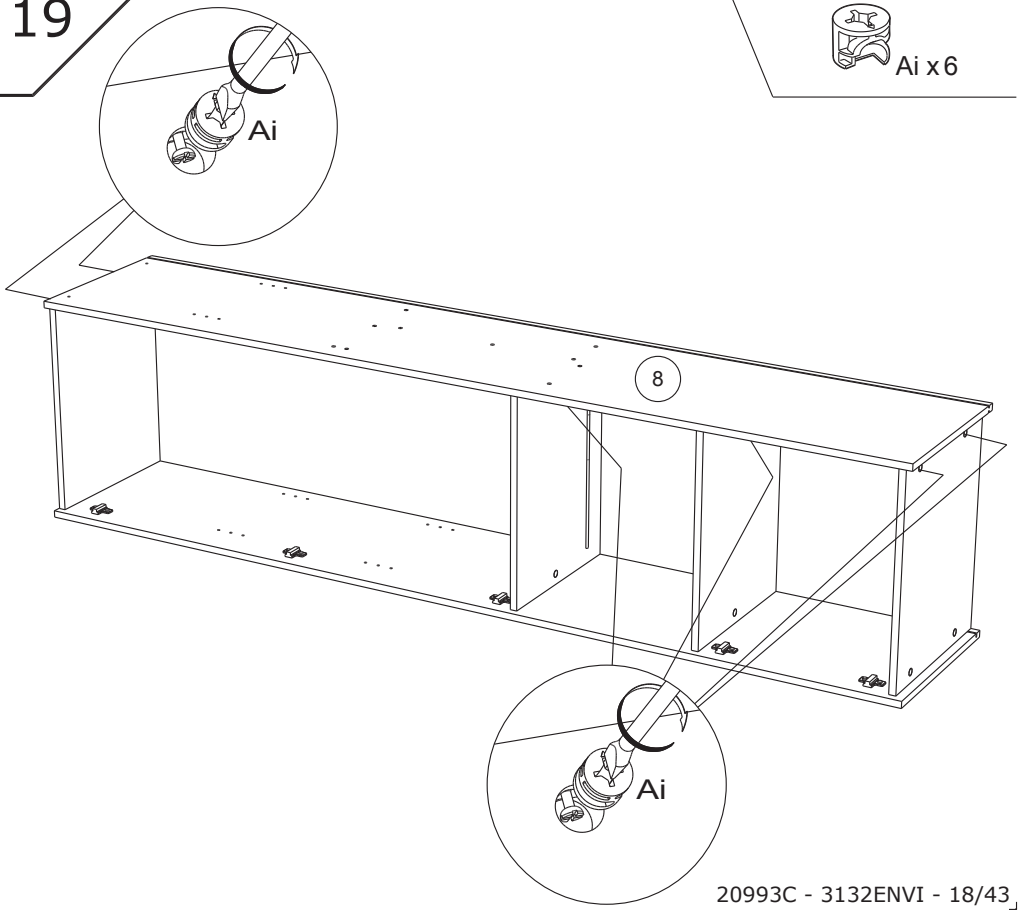

20

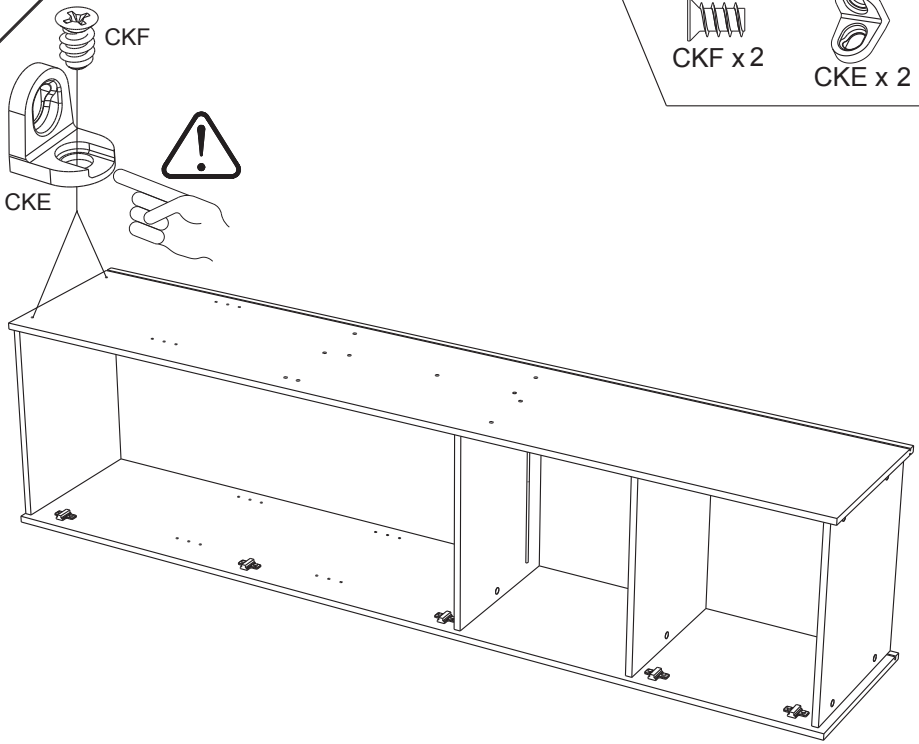

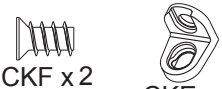

21

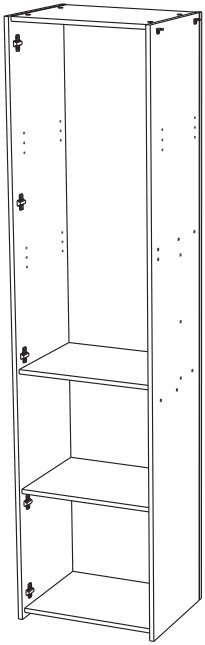

22

BSD x 2

CVV x 4

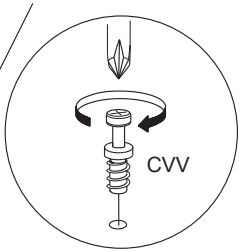
CVV

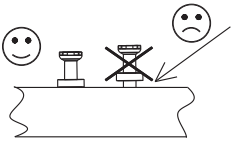

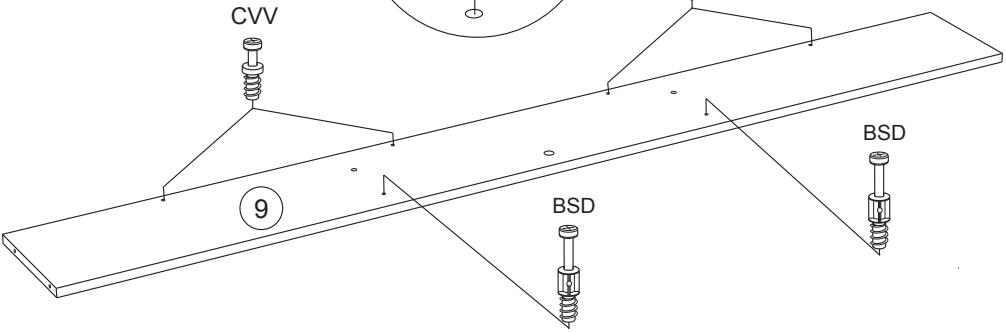
CVV
CVV
BSD
BSD
9

23

CVQ x 4

BLL x4

VB x 4

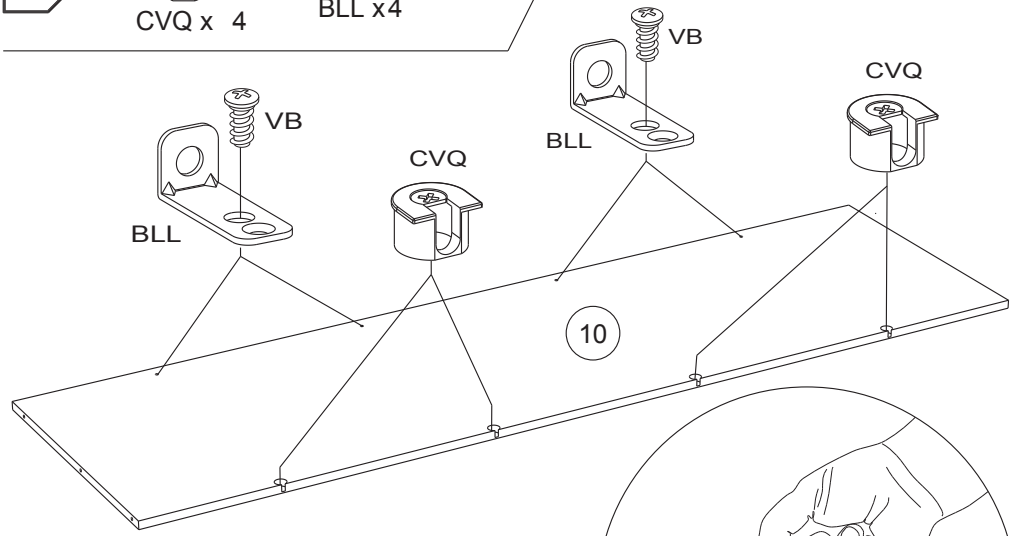
VB
BLL
CVQ
VB
BLL
CVQ
10

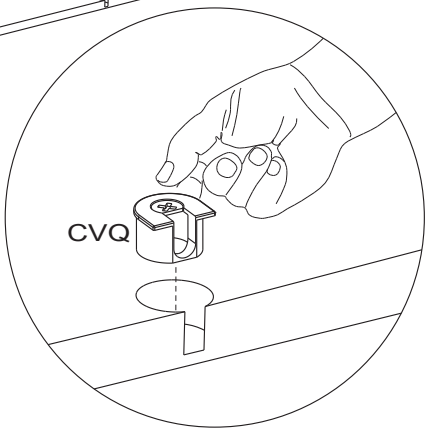
CVQ

24

ADM x 4

BSD x 2

AB x 2

BSD

ADM

11 A

AB

48mm
1 7/8"

BSD

AB

48mm
1 7/8"

11 B

ADM

ADM

12

ADM

25

Ai x 2

12

AB

11 B

Ai

11 A

26

BSD x 2

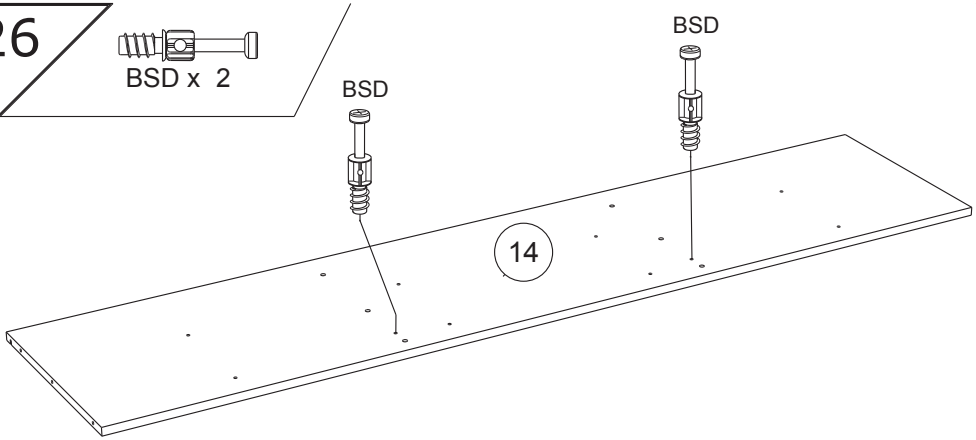

27

ADM x 1

ANK x 2

WH x 2

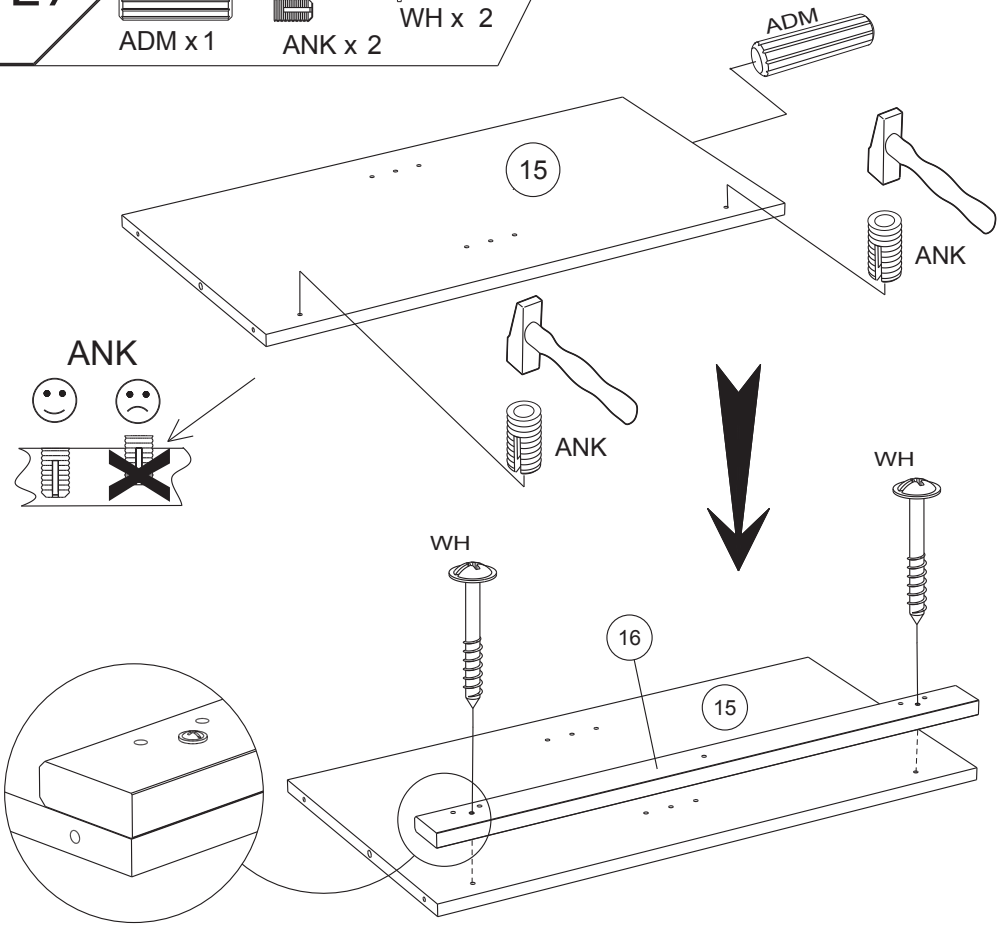

28

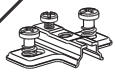

BWU x4

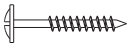

WH x 1

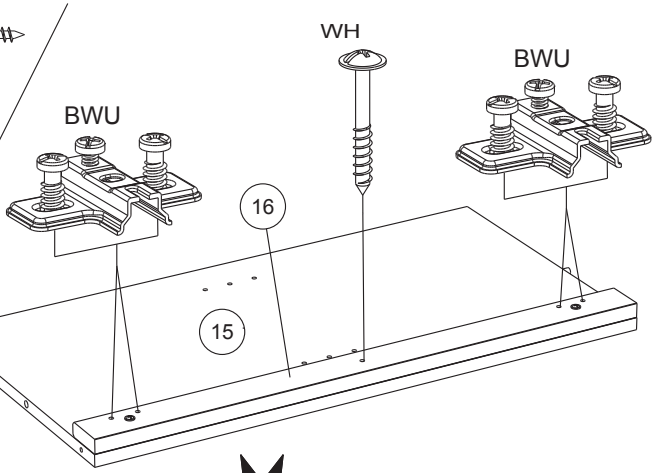

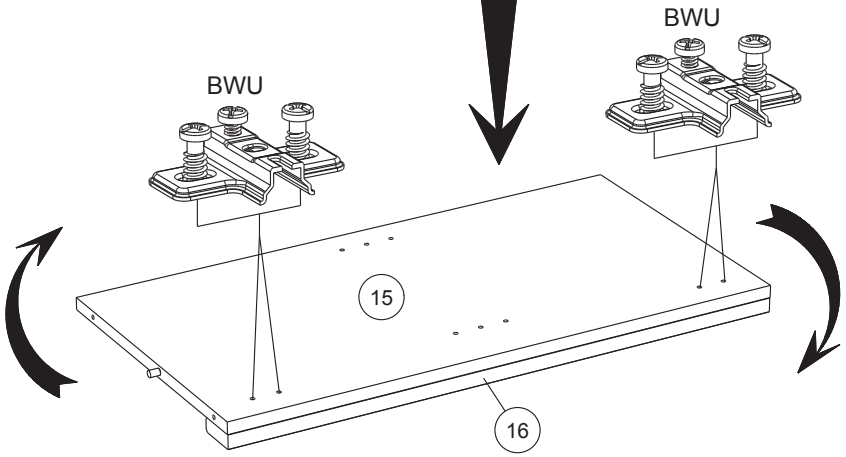

29

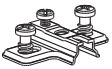

BWU x2

ADM x 1

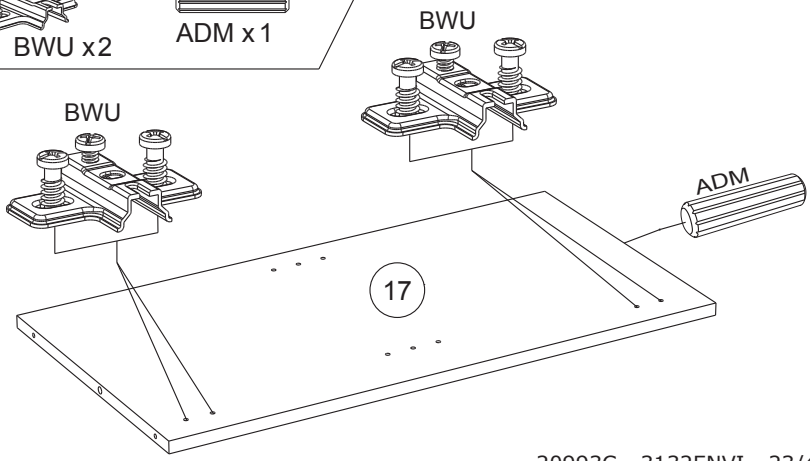

30

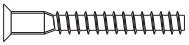

HW x 10

HV x1

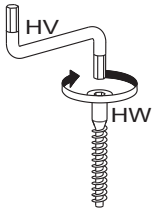

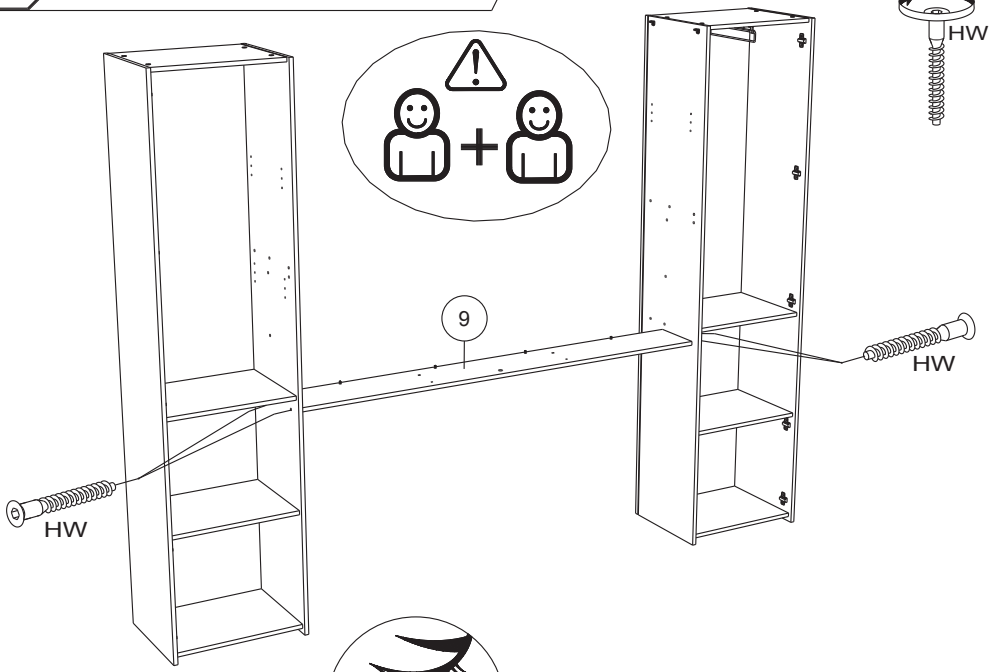

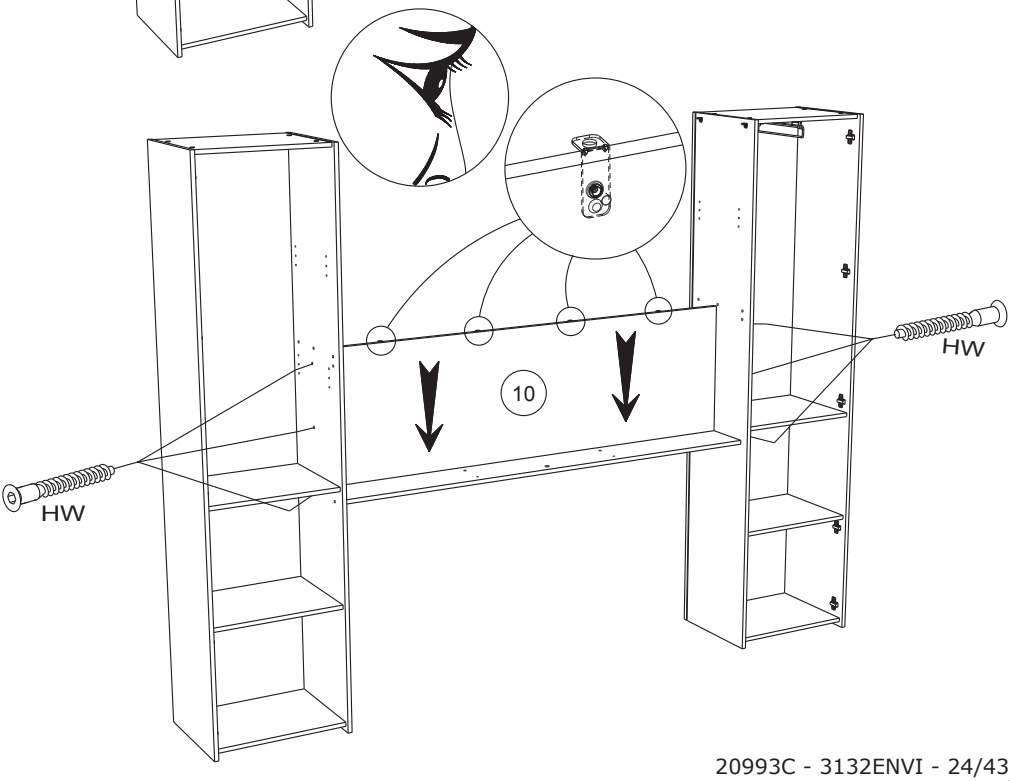

31

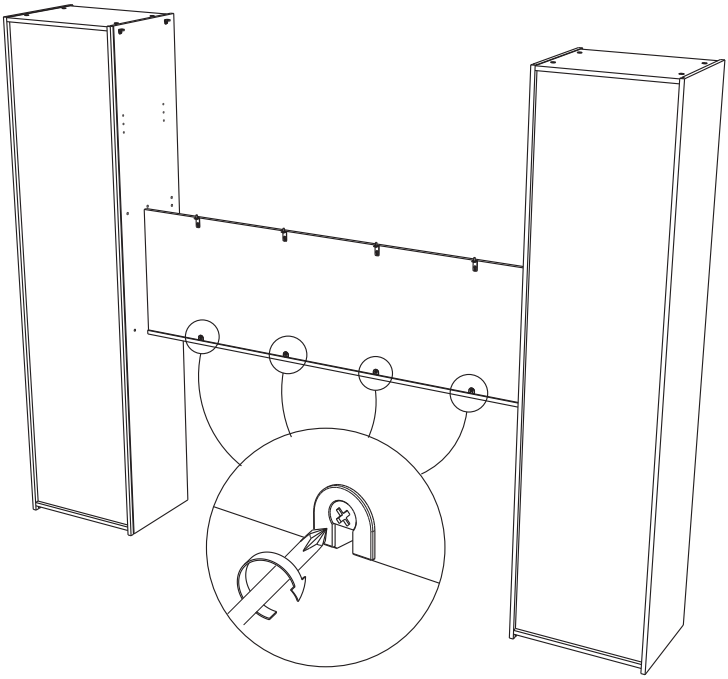

32

Ai x 2

PU x 2

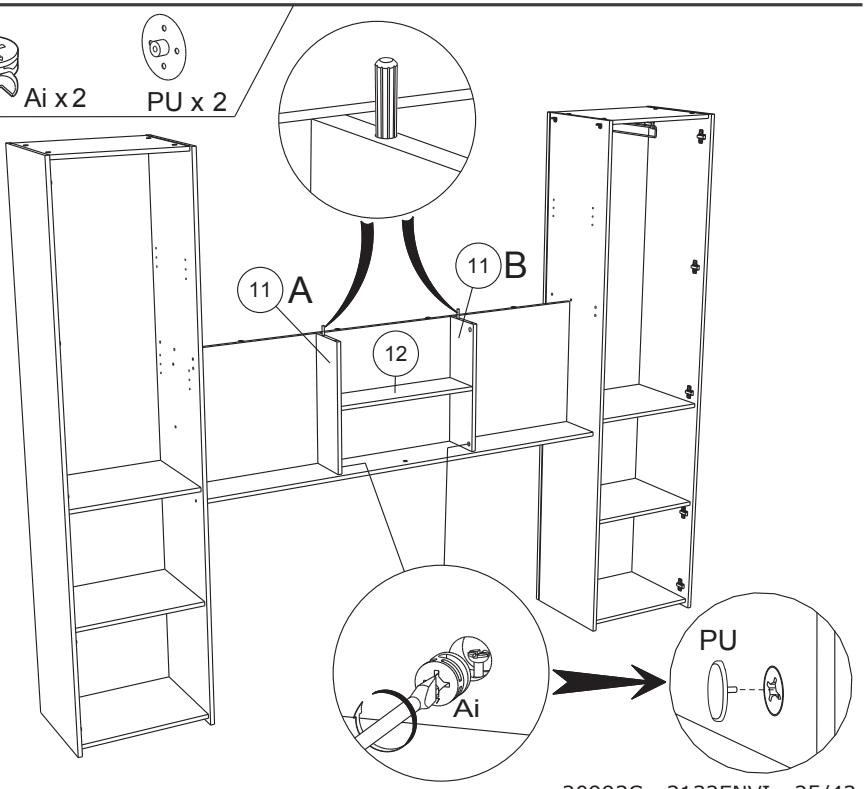

33

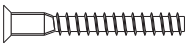

HW x 8

Ai x 2

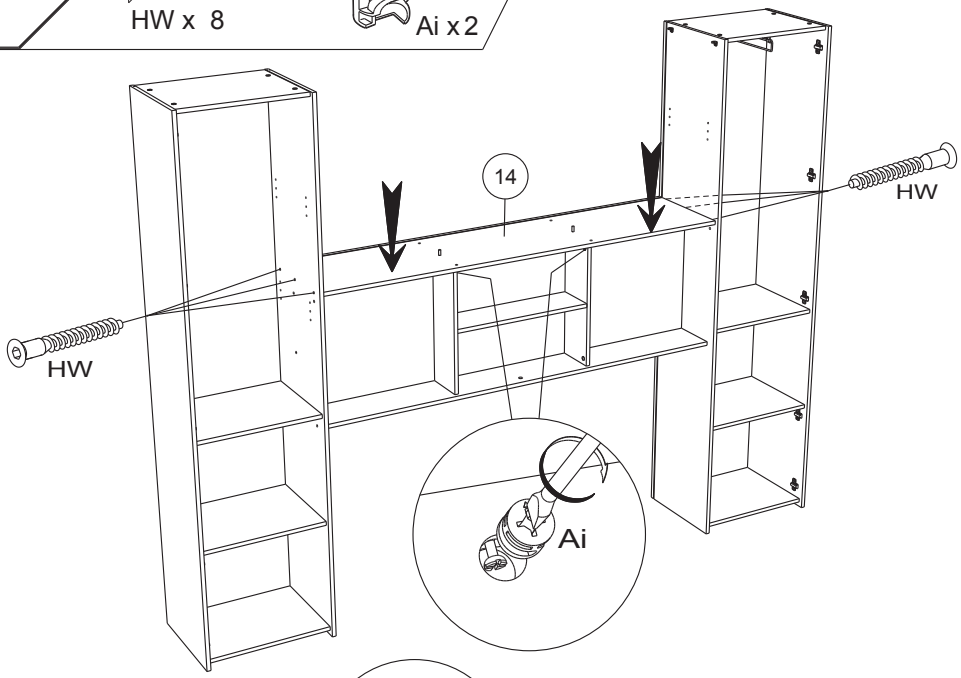

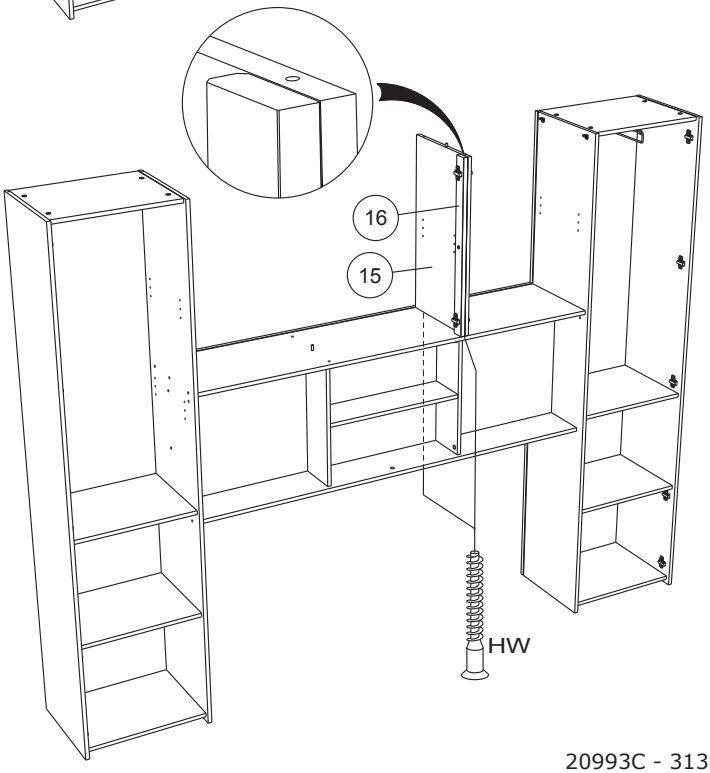

34

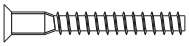

HW x 2

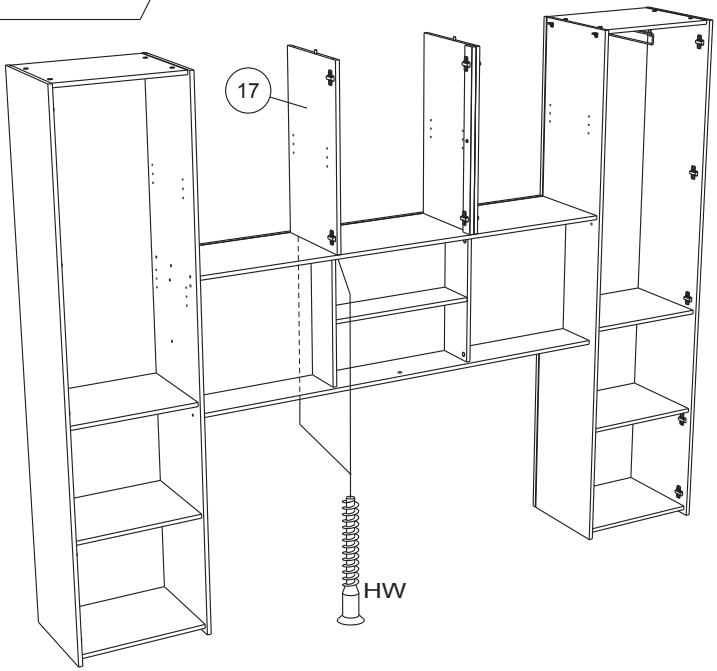

35

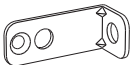

BLL x4

VB x 4

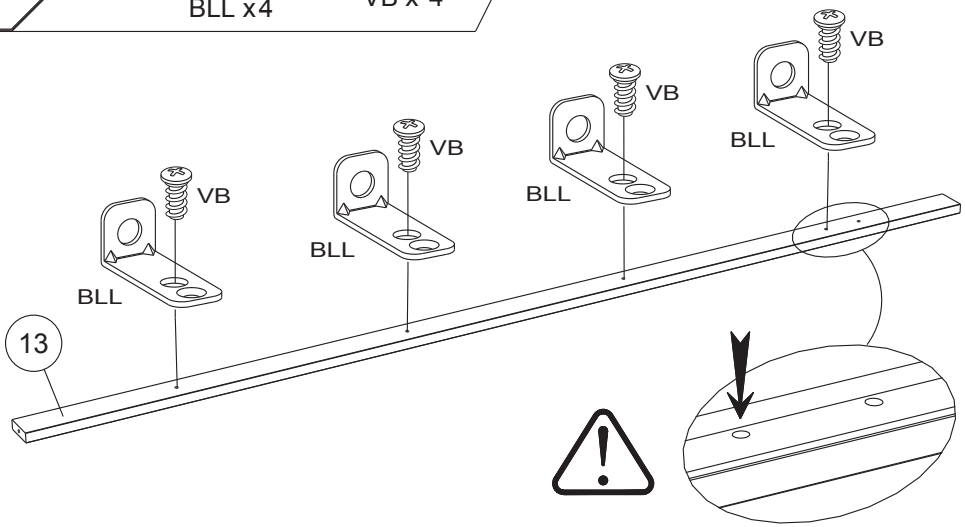

36

HW x 2

VB x 8

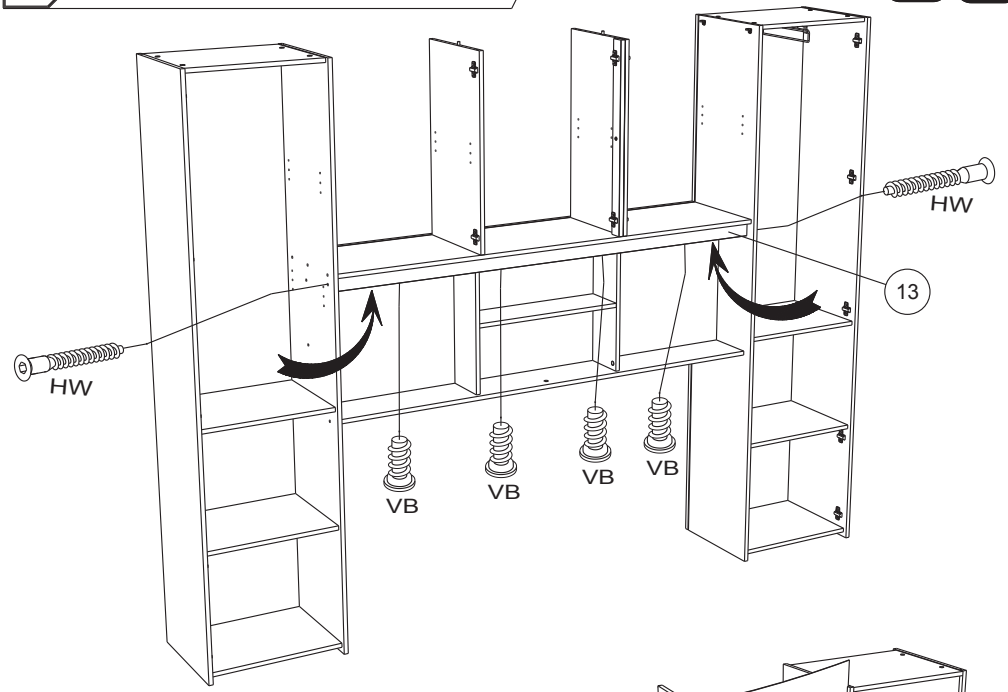

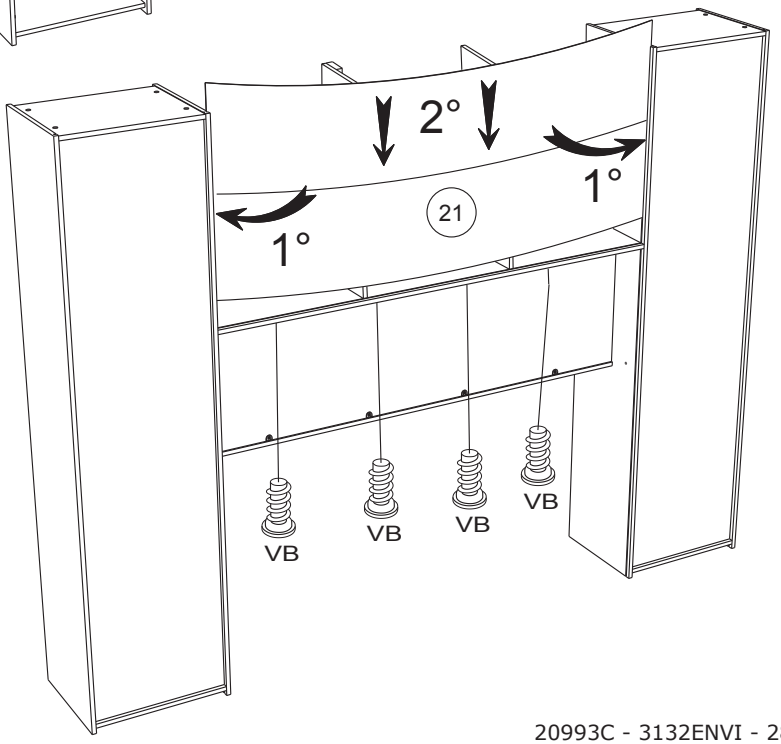

37

HW x 4

CKF x 4

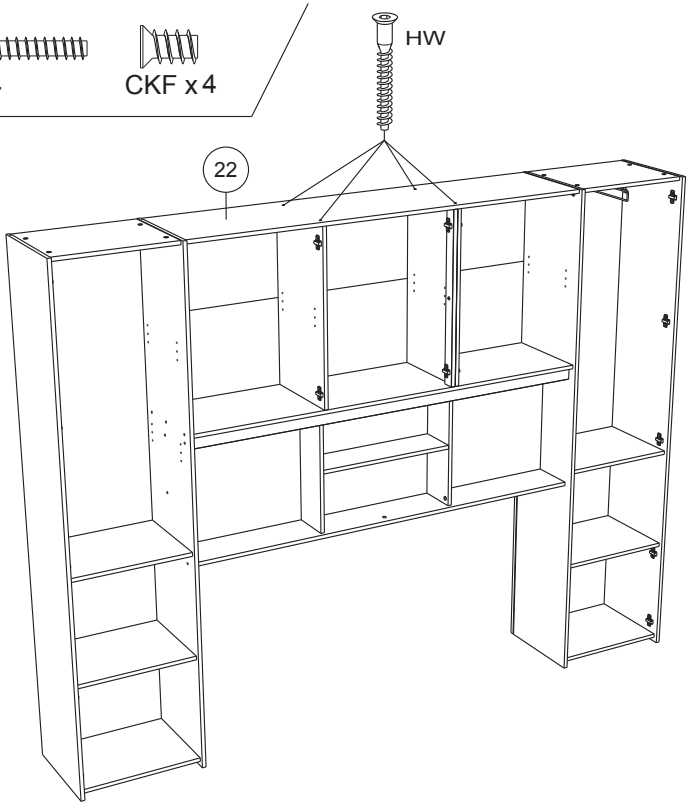

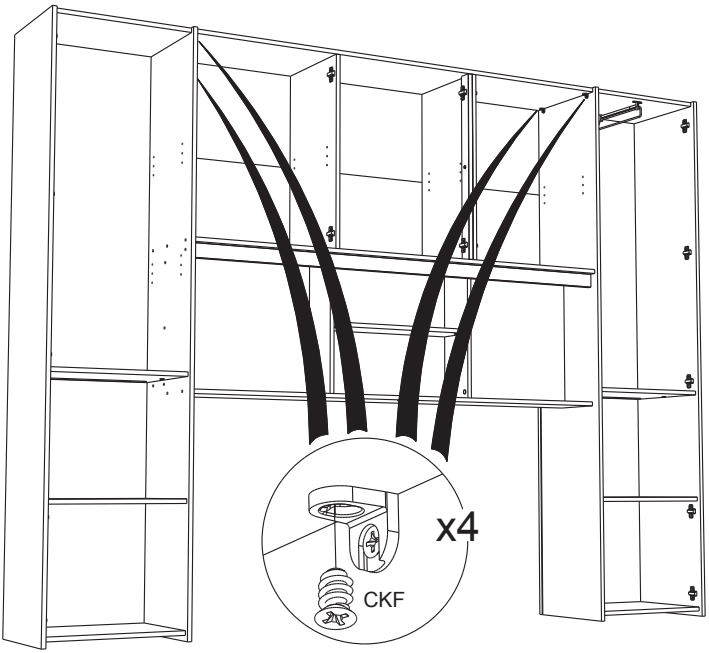

38

EP x6

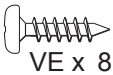

VE x 8

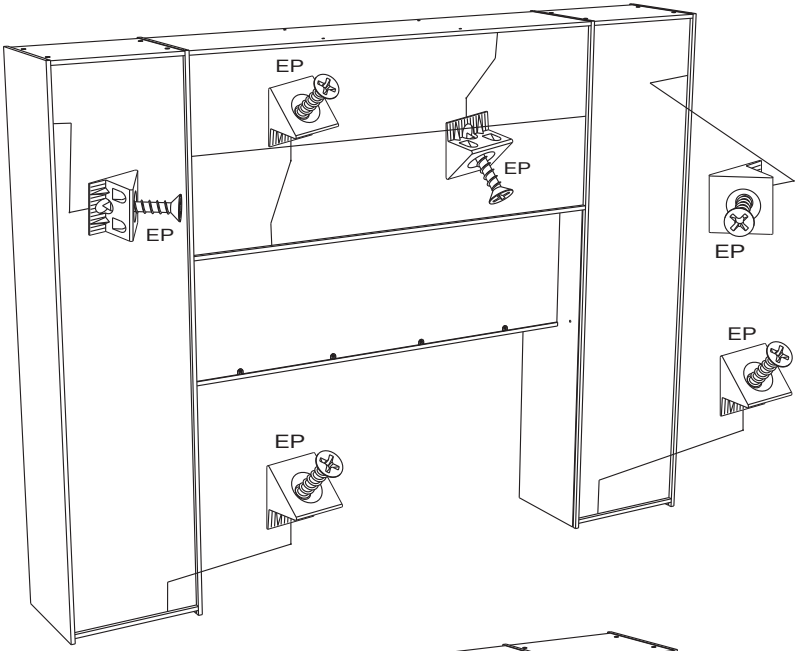
EP
EP
EP
EP
EP
EP

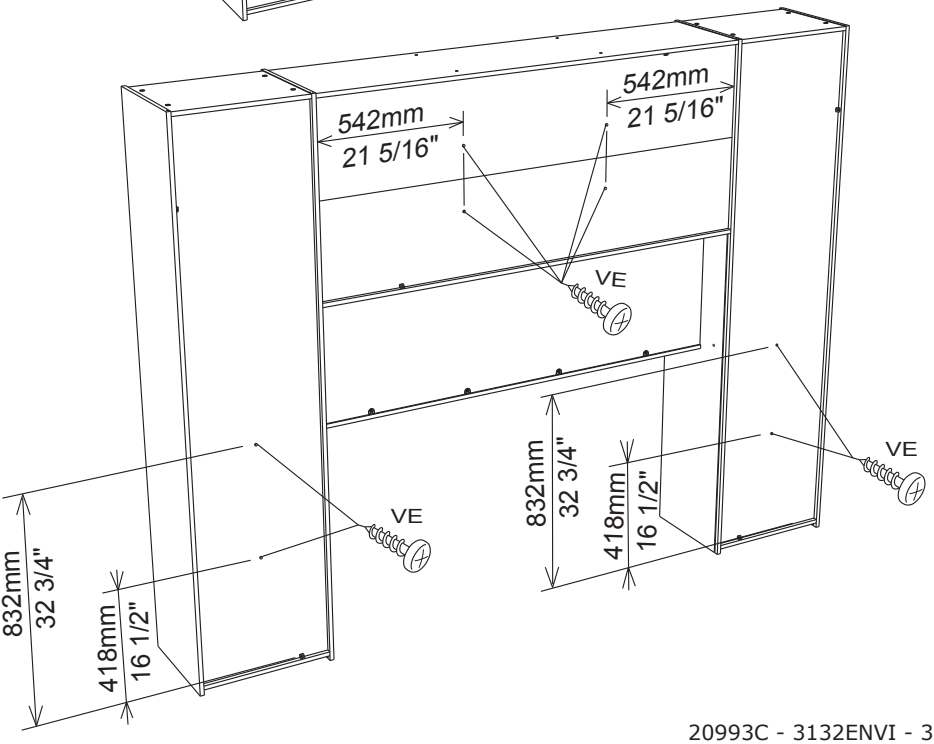
542mm
21 5/16"
542mm
21 5/16"
VE
VE
VE
832mm
32 3/4"
418mm
16 1/2"
832mm
32 3/4"
418mm
16 1/2"

39

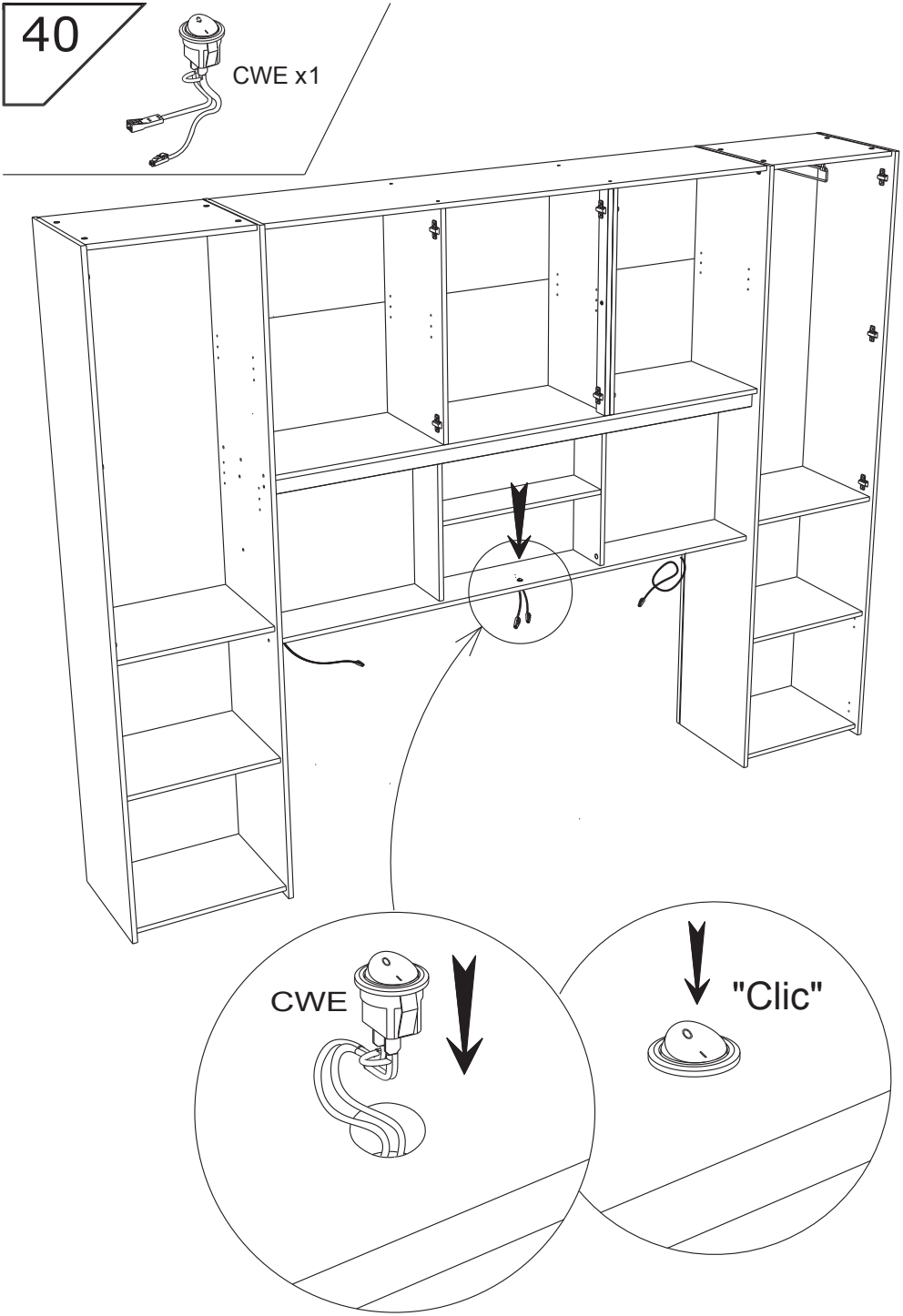
40
CWE x1
CWE
"Clic"

41

CWF x1

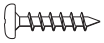

QA x 2

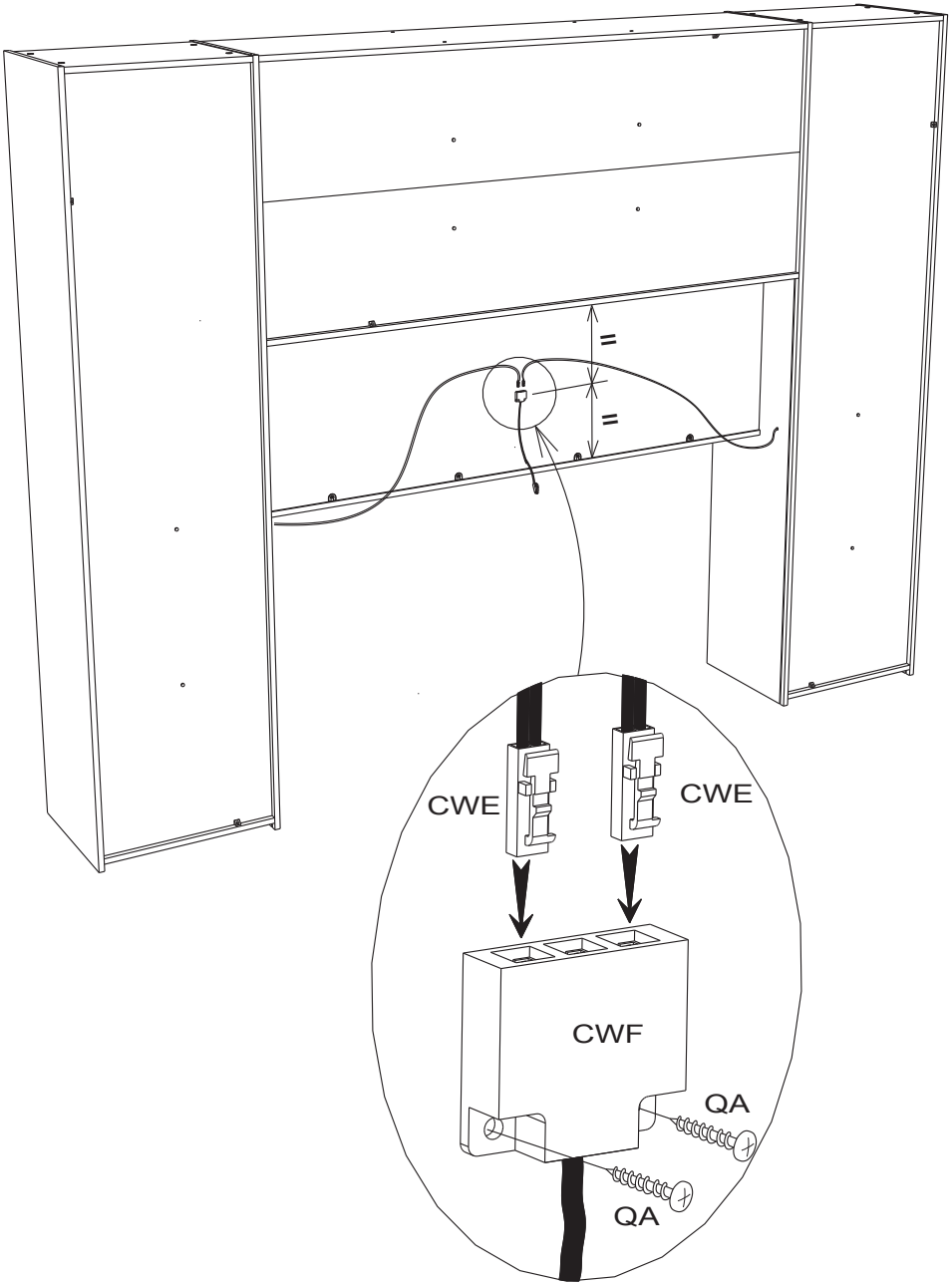

42

CWH x4

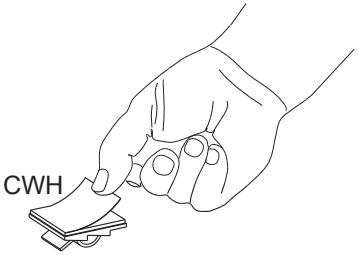

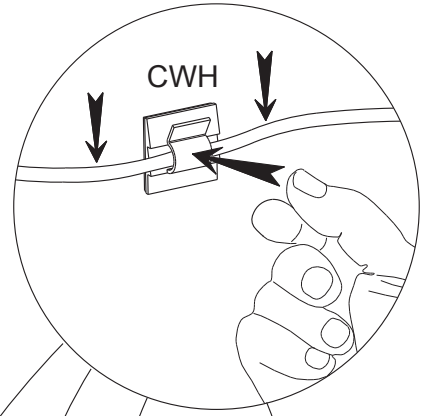

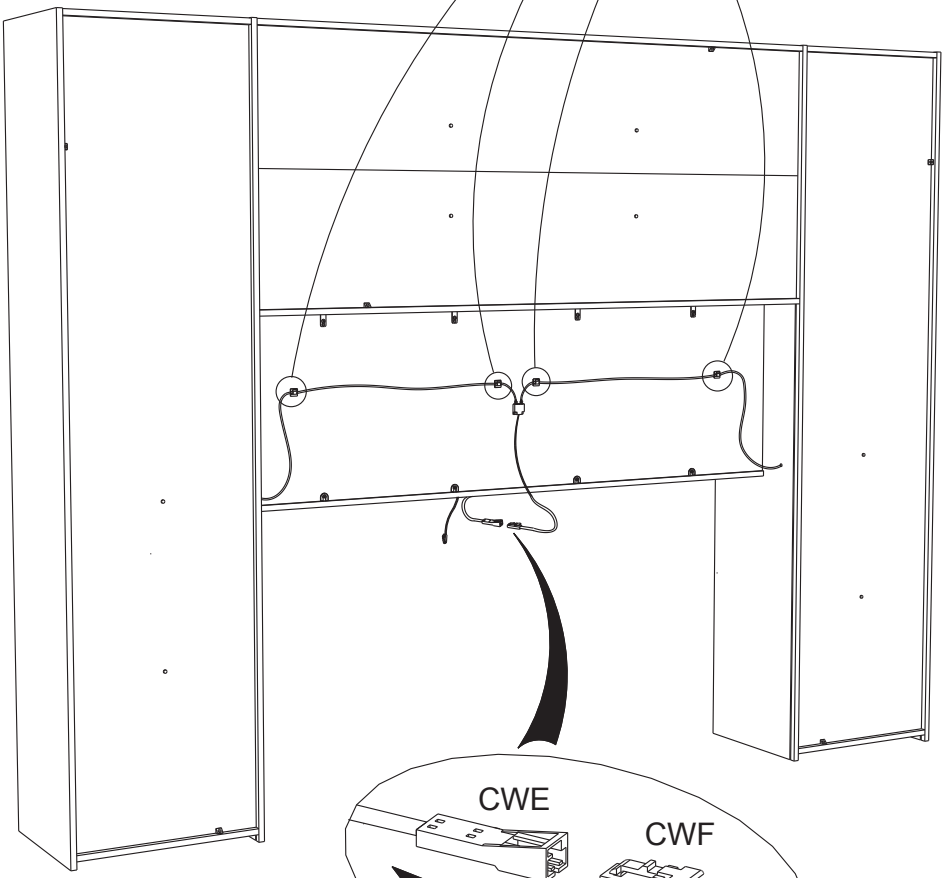

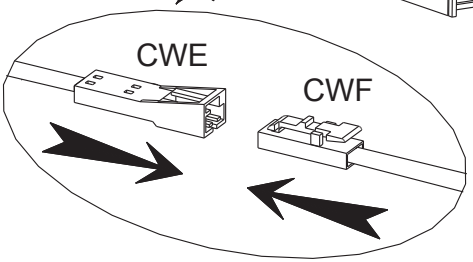

43

CWG x 1

CWH x 1

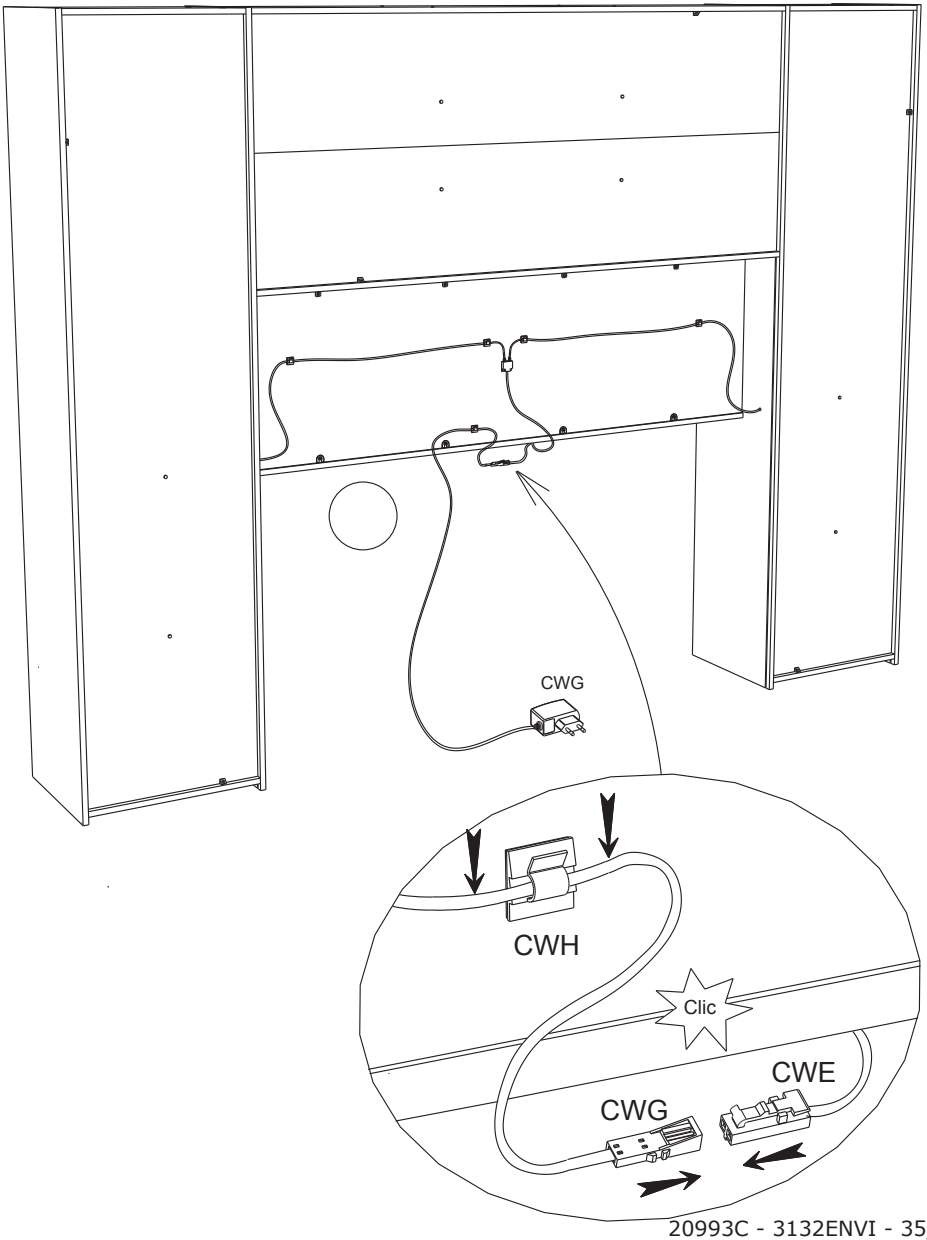

FR **OBLIGATOIRE**: Pour votre sécurité, fixation du meuble au mur.
Attention, la fixation doit être réalisée par une personne compétente car cela nécessite des chevilles et des vis adaptées à la nature de votre mur. (non fournies)

EN **OBLIGATORY**: For your safety, due to risk of overturning, this product must be used with the wall attachment device provided, this should be carried out by a competent person.

DE **OBLIGATORISCH**: Zu Ihrer Sicherheit, befestigen Sie das Möbel an der Wand.
Achtung: Diese Befestigung ist durch eine fachlich kompetente Person vorzunehmen.
Hierfür sind für die Bauweise Ihrer Wand geeignete Dübel einzusetzen.

ES **OBLIGATORIO**: Por su seguridad, fijar el mueble a la pared.
Advertencia: la fijación la ha de llevar a cabo por personal adecuado, ya que requiere el uso de tacos que se adapten al tipo de pared.

PT **OBRIGATÓRIO**: Para sua segurança, fixação do móvel ao muro.
Atenção: a fixação deverá ser efetuada por pessoa habilitada, visto que são necessárias cavilhas adaptadas ao tipo de parede.

IT **OBBLIGATORIO**: Avvertenza di sicurezza, il fissaggio del mobile a parete deve essere realizzato da una persona competente, in quanto l'operazione richiede l'impiego di tasselli adatti alla natura del muro.

NL **VERPLICHT**: Voor uw veiligheid, bevestiging van het meubel aan de muur.
Opgelet de bevestiging moet worden uitgevoerd door een bekwaam persoon daar dit voor uw type muur geschikte pluggen vereist.

CZ **POVINNÝ**: Z bezpečnostních důvodů, upevněte nábytek do zdi.
Pozor, upevnění je třeba svěřit kompetentní osobě, neboť vyžaduje hmoždinky vhodné pro vaši zeď.

HU **KÖTELEZŐ**: Az Ön biztonsága érdekében, a bútor falra rögzítése.
Figyelmeztetés : a rögzítés csak megfelelö szakképesítéssel rendelkezö személy által végezhetö el, mert a rögzítéshez a falnak megfelelö csavarokra van szükség.

PL **OBOWIĄZKOWY**: Dla bezpieczeństwa, mocowanie mebla do ściany.
Uwaga, mocowanie musi zostać wykonane przez osobę kompetentną, ponieważ wymaga to zastosowania kołków dostosowanych do rodzaju ściany.

SK **POVINNÉ**: Z bezpečnostných dôvodov, nábytok upevnite k stene.
Dbajte na to, aby upevnenie vykonala kompetentná osoba, pretože pri upevňovaní sa vyžadujú kolíky vhodné do materiálu, z ktorého je stena vyrobená.

EL **ΥΠΟΧΡΕΩΤΙΚΟΣ** : Για την ασφάλειά σας στερέωση των επίπλων στον τοίχο.
Προσοχή, η στερέωση πρέπει να γίνεται από ικανό άτομο, καθώς απαιτούνται σφήνες προσαρμοσμένες στη φύση του τοίχου σας.

AR واجب : لسلامتك الشخصية, تثبيت قطعة الأثاث على الحائط
تحذير، يجب أن يقوم شخص متخصص بعملية التثبيت على الحائط إذ أنها تتطلب اسفينا معينا يتوافق مع طبيعة الحائط نفسه.

44

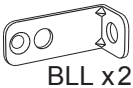

BLL x2

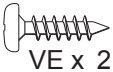

VE x 2

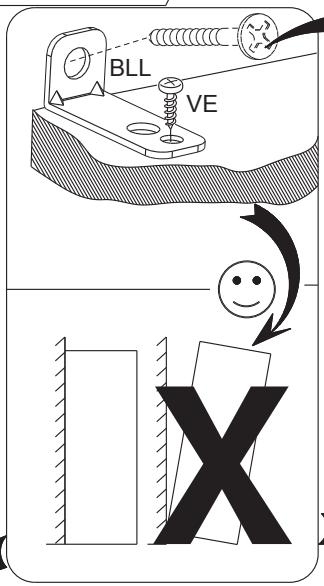

NON INCLUE.
NO INCLUIDO.
NOT INCLUDED.
WERDEN NICHT.
MITGELIEFERT.
NIET INBEGREPEN.
DAHIL DEGIL.

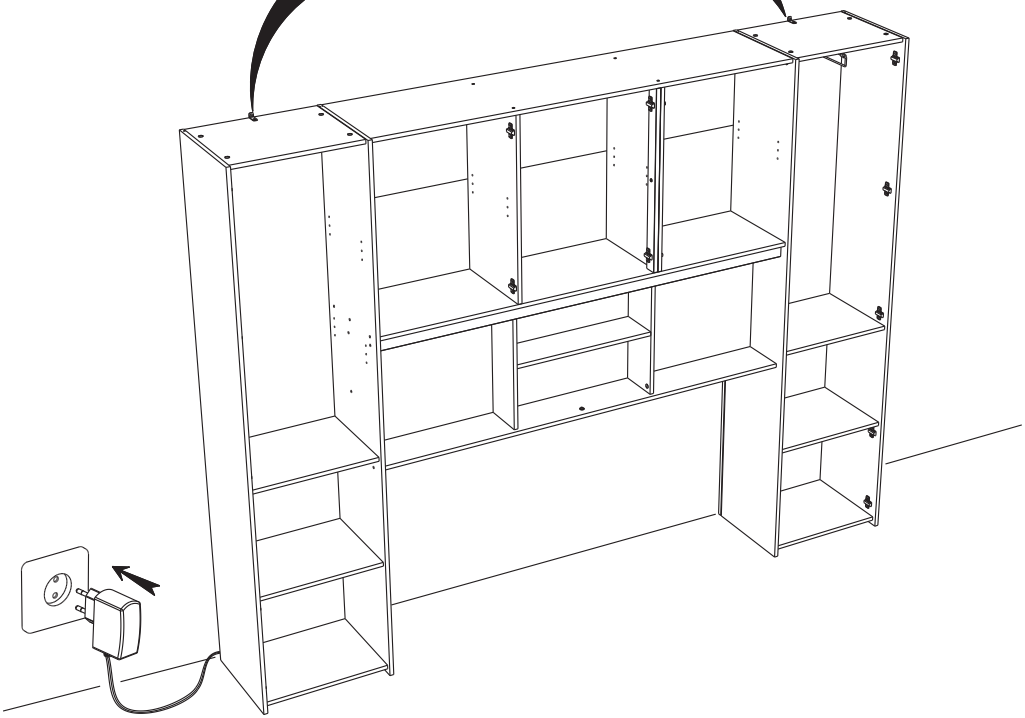

45

BWD x 20

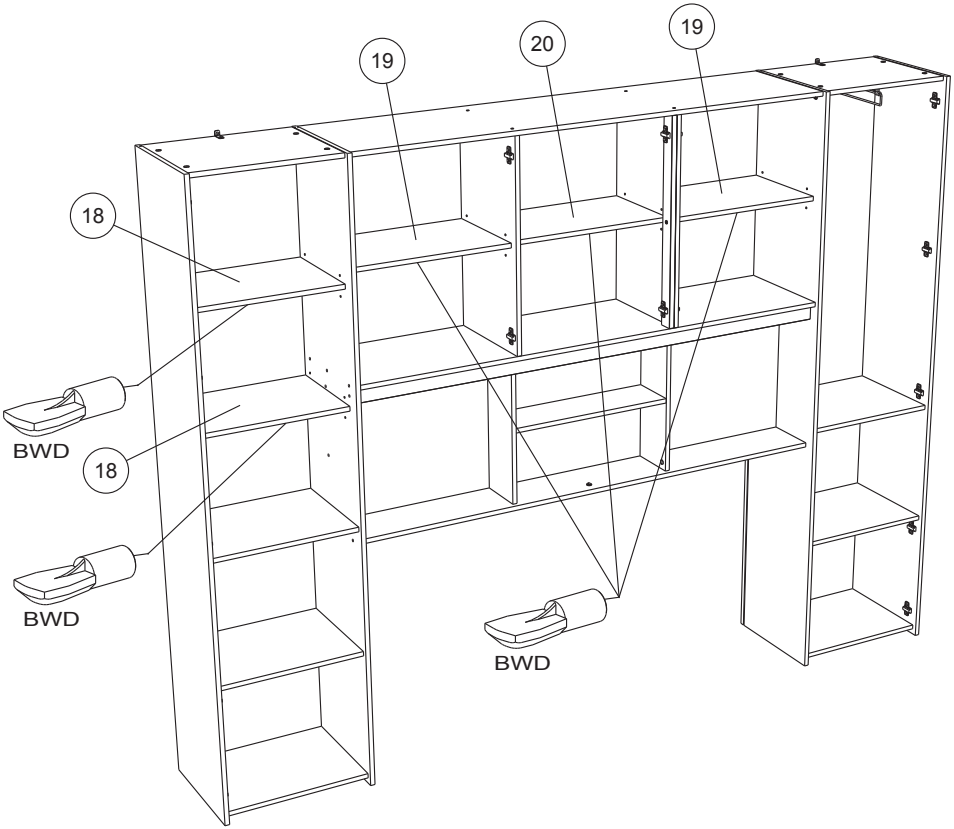

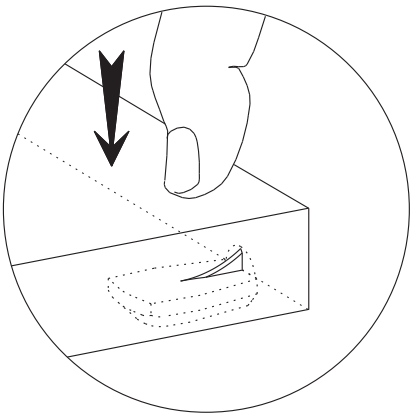

46

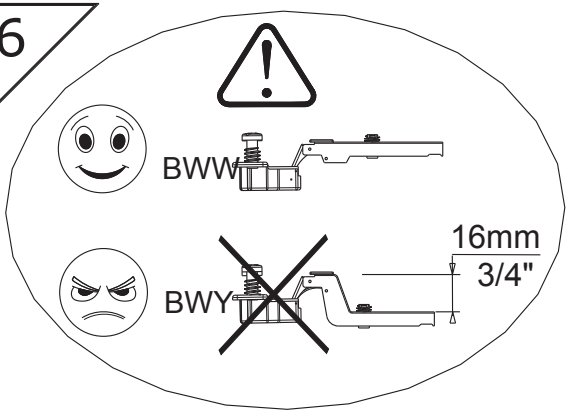

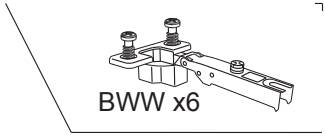

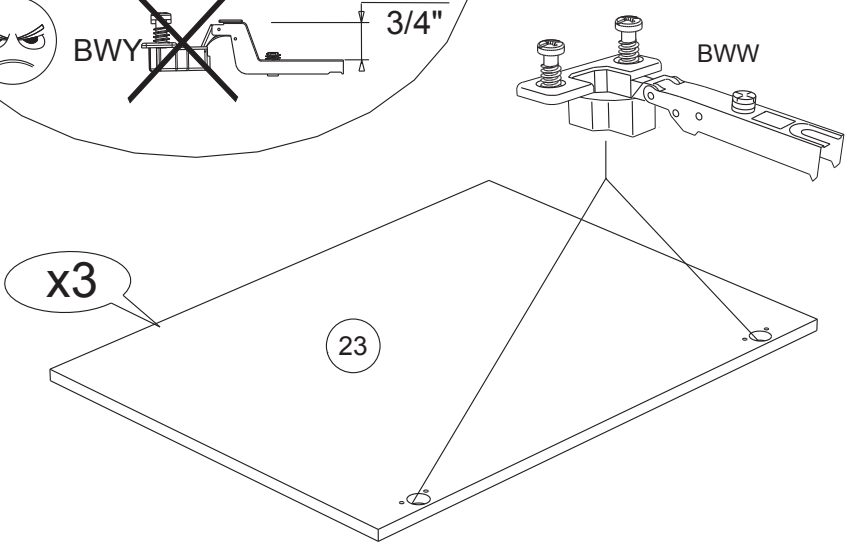

47

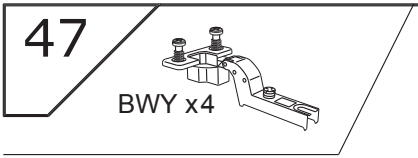

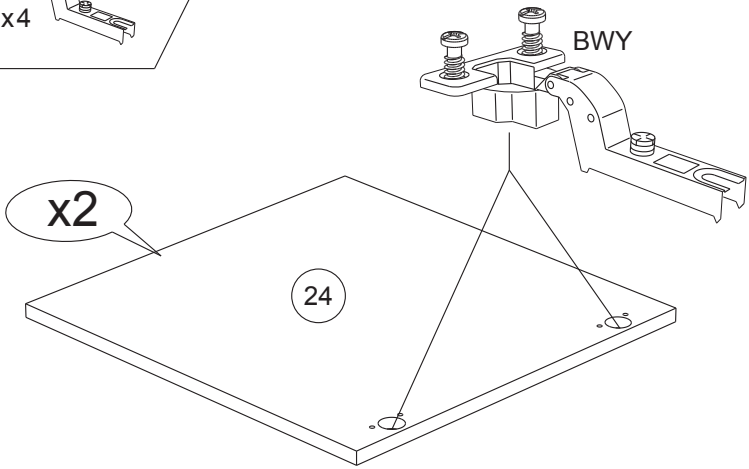

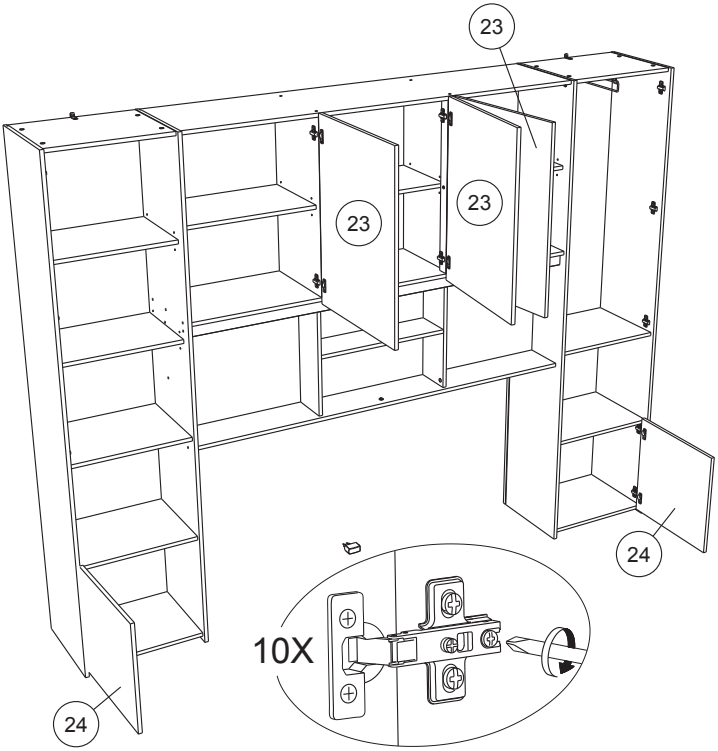
23
23
23
24
24
10X

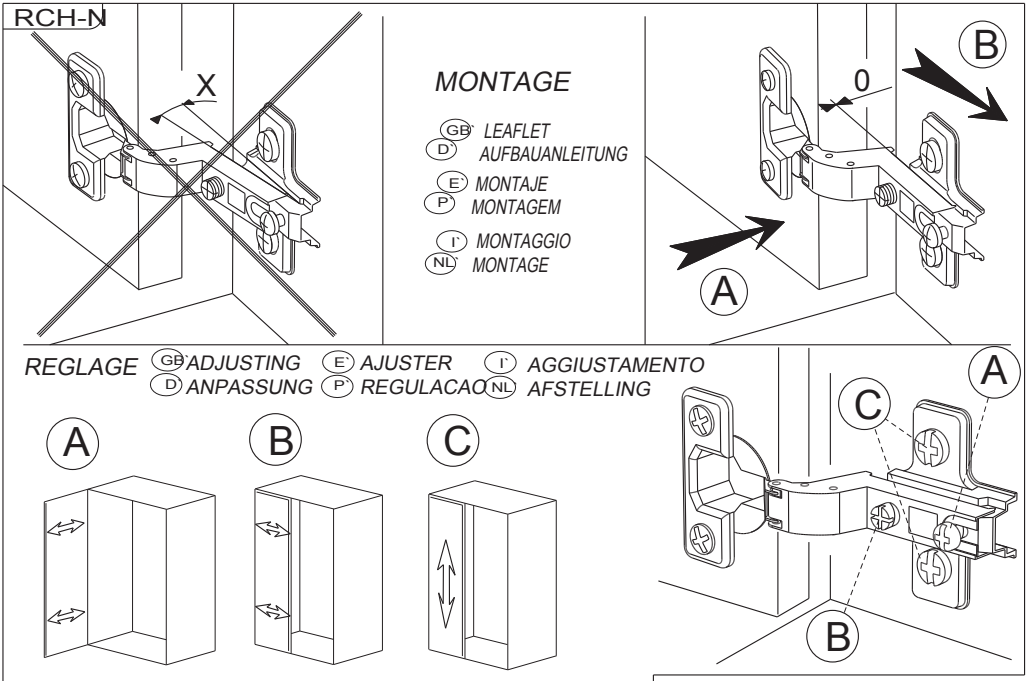
RCH-N
X
MONTAGE
GB LEAFLET
D AUFBAUANLEITUNG
E MONTAJE
P MONTAGEM
I MONTAGGIO
NL MONTAGE
0
B
A
REGLAGE
GB ADJUSTING
D ANPASSUNG
E AJUSTER
P REGULACAO
I AGGIUSTAMENTO
NL AFSTELLING
A
B
C
A
C
B

49

BWY x6

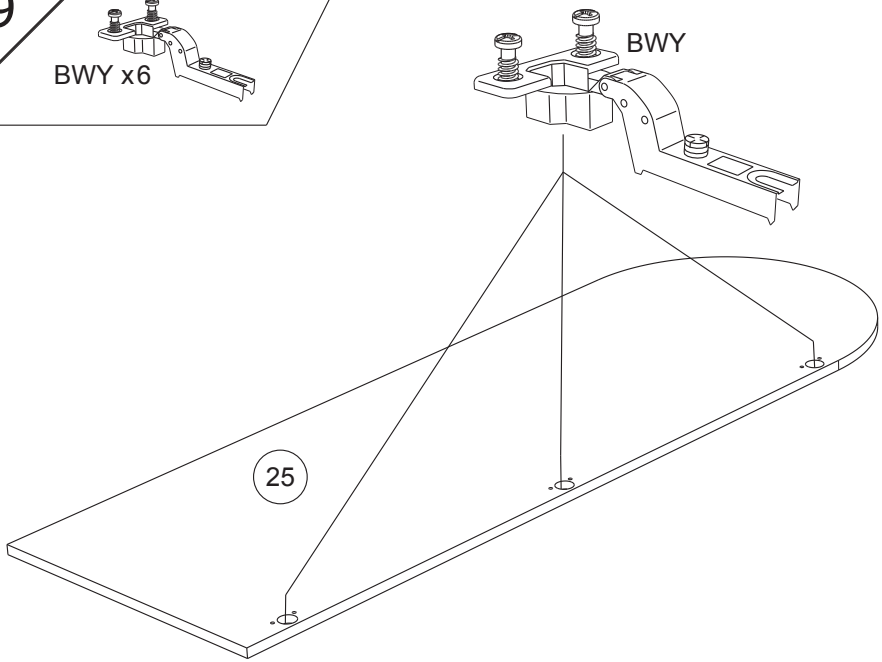

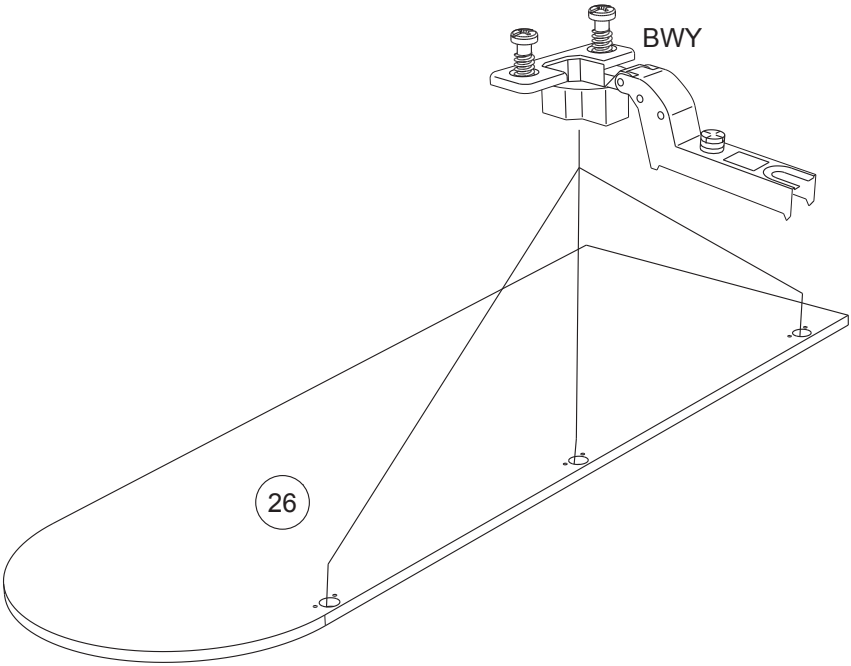

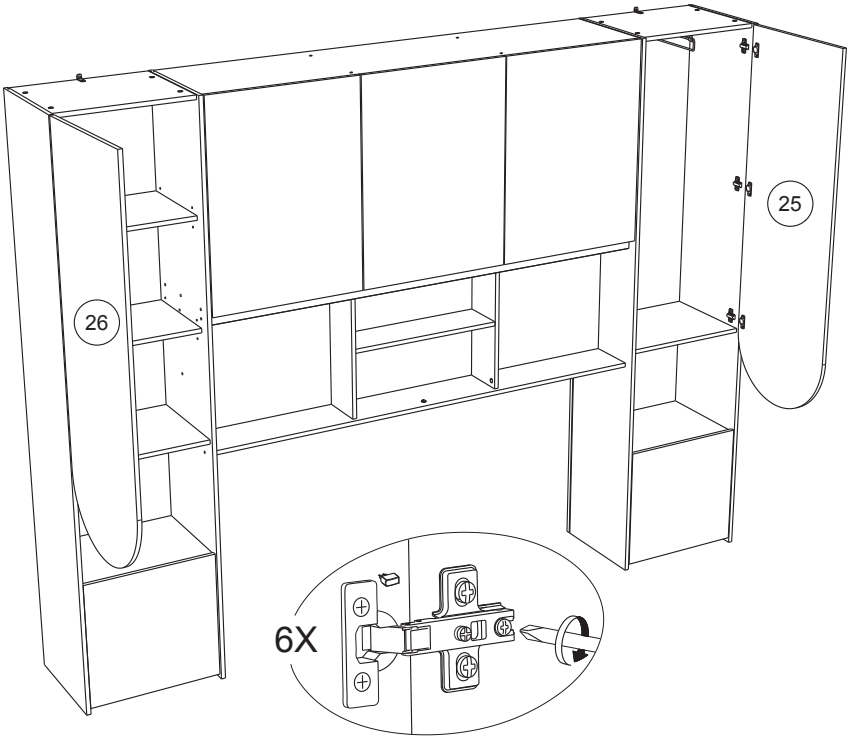
26
25
6X

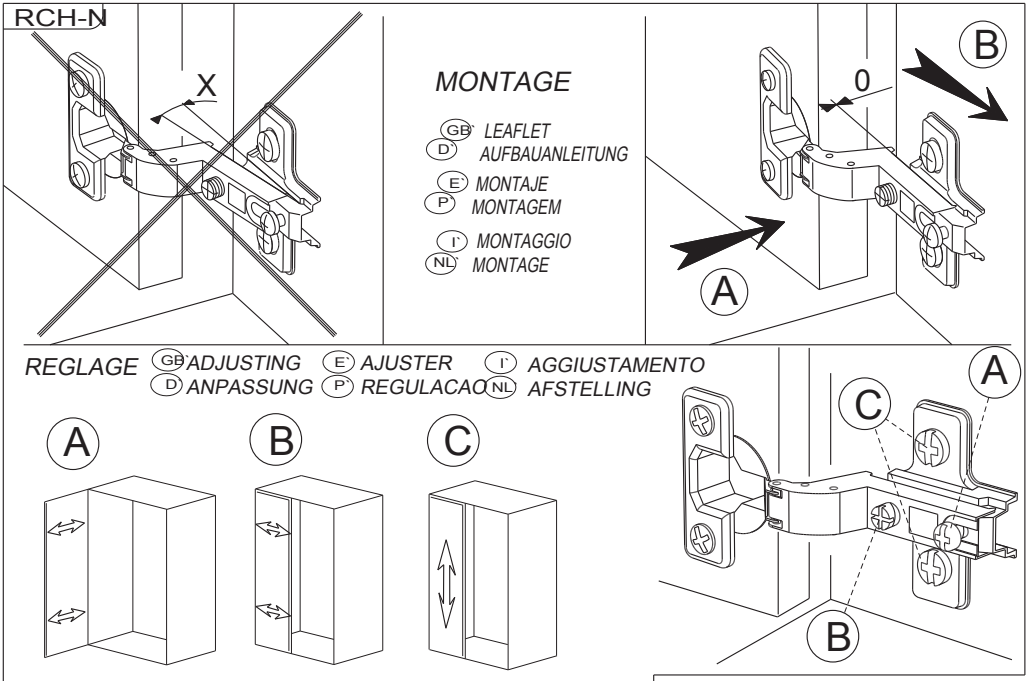
RCH-N
X
MONTAGE
GB LEAFLET
D AUFBAUANLEITUNG
E MONTAJE
P MONTAGEM
I MONTAGGIO
NL MONTAGE
0
B
A
REGLAGE
GB ADJUSTING
D ANPASSUNG
E AJUSTER
P REGULACAO
I AGGIUSTAMENTO
NL AFSTELLING
A
B
C
A
C
B

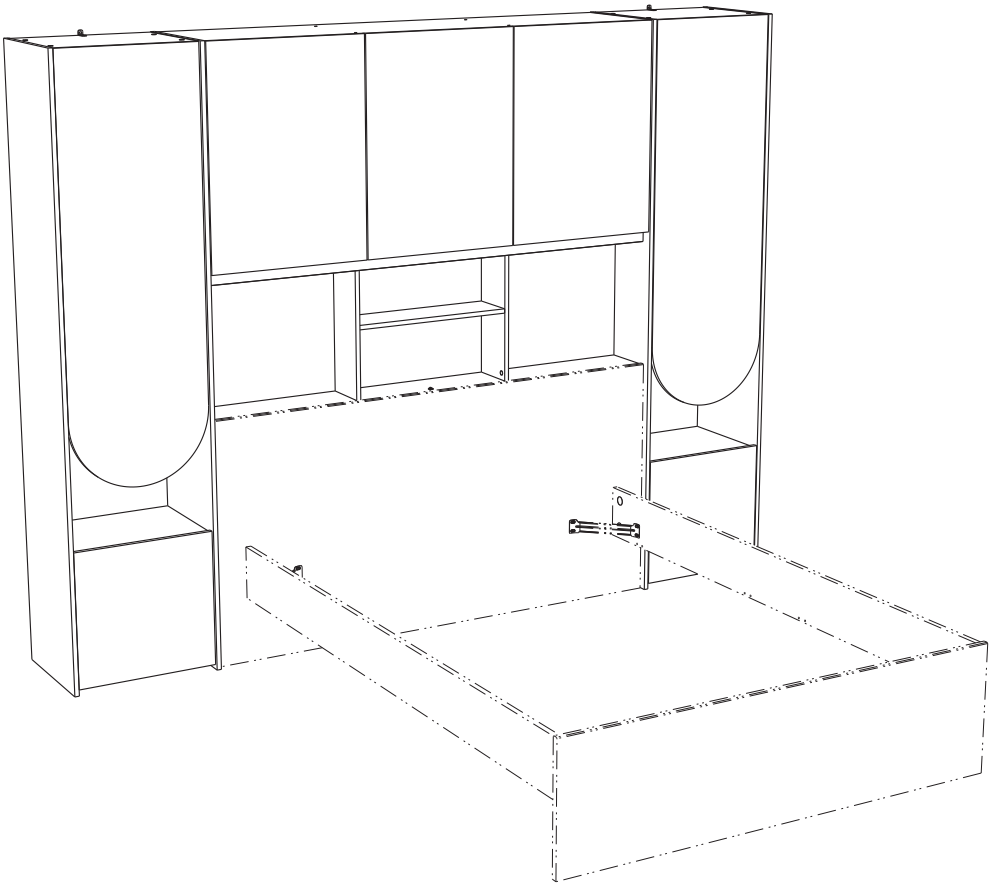

20994C

3132TIRO

Fabriqué en France

L140

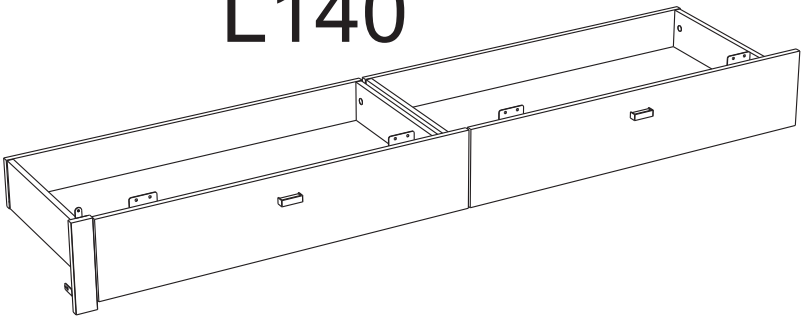

L260

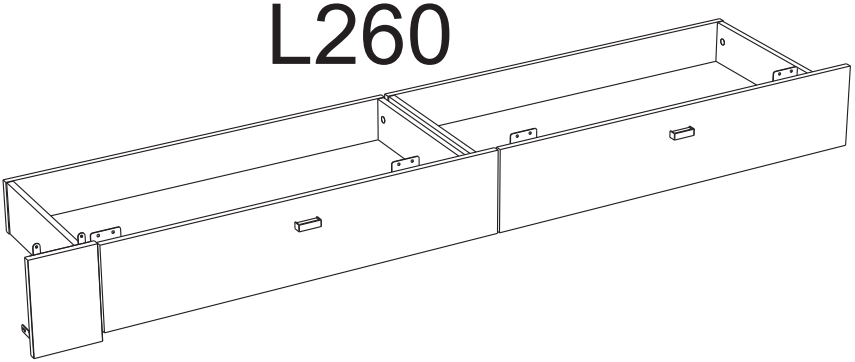

Gamme : BRIDGE 2

PARISOT INDUSTRIE

FR *Remerciements :*

Nous vous remercions d'avoir choisi un meuble créé et fabriqué par le Groupe Parisot et espérons qu'il vous donnera entière satisfaction.

EN *Thanks:*

Thank you for choosing furniture designed and manufactured by the Parisot Group. We hope you are totally satisfied with your purchase.

DE *Danksagung:*

Wir danken Ihnen für den Kauf eines Frankreich von der Parisot-Gruppe entworfenen und hergestellten Möbelstücks und hoffen, dass Sie es zu Ihrer vollkommenen Zufriedenheit finden werden.

HU *Köszönet:*

Köszönjük, hogy a Parisot Groupe által létrehozott és gyártott bútort választott, reméljük, hogy elégedett lesz a termékkel.

PT *Agradecimentos:*

Obrigado por ter escolhido um móvel concebido e fabricado pelo Grupo Parisot, esperando que seja do seu inteiro agrado.

IT *Ringraziamenti:*

Grazie per avere scelto un mobile progettato e fabbricato dal Gruppo Parisot. Speriamo soddisfi appieno le vostre esigenze.

NL *Bedankje:*

Wij bedanken u voor de aankoop van een door de Groep Parisot ontworpen en vervaardigd meubel en hopen dat u er veel plezier aan zult beleven.

CZ *Poděkování:*

Děkujeme, že jste si vybrali nábytek navržený a vyrobený společností Parisot Group. Doufáme, že budete svým nákupem naprosto spokojeni.

ES *Agradecimientos:*

Les damos las gracias por haber elegido un mueble diseñado y fabricado por el Groupe Parisot y esperamos que sea de su total agrado.

PL *Podziękowania:*

Dziękujemy za wybór mebli stworzonych i wyprodukowanych przez Grupę Parisot. Mamy nadzieję, że będziecie Państwo w pełni zadowoleni z zakupu.

SK *Poďakovanie:*

Ďakujeme, že ste si vybrali nábytok navrhnutý a vyrobený spoločnosťou Parisot Group. Dúfame, že budete svojim nákupom absolútne spokojní.

AR شكر:

نشكركم لاختياركم هذه القطعة من الأثاث من تصميم وتصنيع مجموعة باريزو Parisot ونتمنى أن تنال رضاءكم.

PARISOT INDUSTRIE

15 Avenue Jacques Parisot, 70800 Saint-Loup sur Semouse

contact@parisot.com

RCS VESOUL 537 665 200

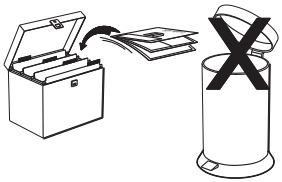

https://quefairedemesdechets.fr

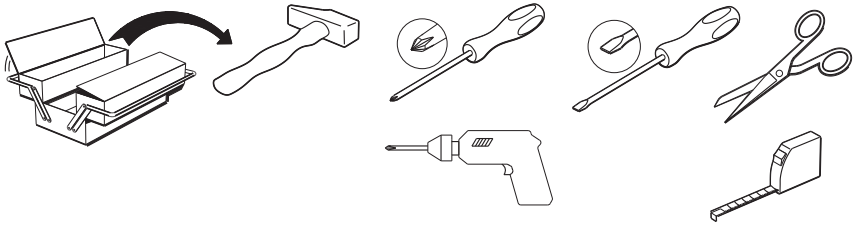

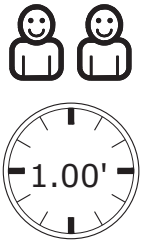

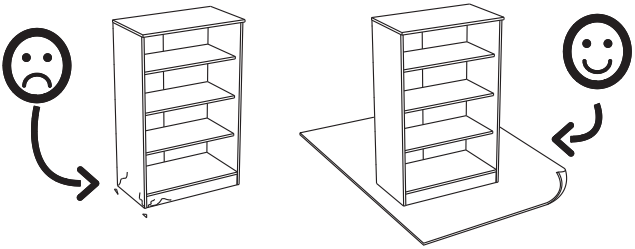

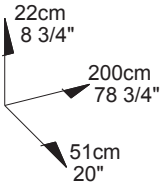

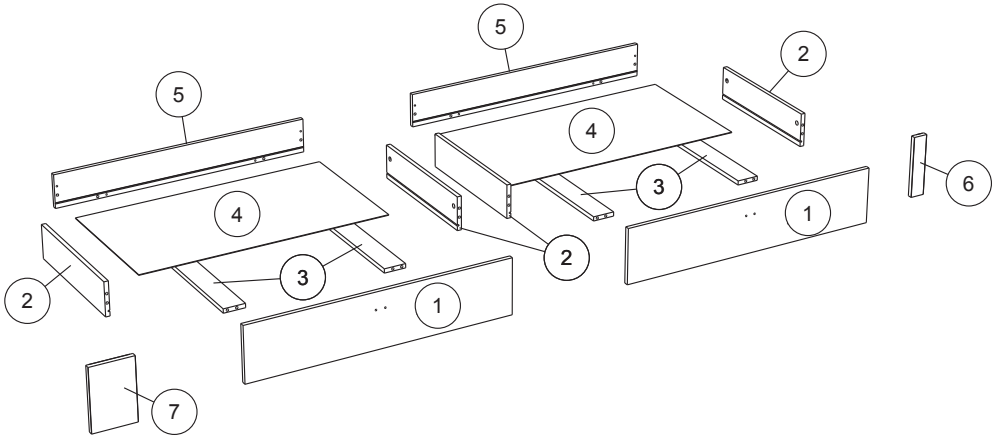

			mm			inch		
6	x	1	217	50	16	8 9/16	1 15/16	5/8
7	x	1	217	149	16	8 9/16	5 7/8	5/8
3	x	4	477	77	15	18 3/4	3	9/16
2	x	4	477	120	15	18 3/4	4 3/4	9/16
5	x	2	914	121	15	36	4 3/4	9/16
1	x	2	918	195	15	36 1/8	7 11/16	9/16
4	x	2	892	487	2	35 1/8	19 3/16	1/16

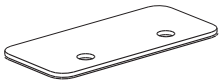

BDO x 4

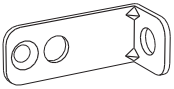

BLL x 1

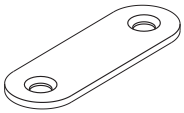

BJG x 2

Ai x 16

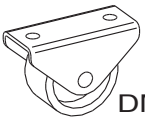

DM x 8

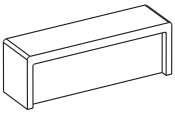

POi x 2

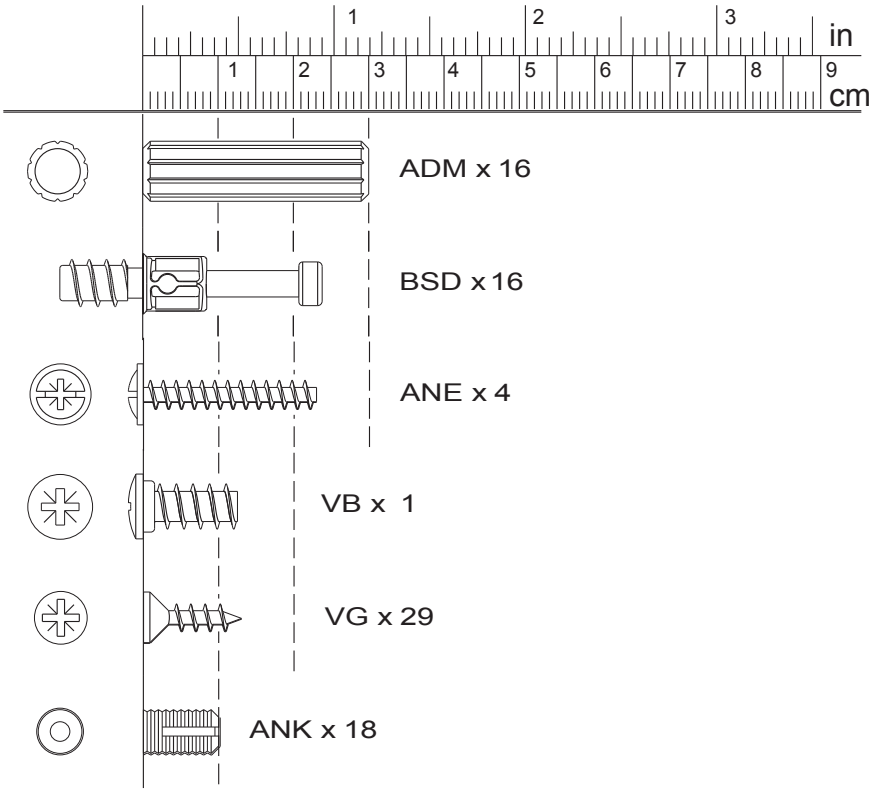

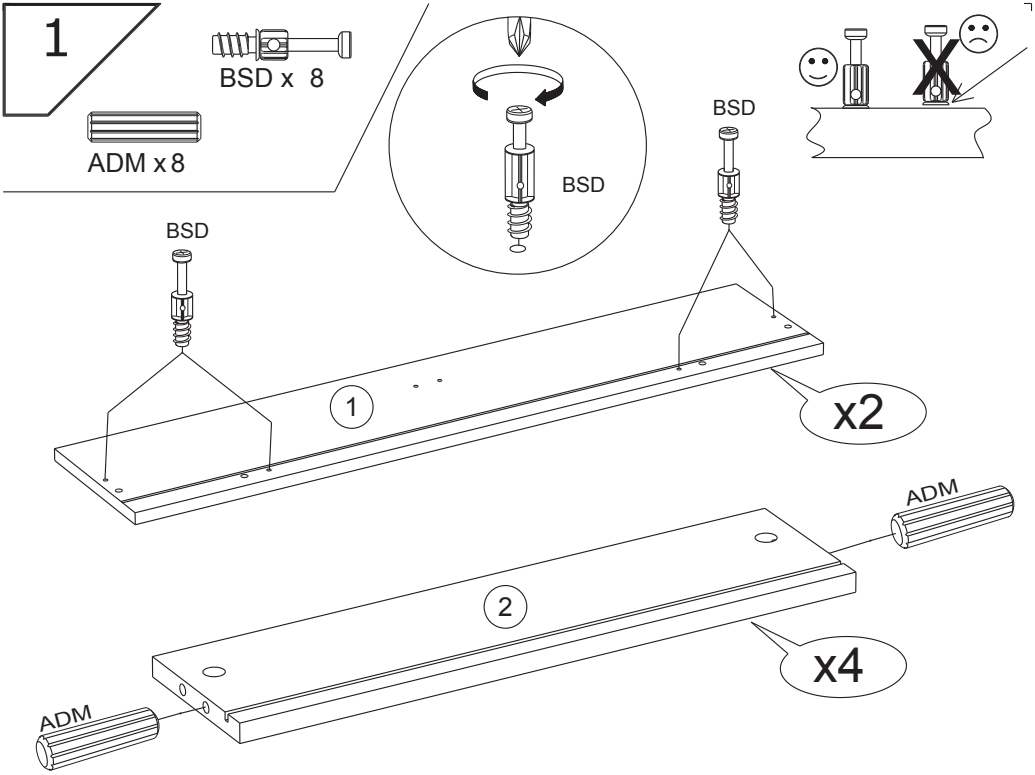
1
BSD x 8
ADM x 8
BSD
BSD
BSD
1
x2
ADM
2
x4
ADM

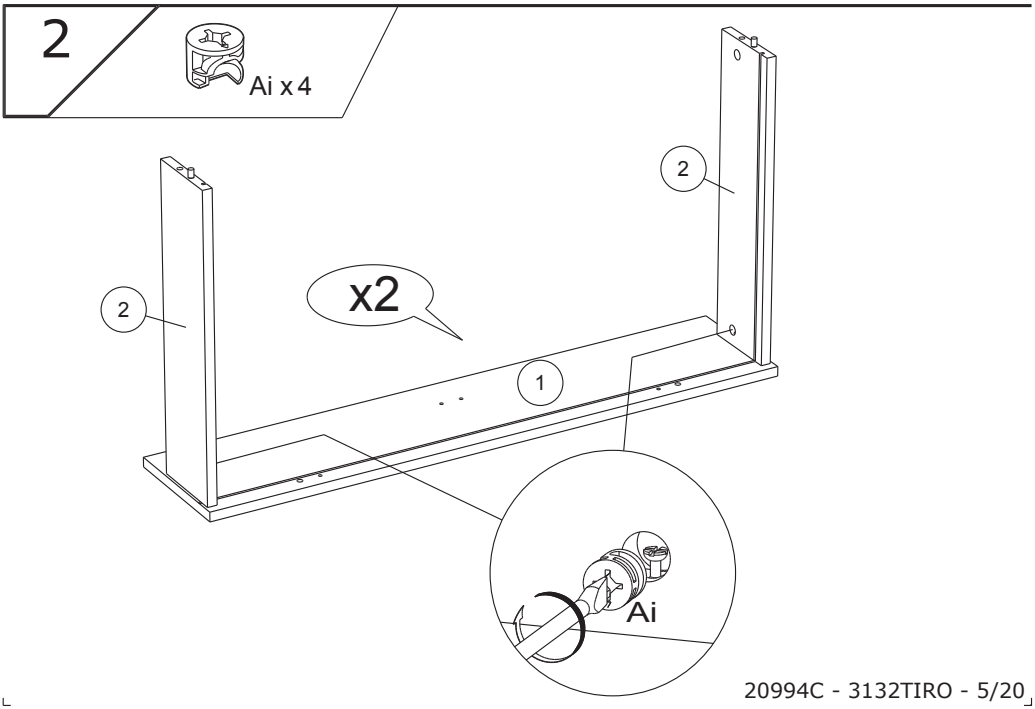
2
Ai x 4
2
2
x2
1
Ai

3

VG x 16

BSD x 8

ADM x 8

DM x 8

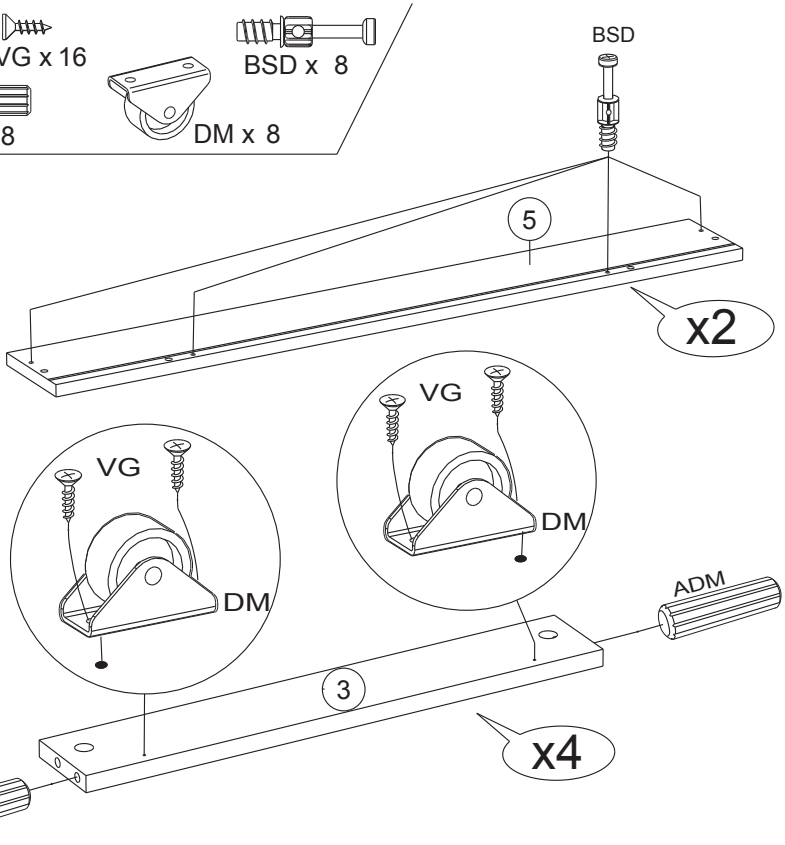

4

Ai x 4

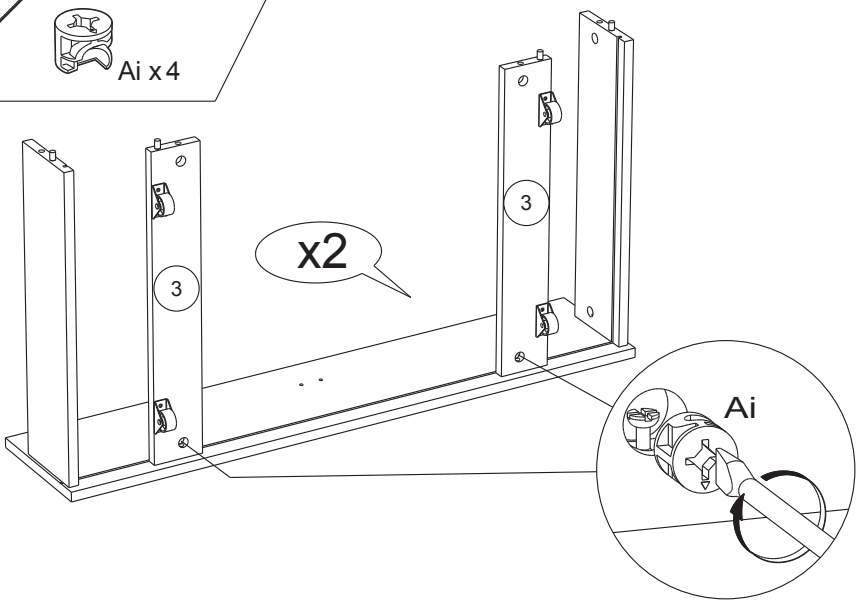

5

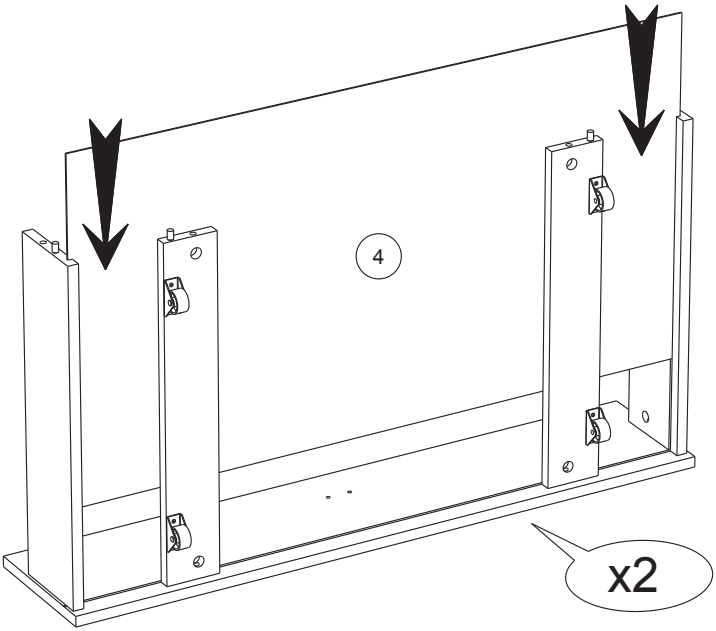

6

Ai x 4

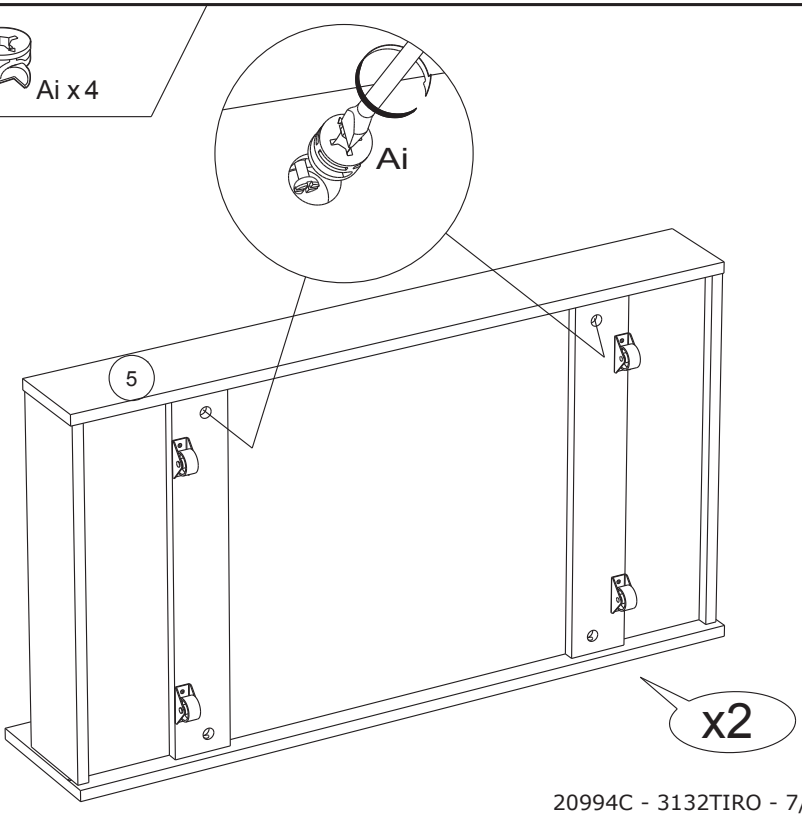

7

Ai x4

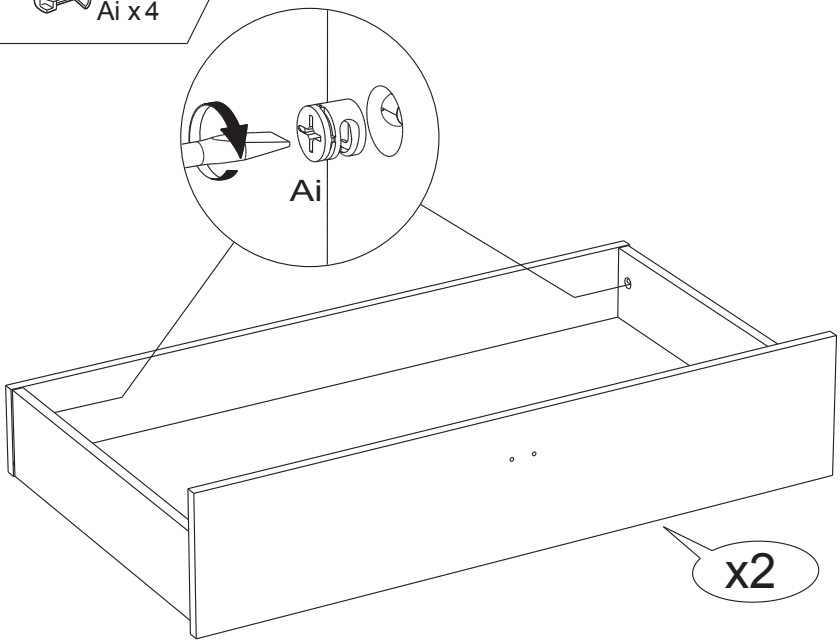

8

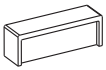

POi x 2

ANE x4

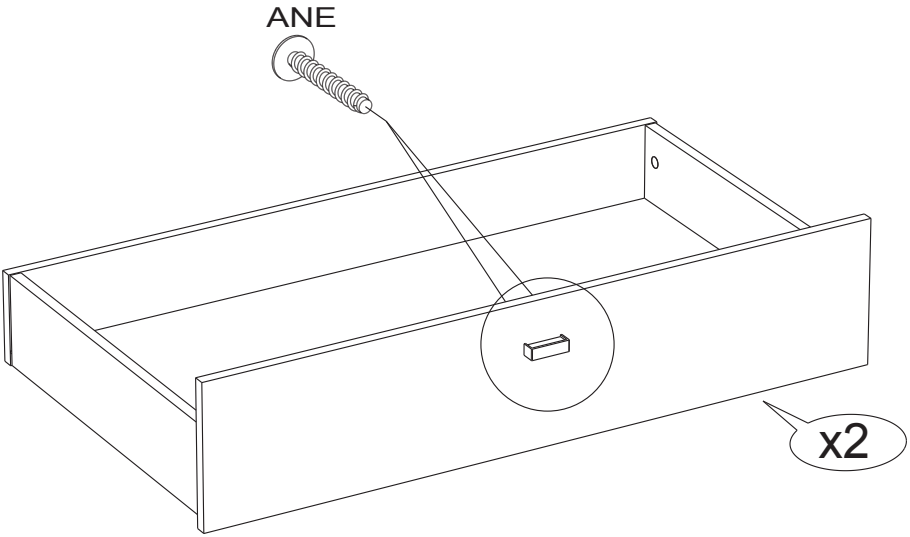

9

ANK x 16

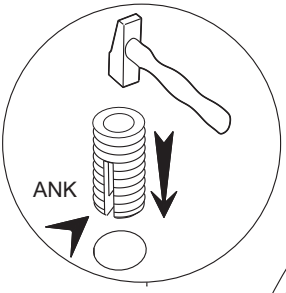

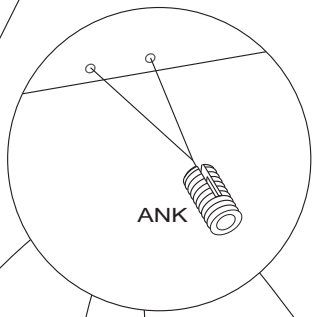

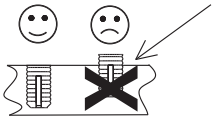

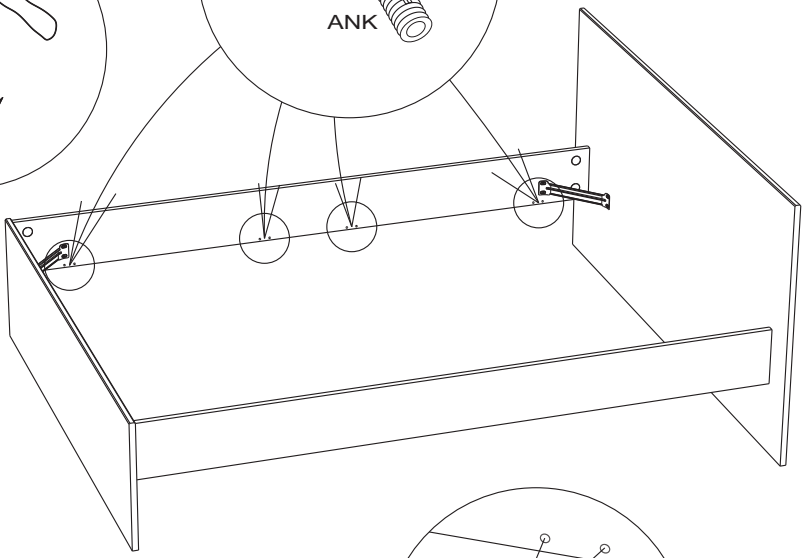

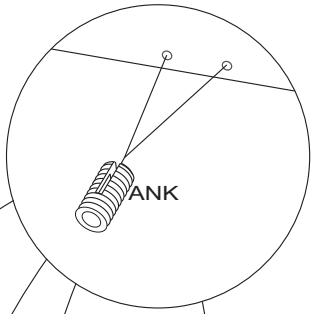

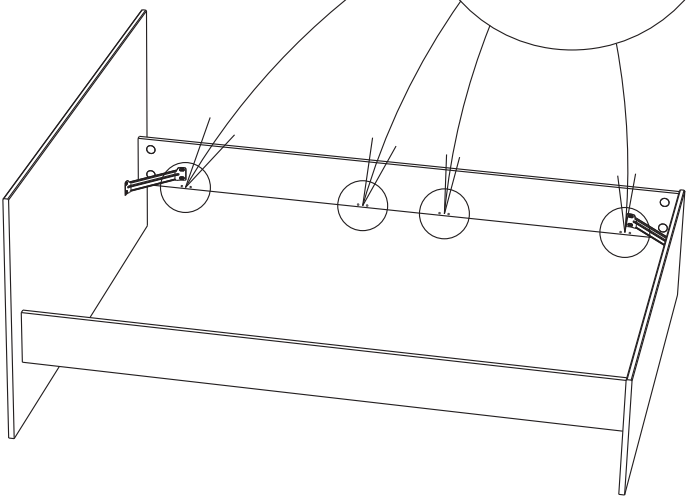

A

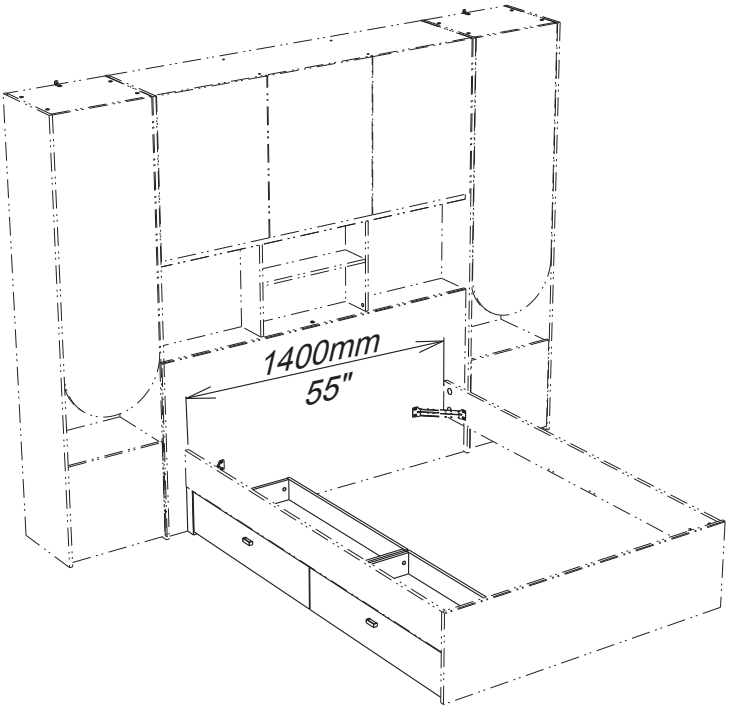

B

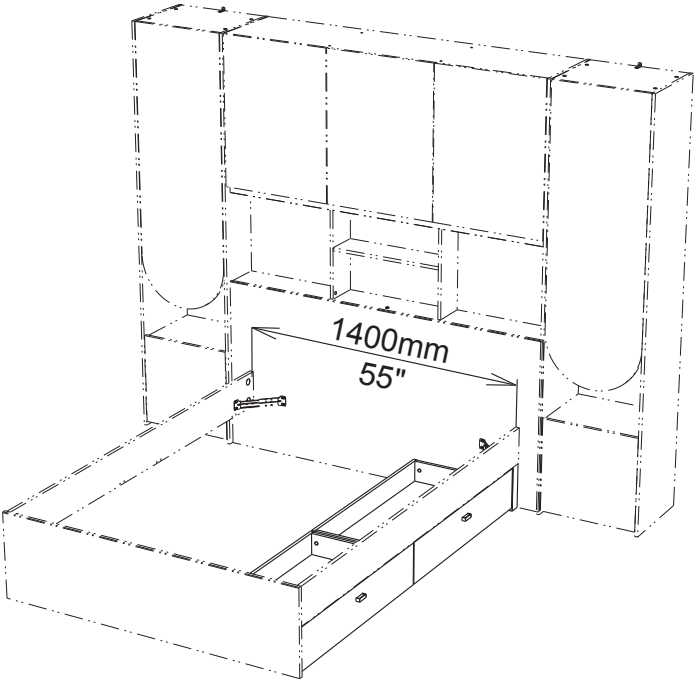

C

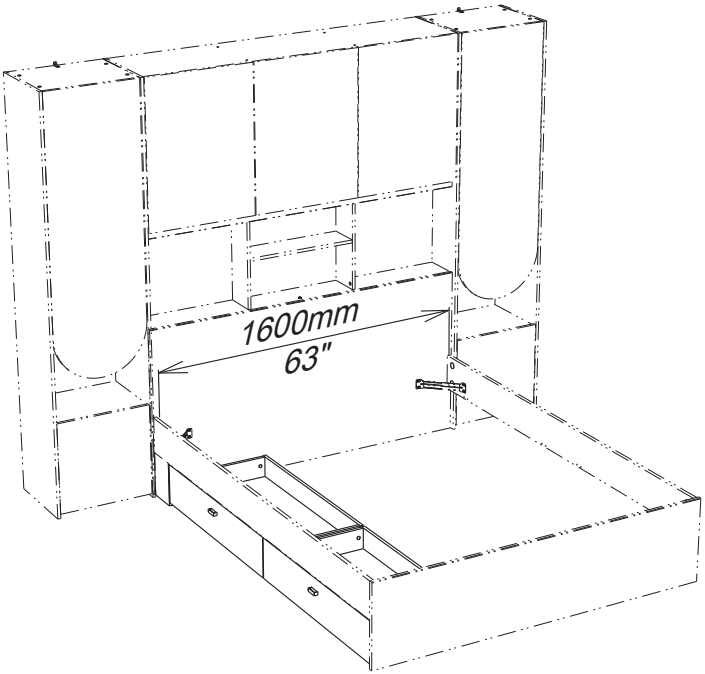

D

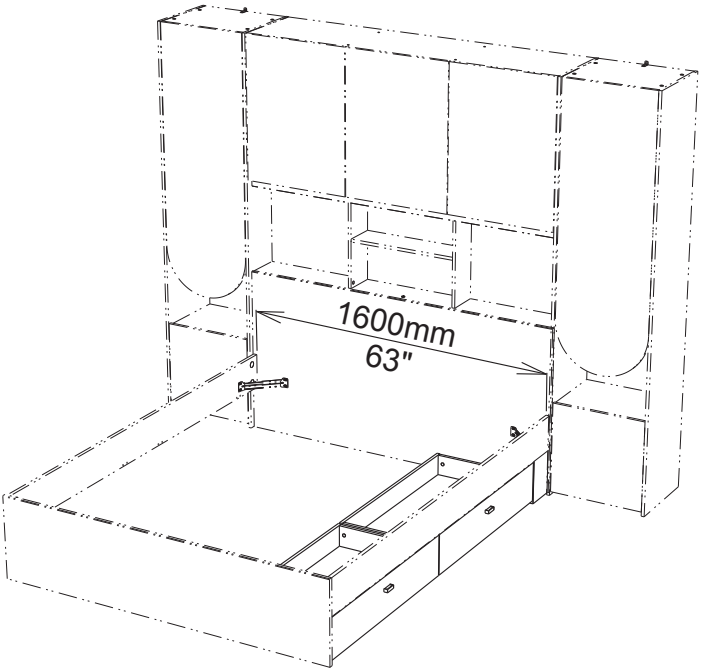

10

BDO x 4

VG x 8

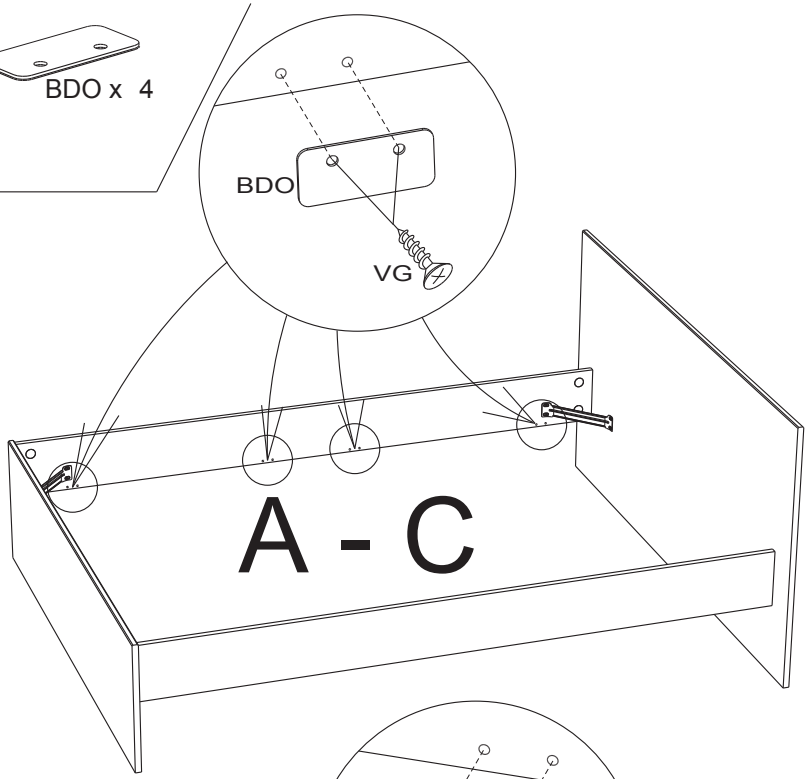

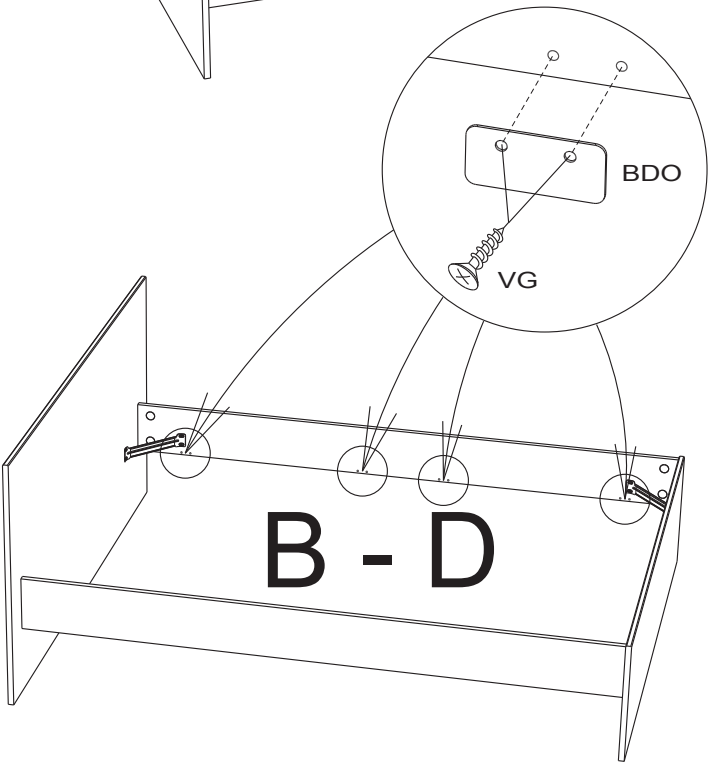

11

ANK x 1

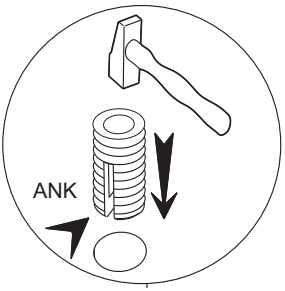

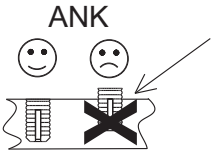

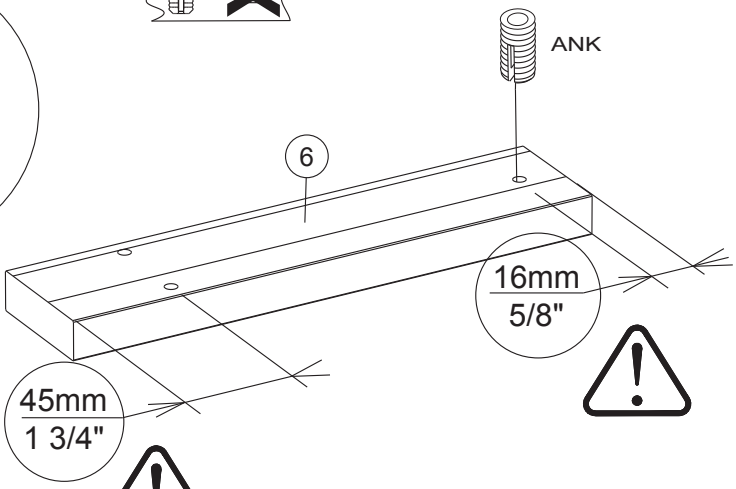

A - B

12

BJG x 1

VG x 1

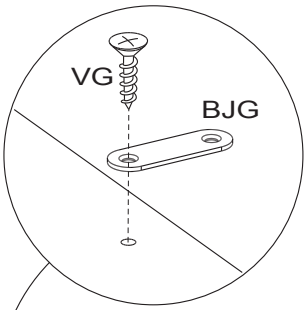

A - B

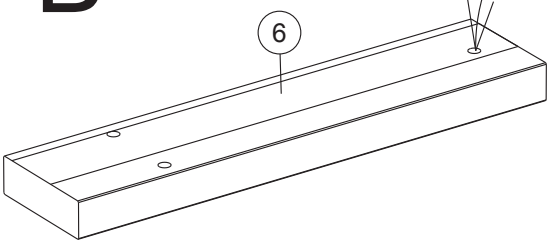

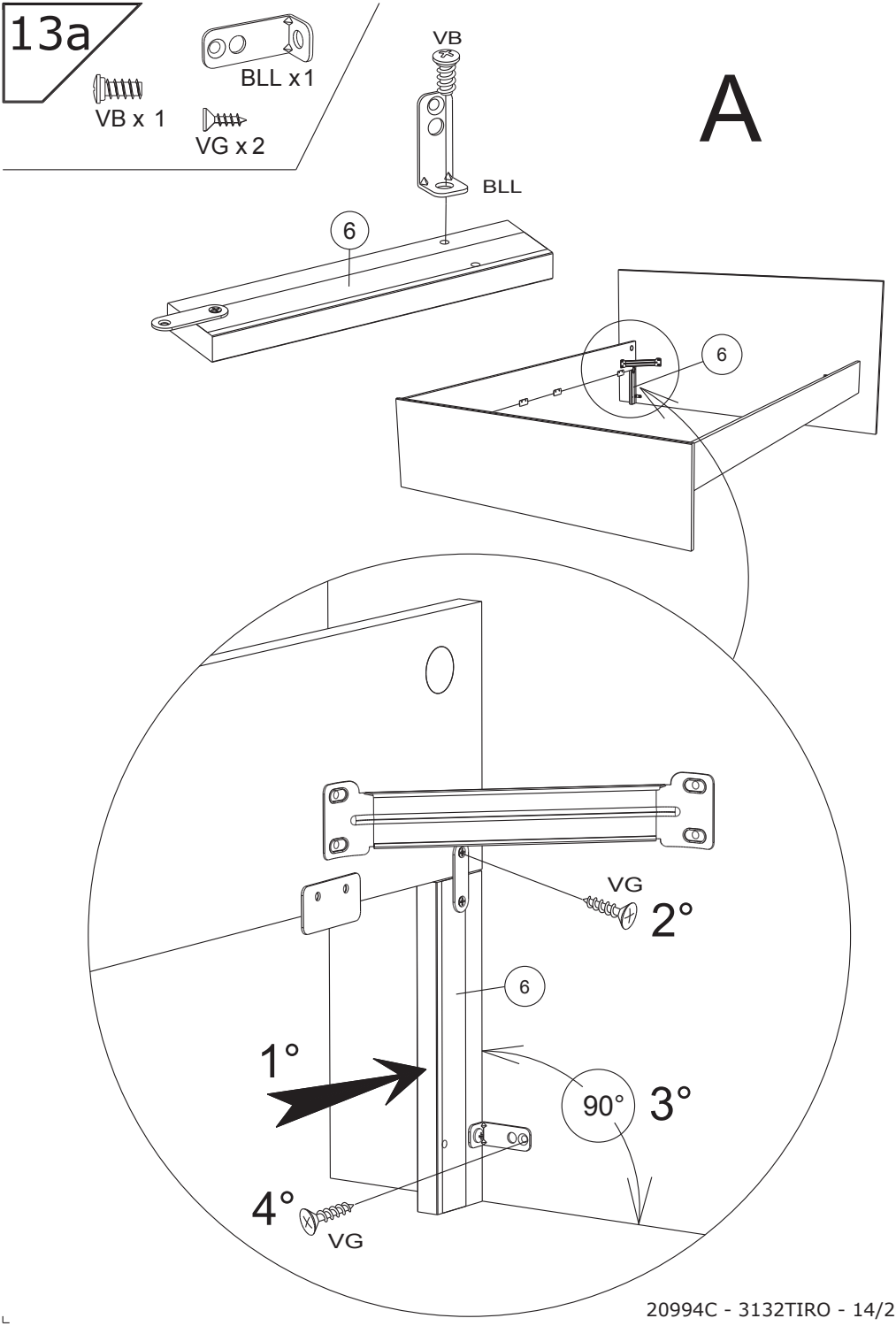
13a
BLL x 1
VB x 1
VG x 2
VB
BLL
A
6
6
VG
2°
6
1°
90°
3°
4°
VG

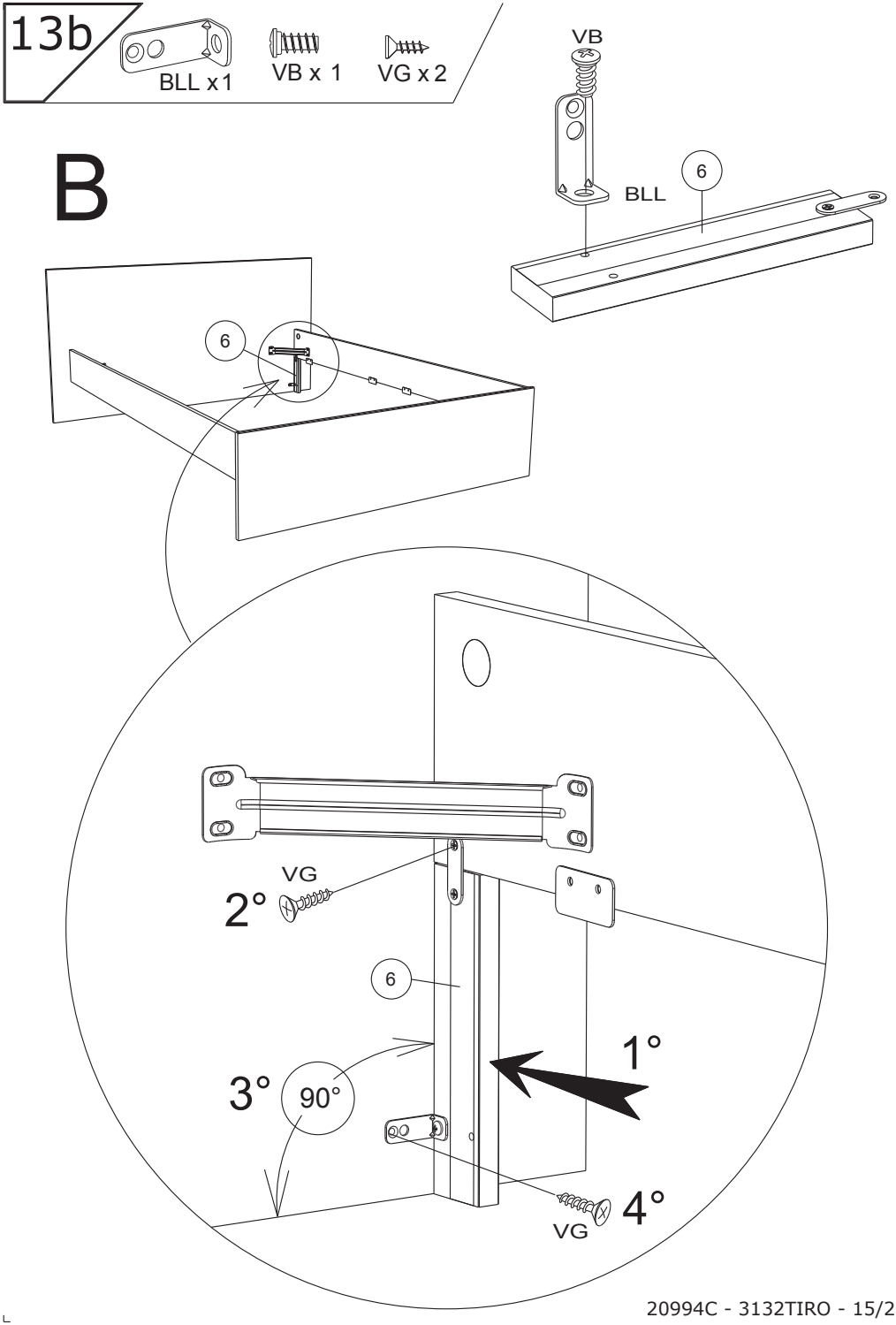
13b
BLL x1
VB x 1
VG x 2
B
VB
BLL
6
6
VG
2°
6
1°
3°
90°
4°
VG

14a

A

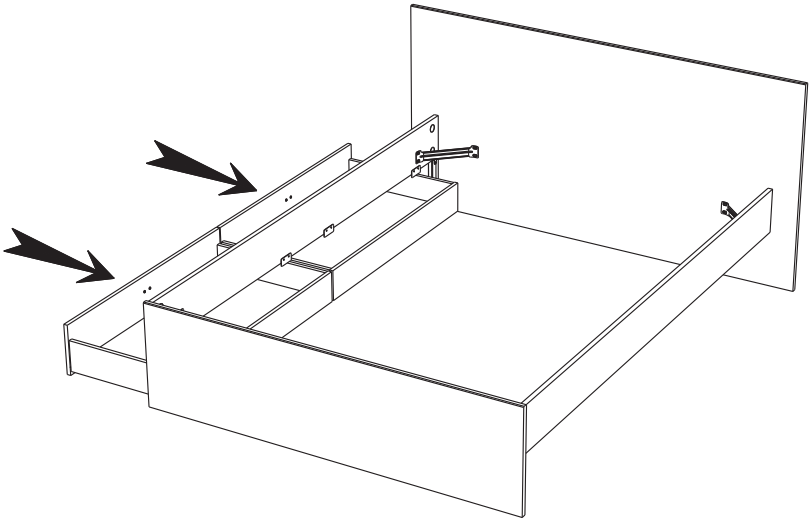

14b

B

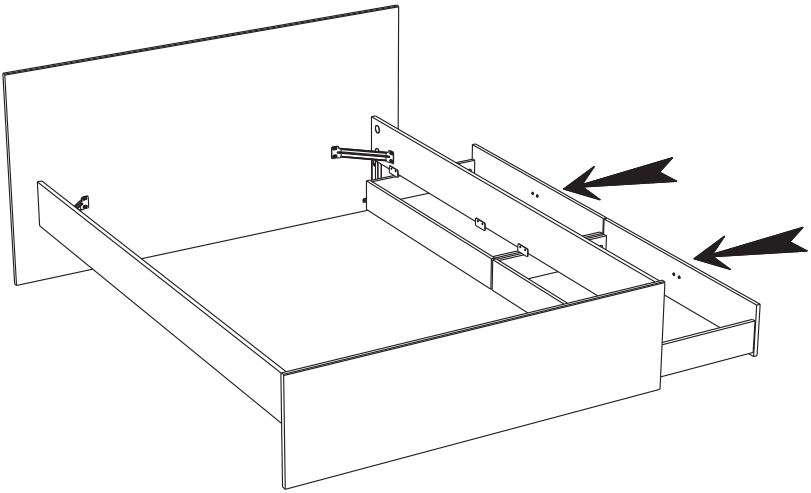

15

ANK x 2

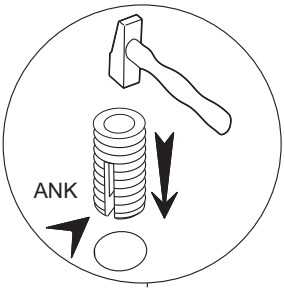

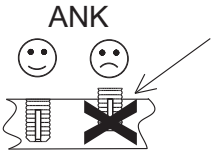

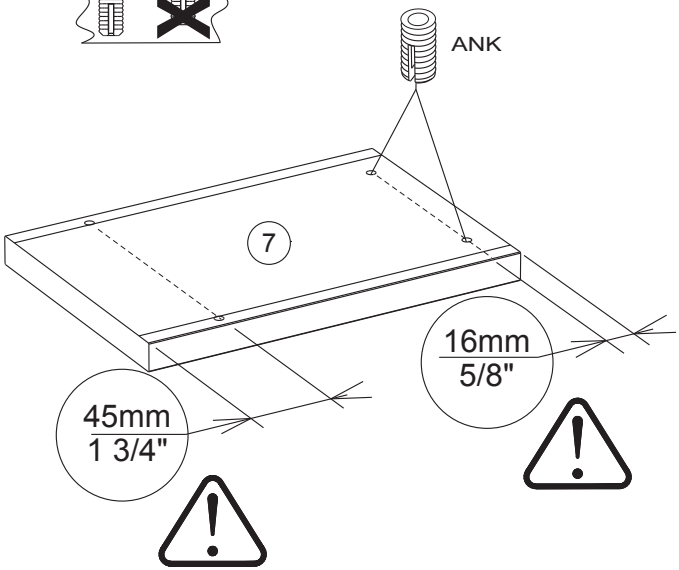

C - D

16

BJG x 2

VG x 2

C - D

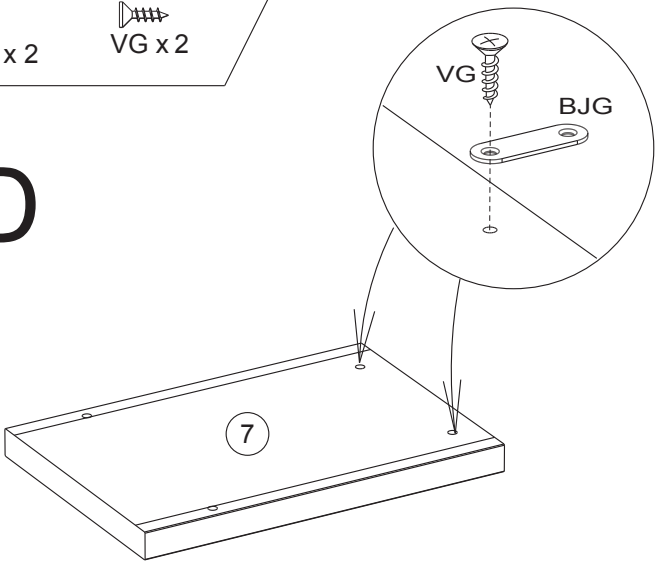

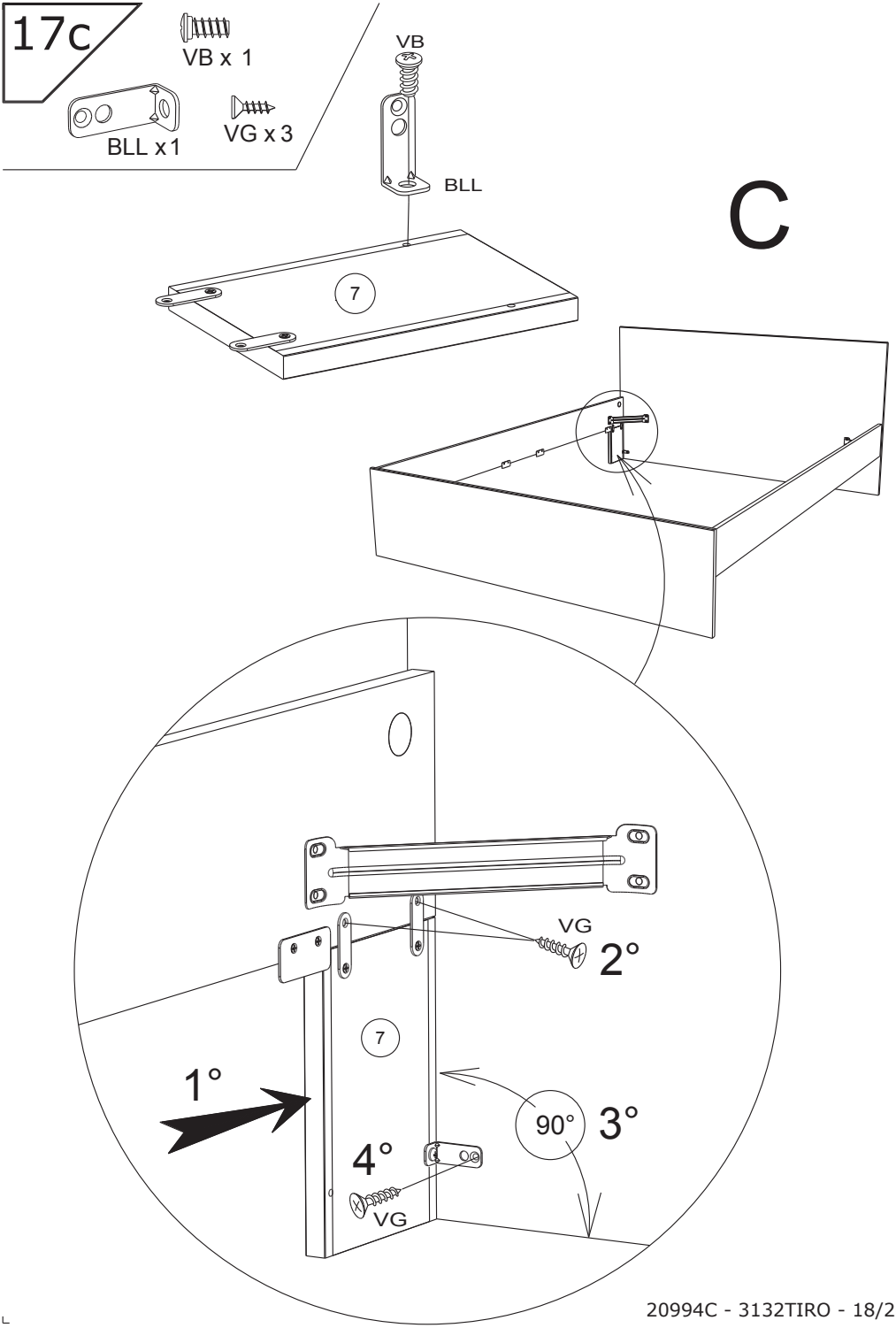
17c
VB x 1
BLL x1
VG x 3
VB
BLL
C
7
VG
2°
7
1°
90°
3°
4°
VG

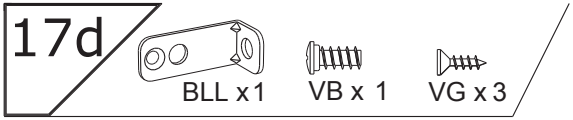

D

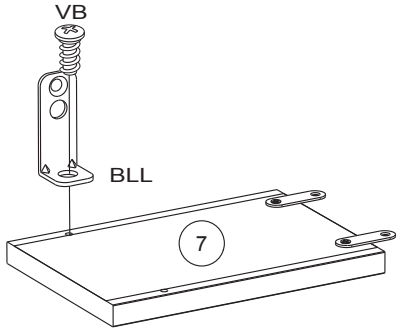

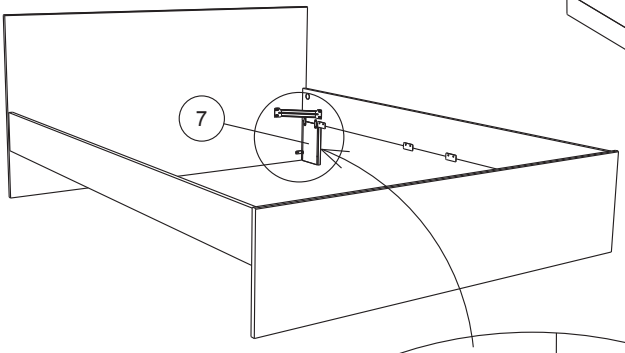

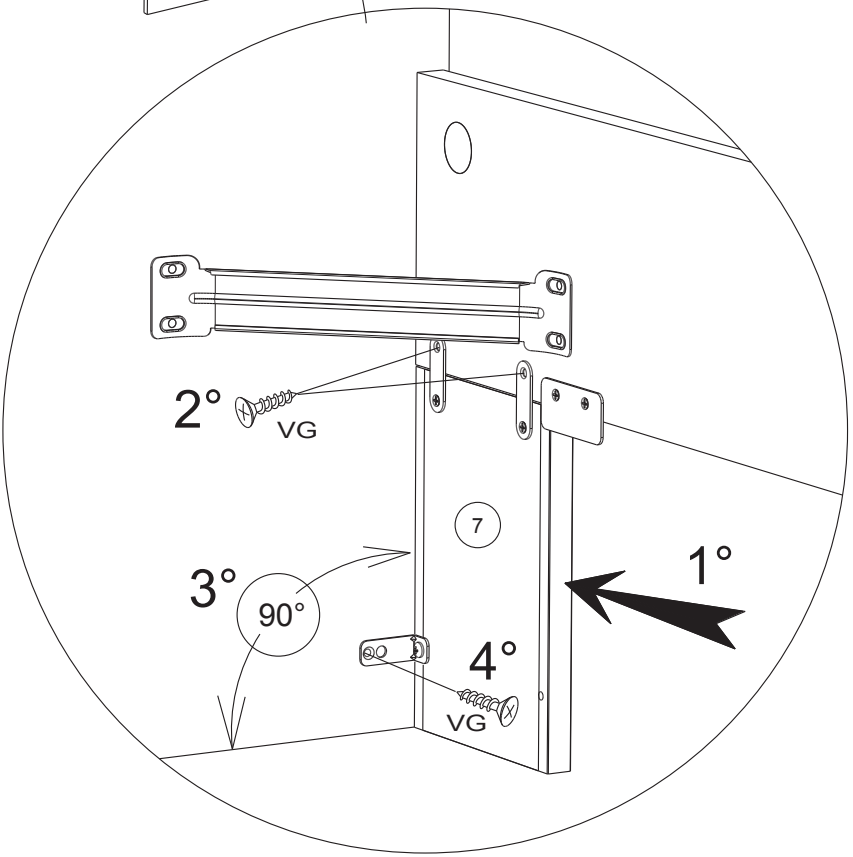

18c

C

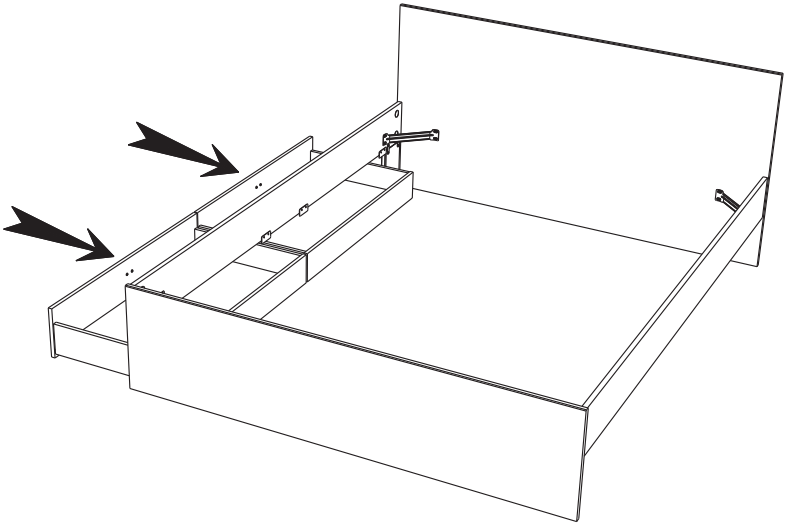

18d
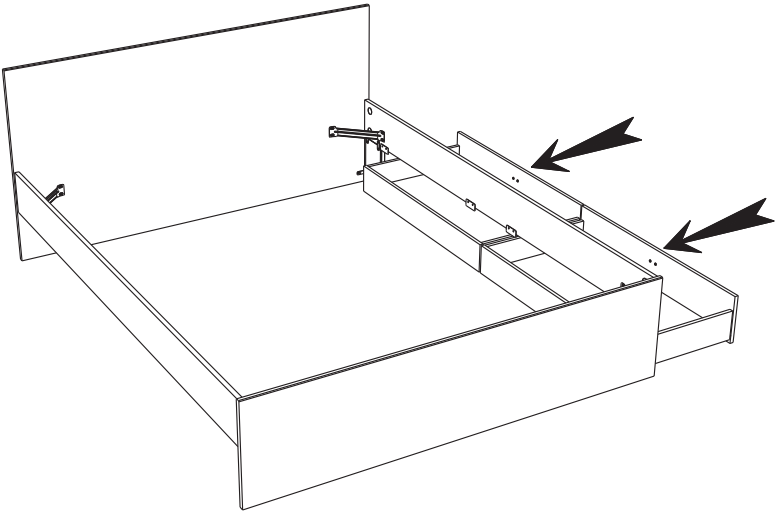
D