skølm.

# Atria

Metallkommode

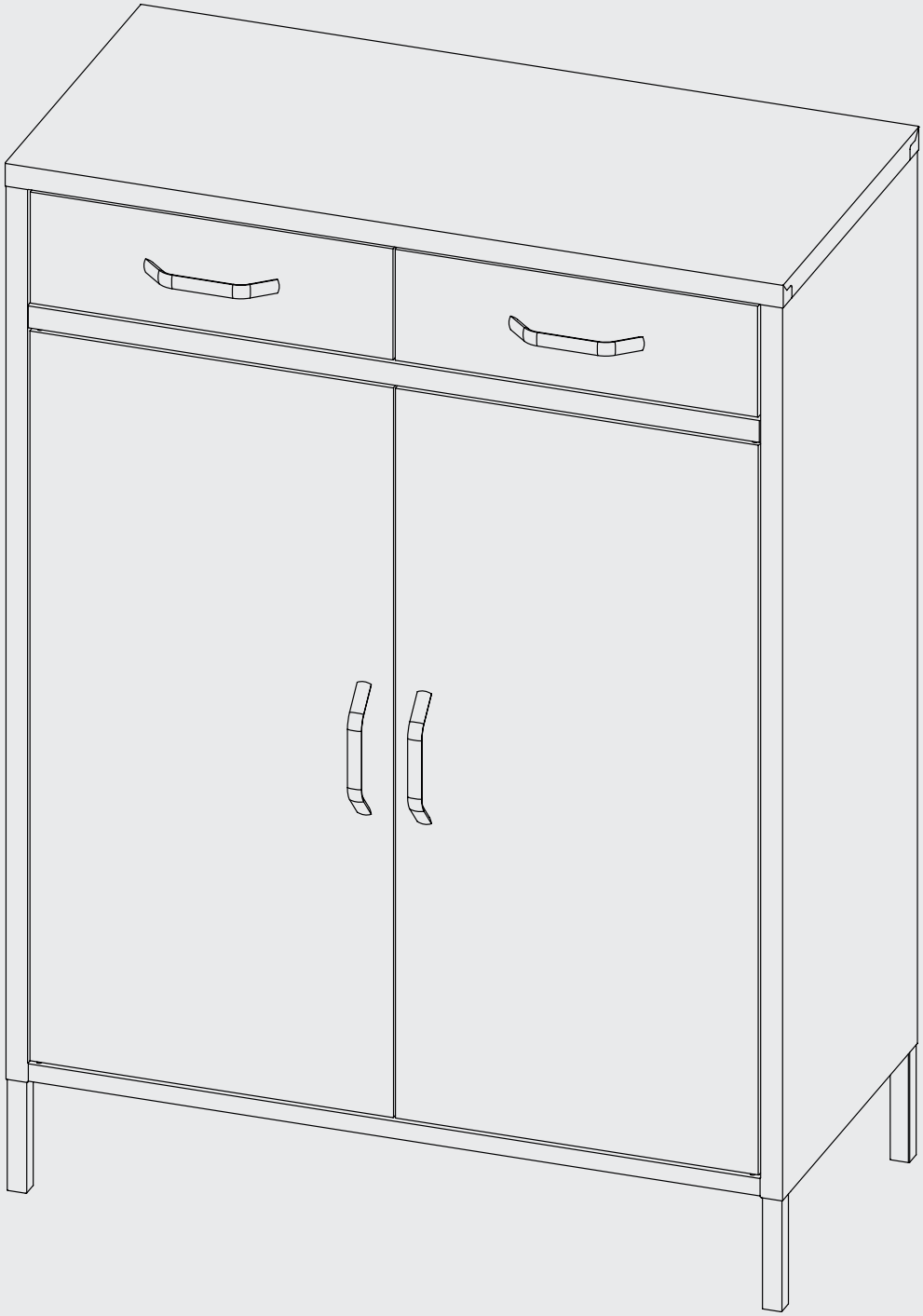

# Hey,

wir freuen uns, dass Du Dich für unser Produkt entschieden hast. Beachte die kommenden Hinweise, um den Aufbau problemlos zu gestalten.

**Viel Spaß mit Deinem Produkt!**

**50%**

weniger Fehler beim Aufbau durch sorgfältiges Lesen der Anleitung

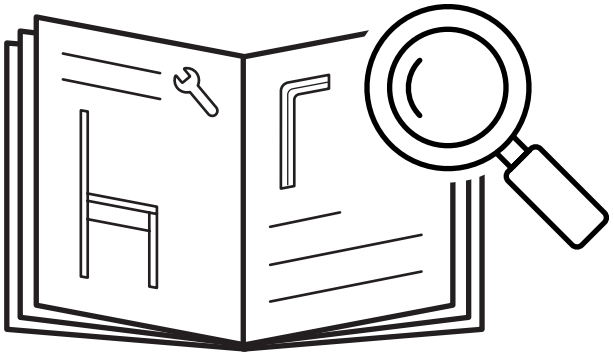

**30-45**

min

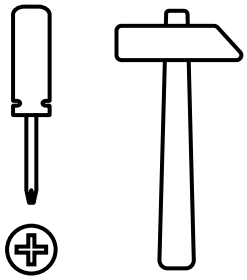

skølm.

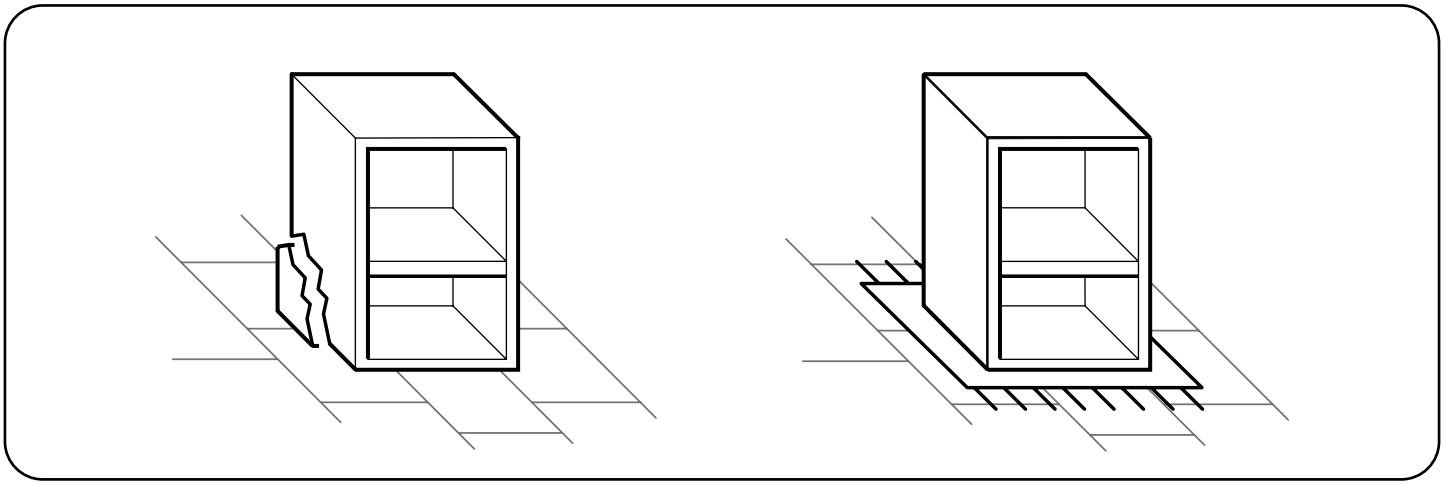

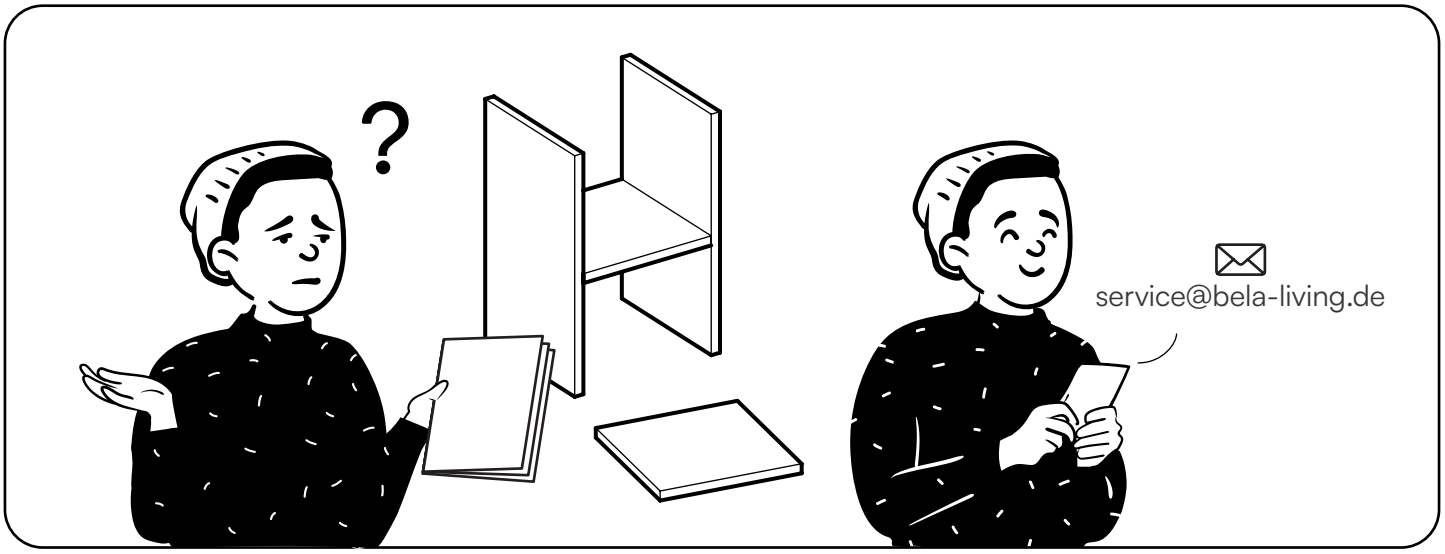


skølm.

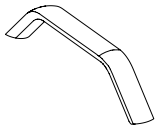

1 Griff
**4x**

2 Trennwand
**1x**

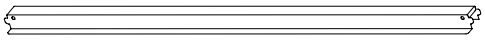

3 Vordere Leiste
**1x**

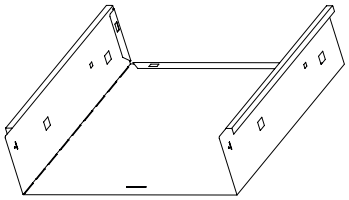

4 Blende für Schubladentaschen
**2x**

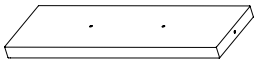

5 Schubladenfront
**2x**

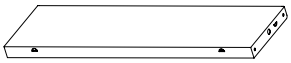

6 Schubladenrückwand
**2x**

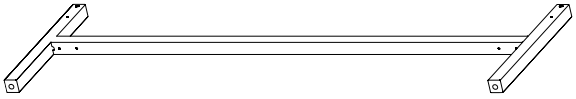

7 Beine
**2x**

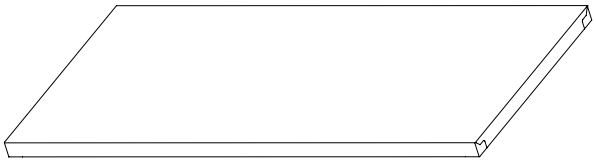

8 Abdeckplatte
**1x**

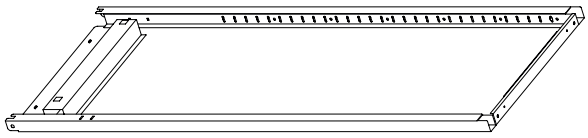

9 Linke Seitenwand
**1x**

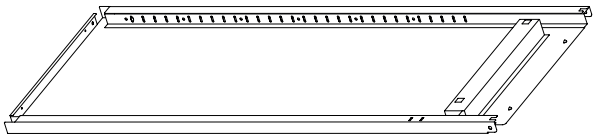

10 Rechte Seitenwand
**1x**

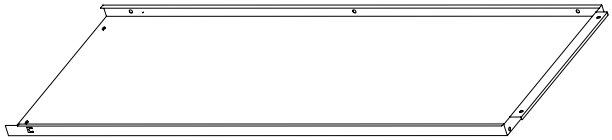

11 Linke Rückwand
**1x**

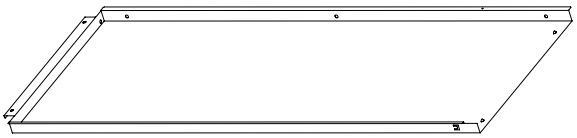

12 Rechte Rückwand
**1x**

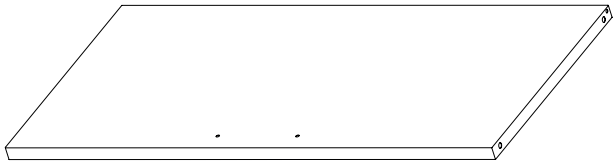

13 Linke Tür
**1x**

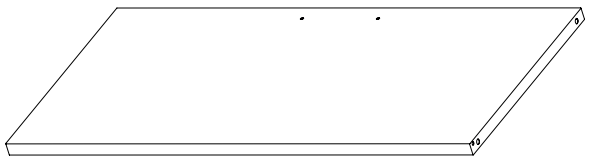

14 Rechte Tür
**1x**

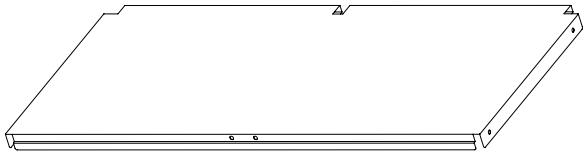

15 Bodenplatte
**1x**

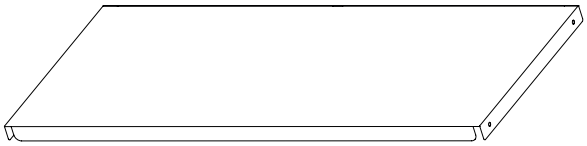

16 Regalboden
**1x**

skølm.

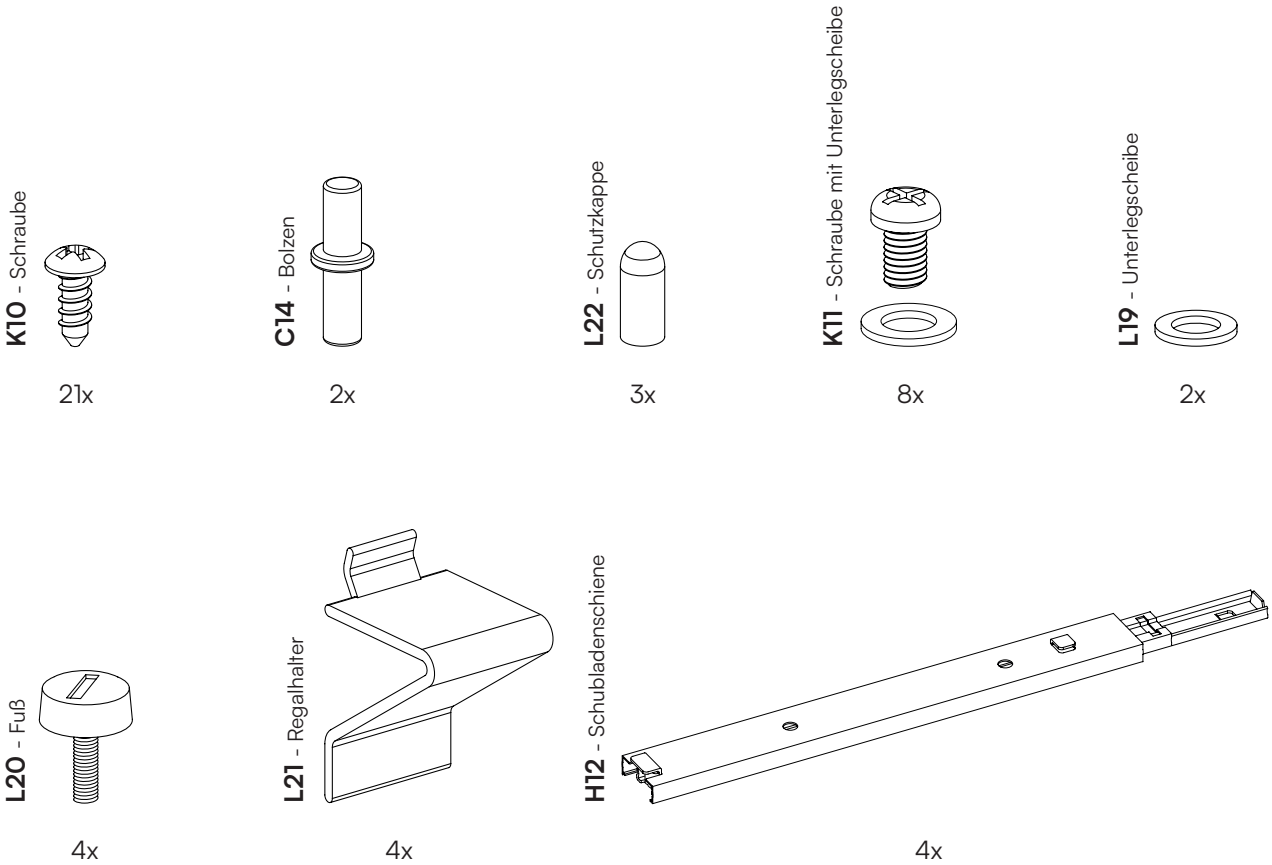
K10 - Schraube
21x
C14 - Bolzen
2x
L22 - Schutzkappe
3x
K11 - Schraube mit Unterlegscheibe
8x
L19 - Unterlegscheibe
2x
L20 - Fuß
4x
L21 - Regalhalter
4x
H12 - Schubladenschiene
4x

skølm.

# Ein letzter Check:

Bitte überprüfe, ob Du alle Teile hast.

**Viel Spaß beim Aufbau!**

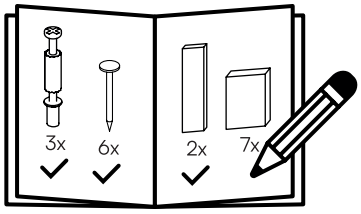


# 1

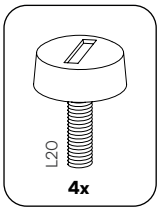


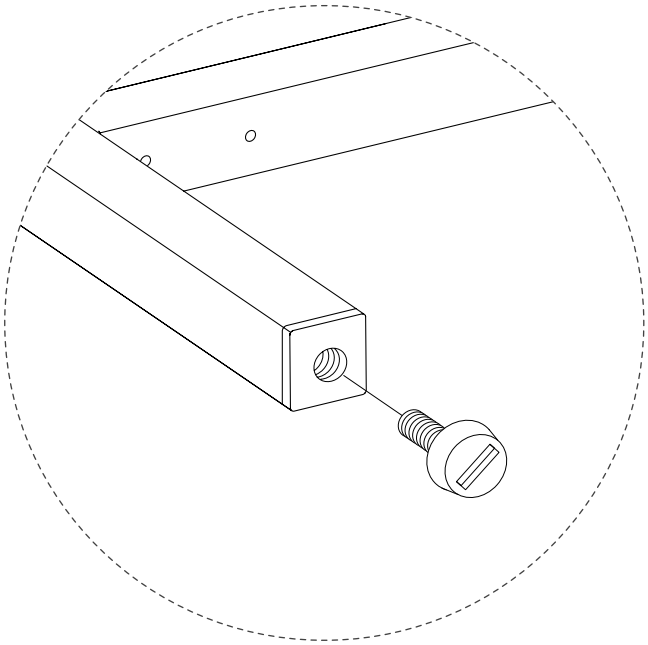

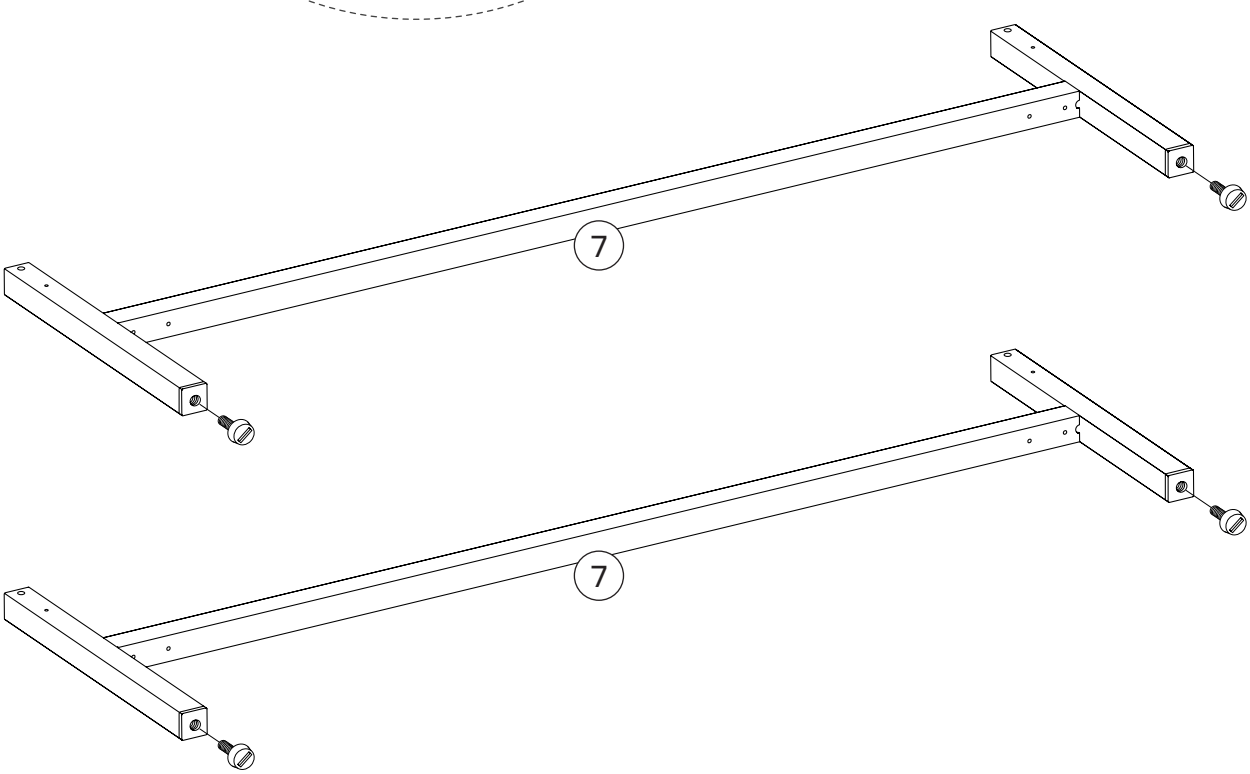

# 2

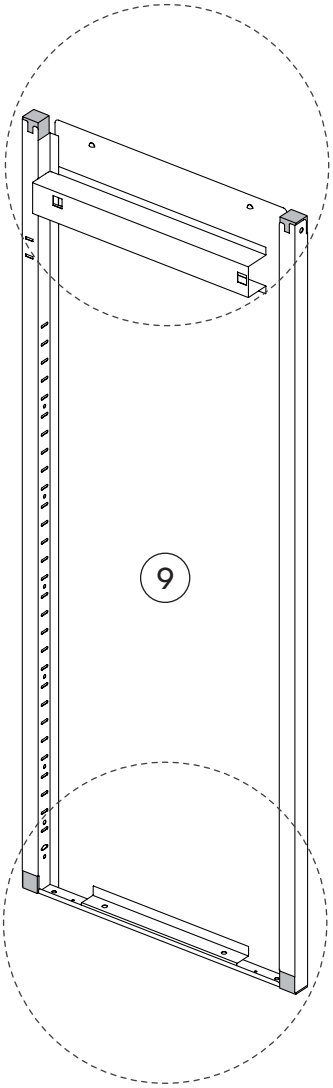


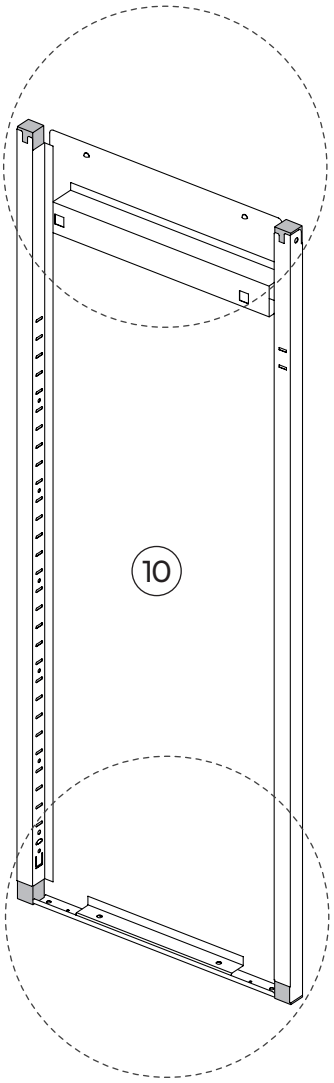


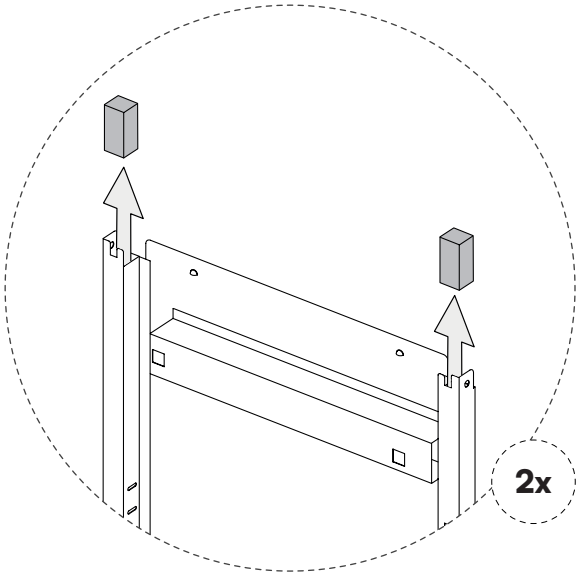


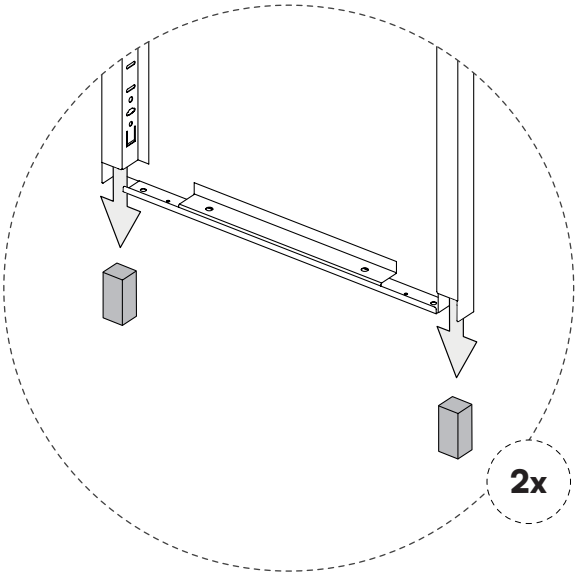

# 3

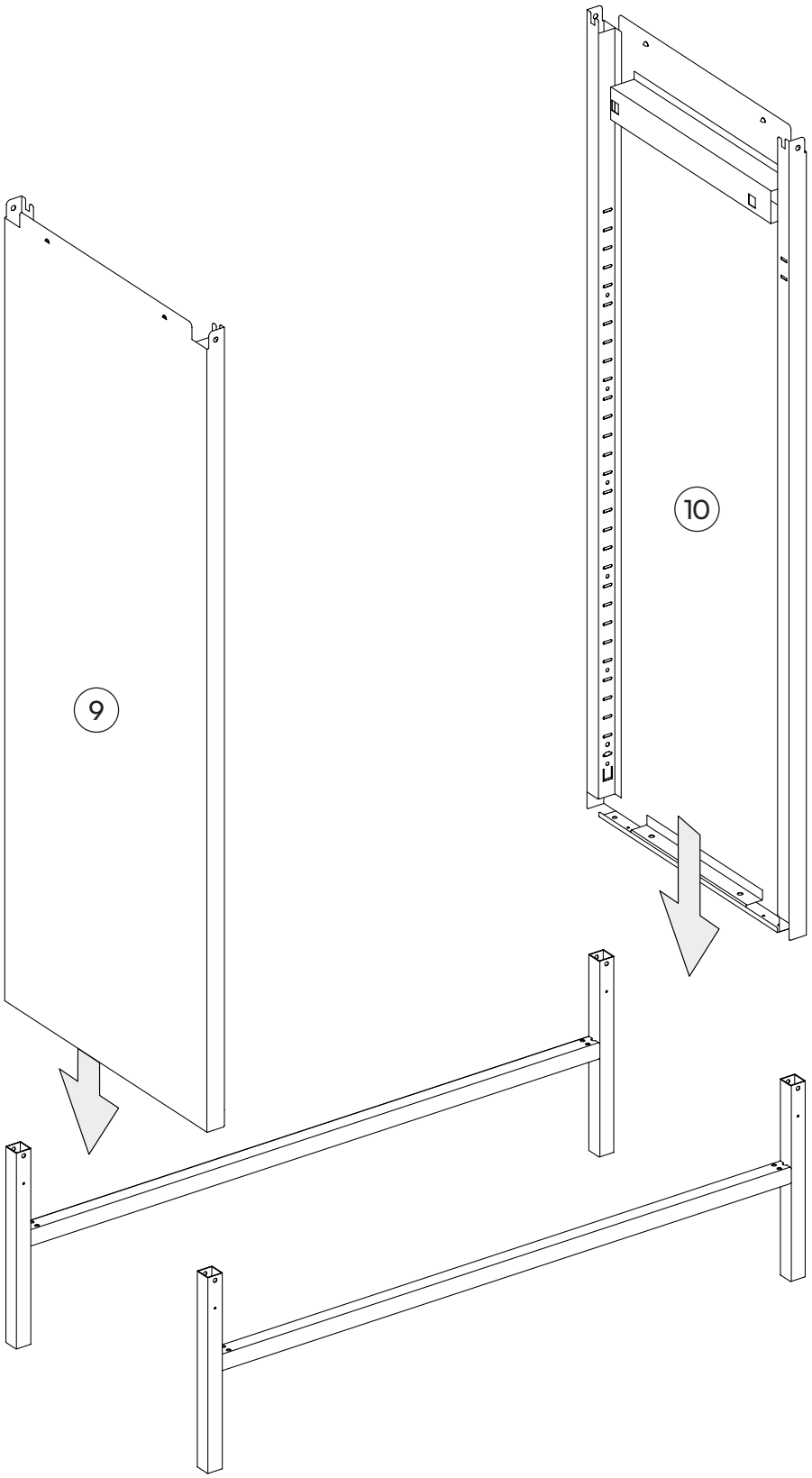

# 4

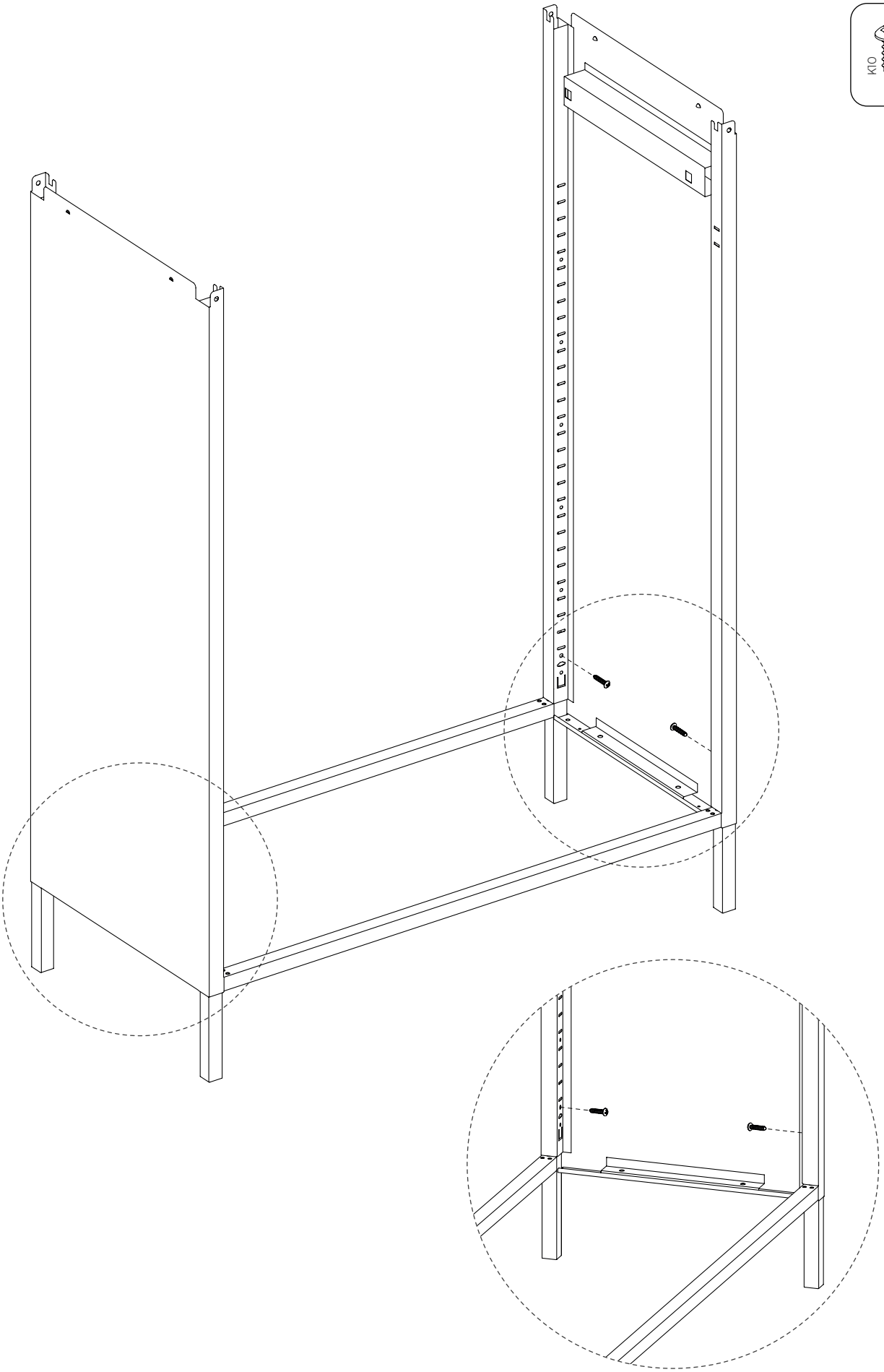

# 5

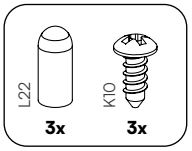


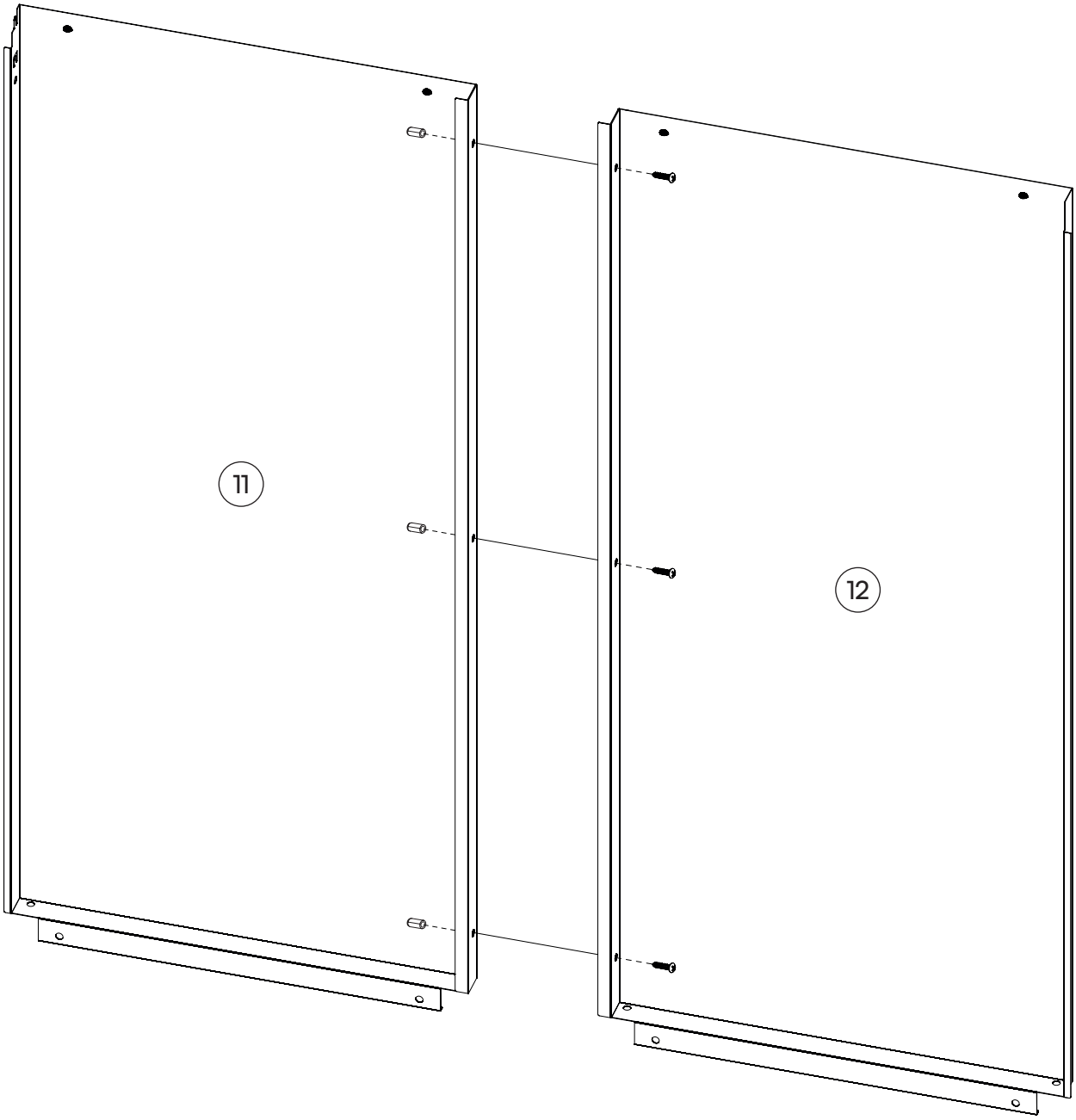

# 6

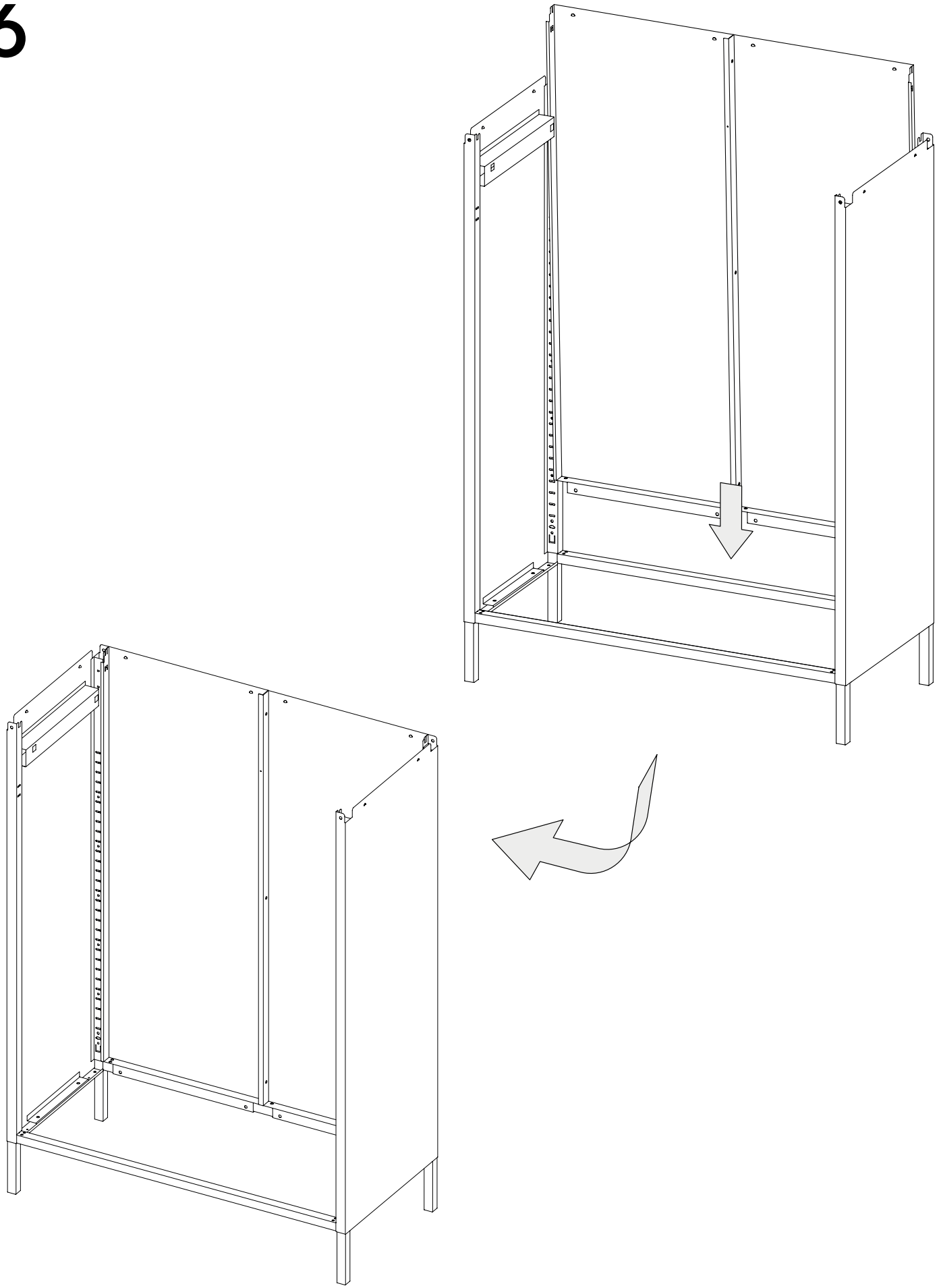

skølm.

# 7

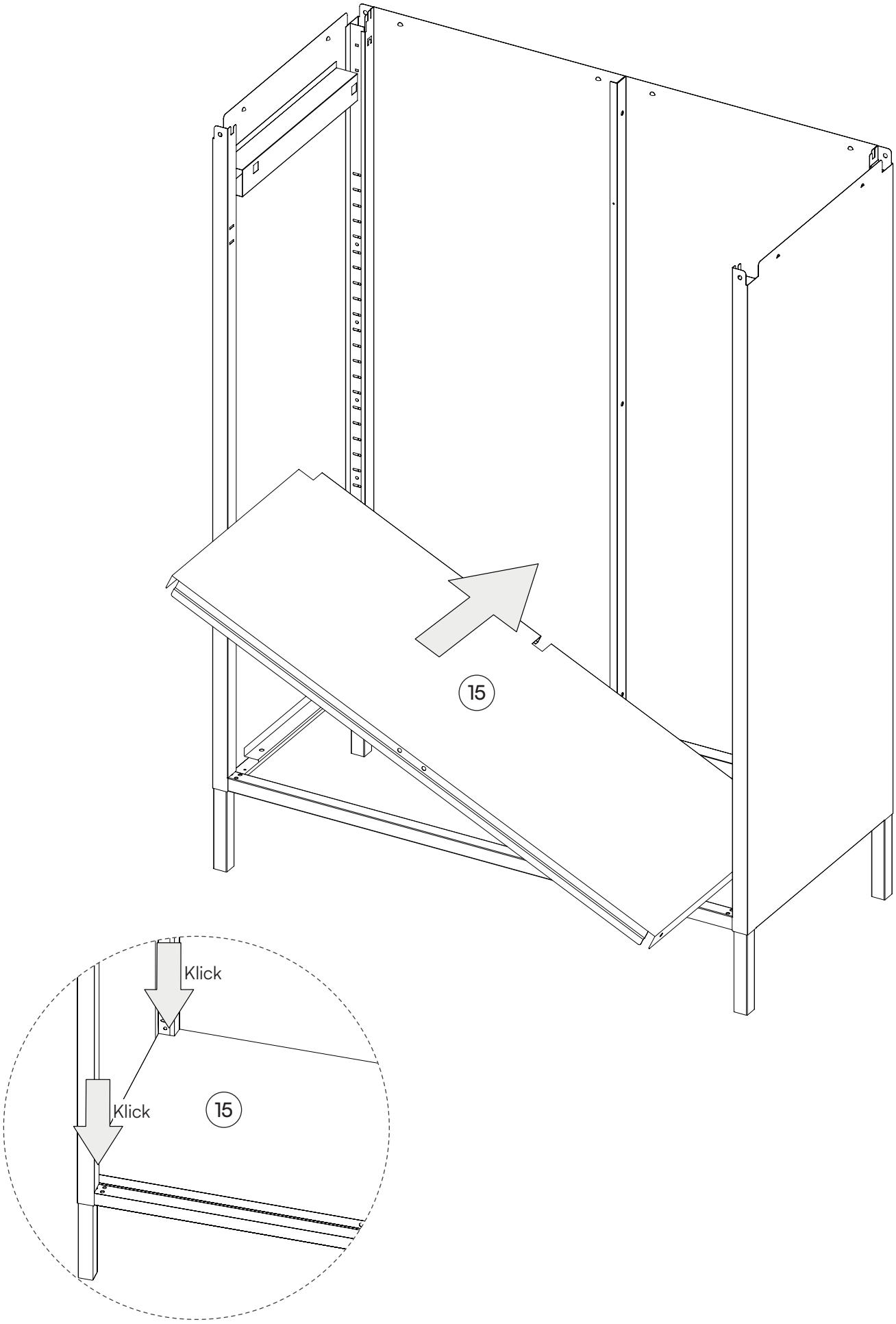

# 8

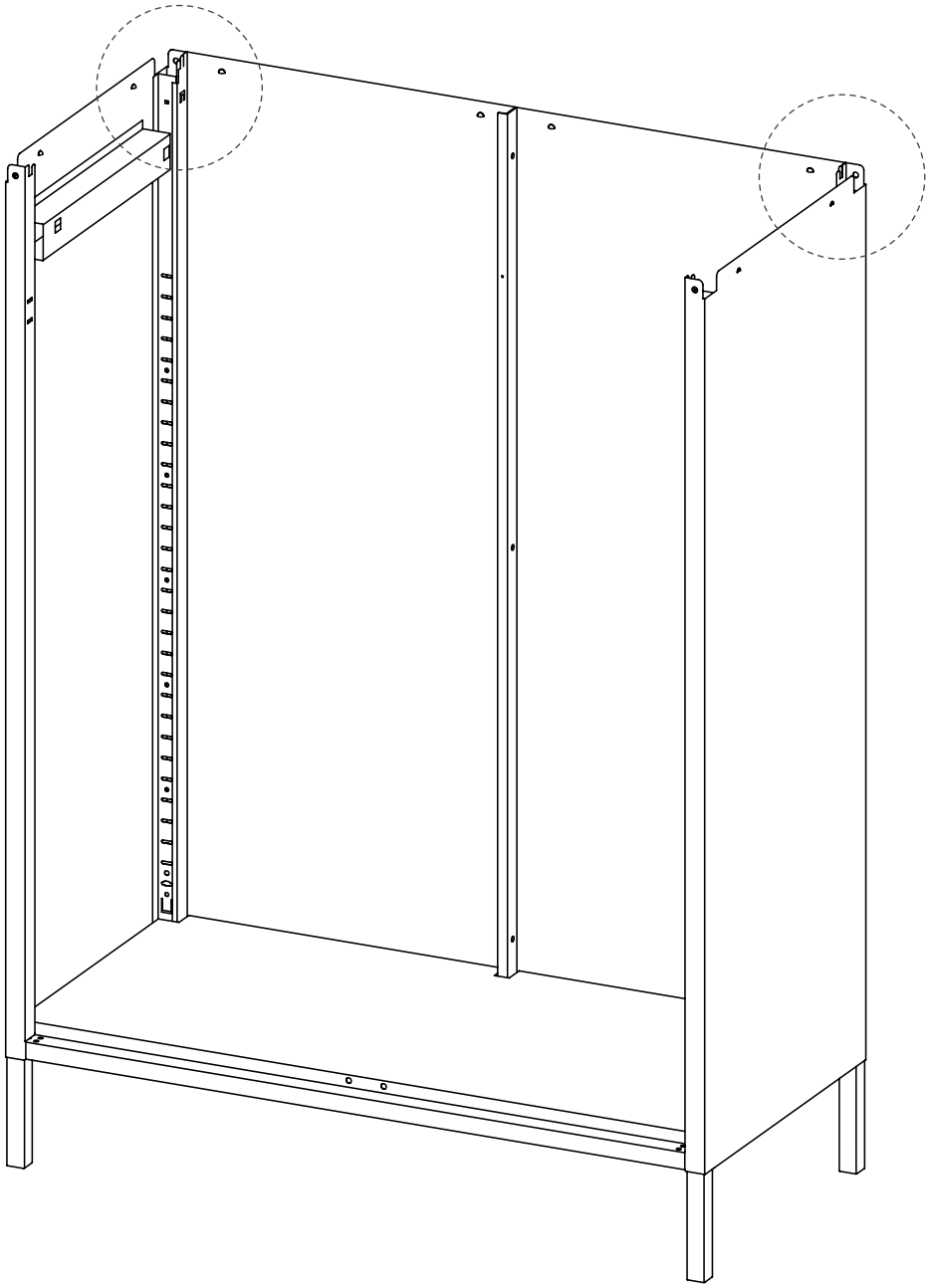

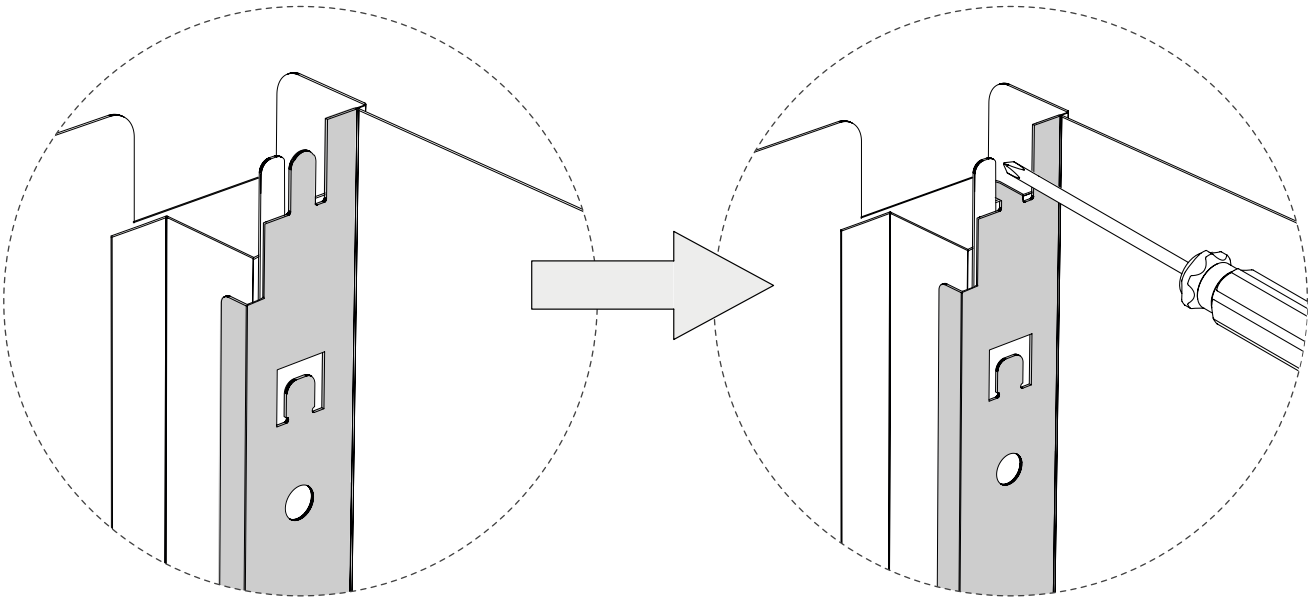

skølm.

# 9

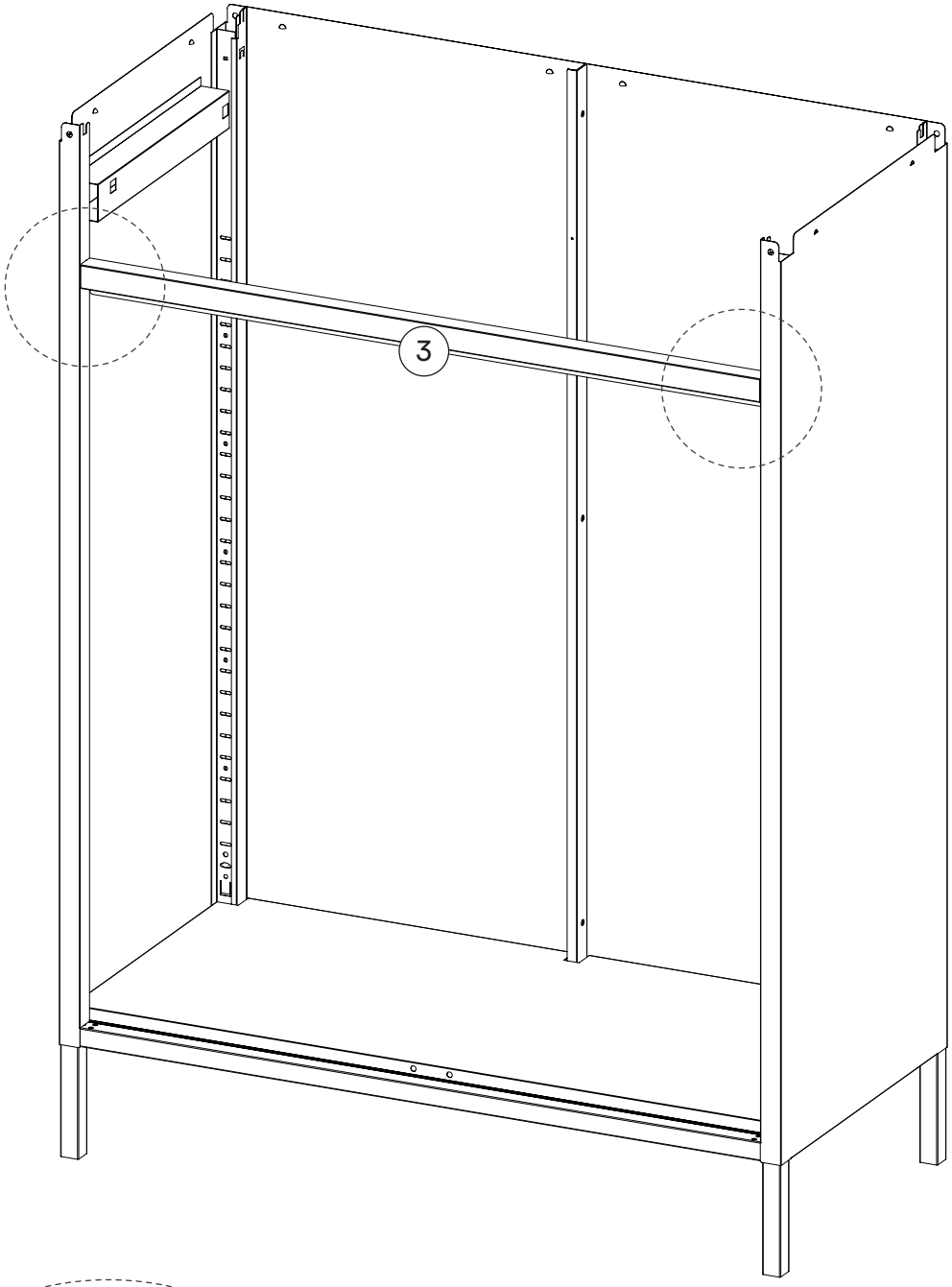


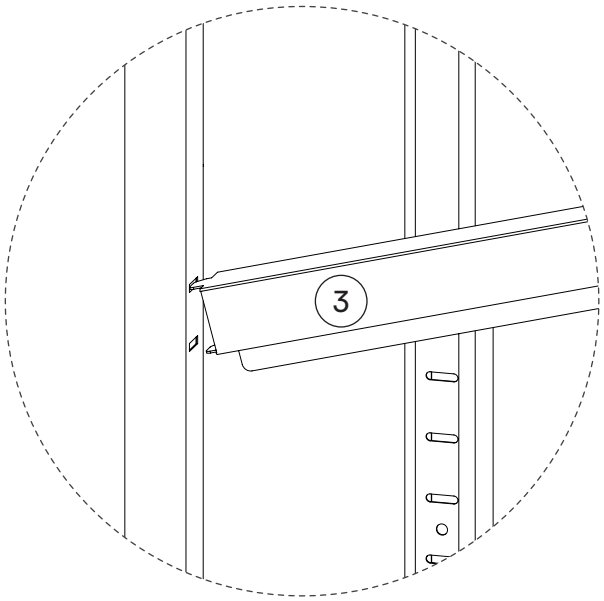

# 10

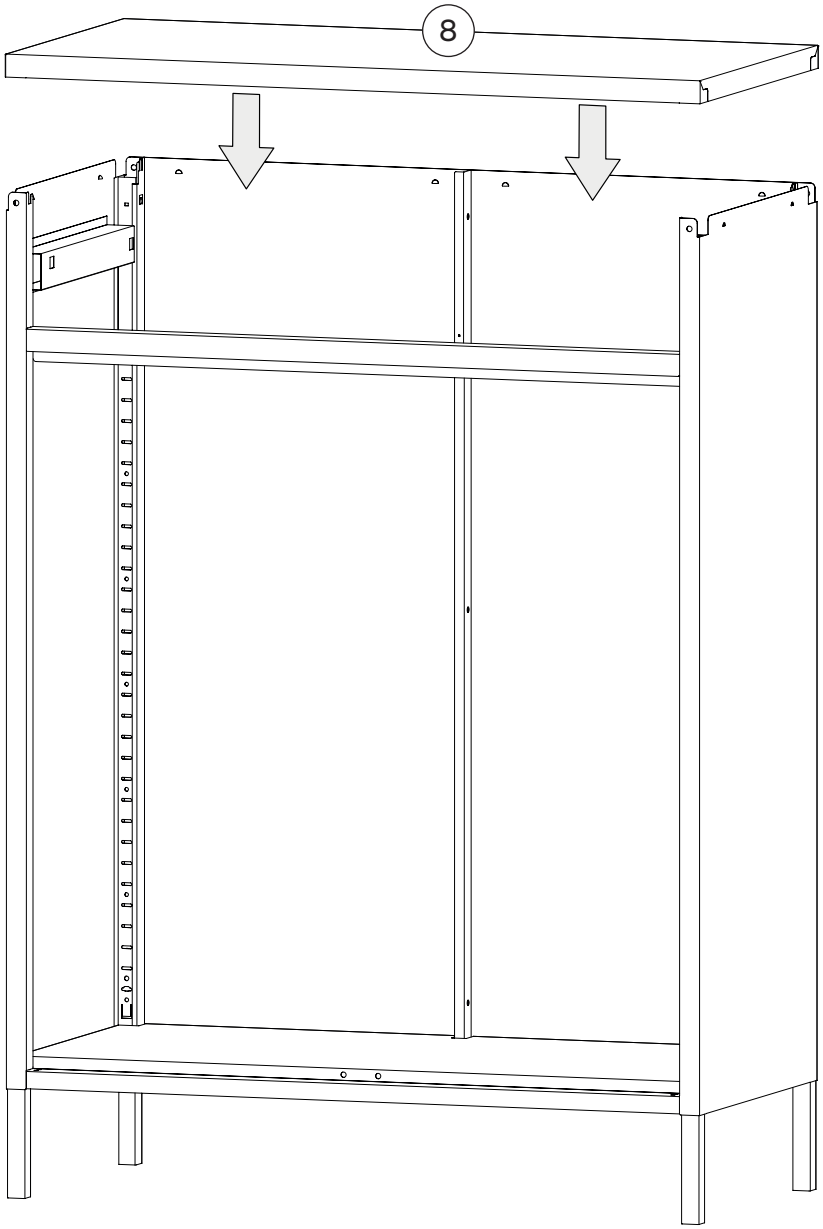


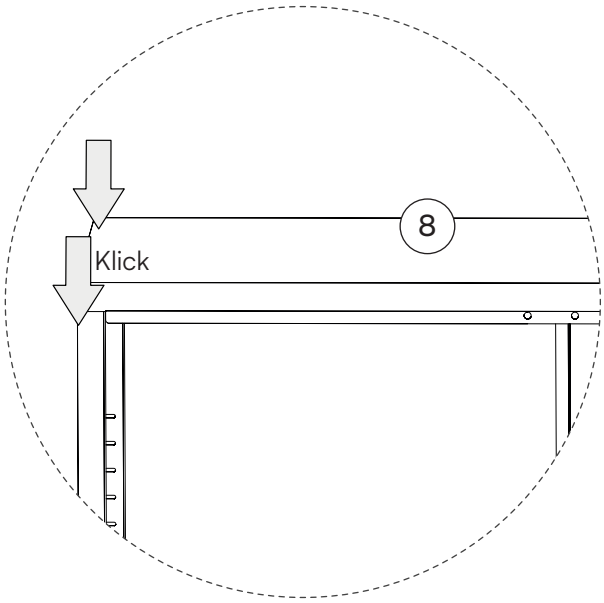

# 11

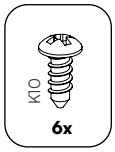


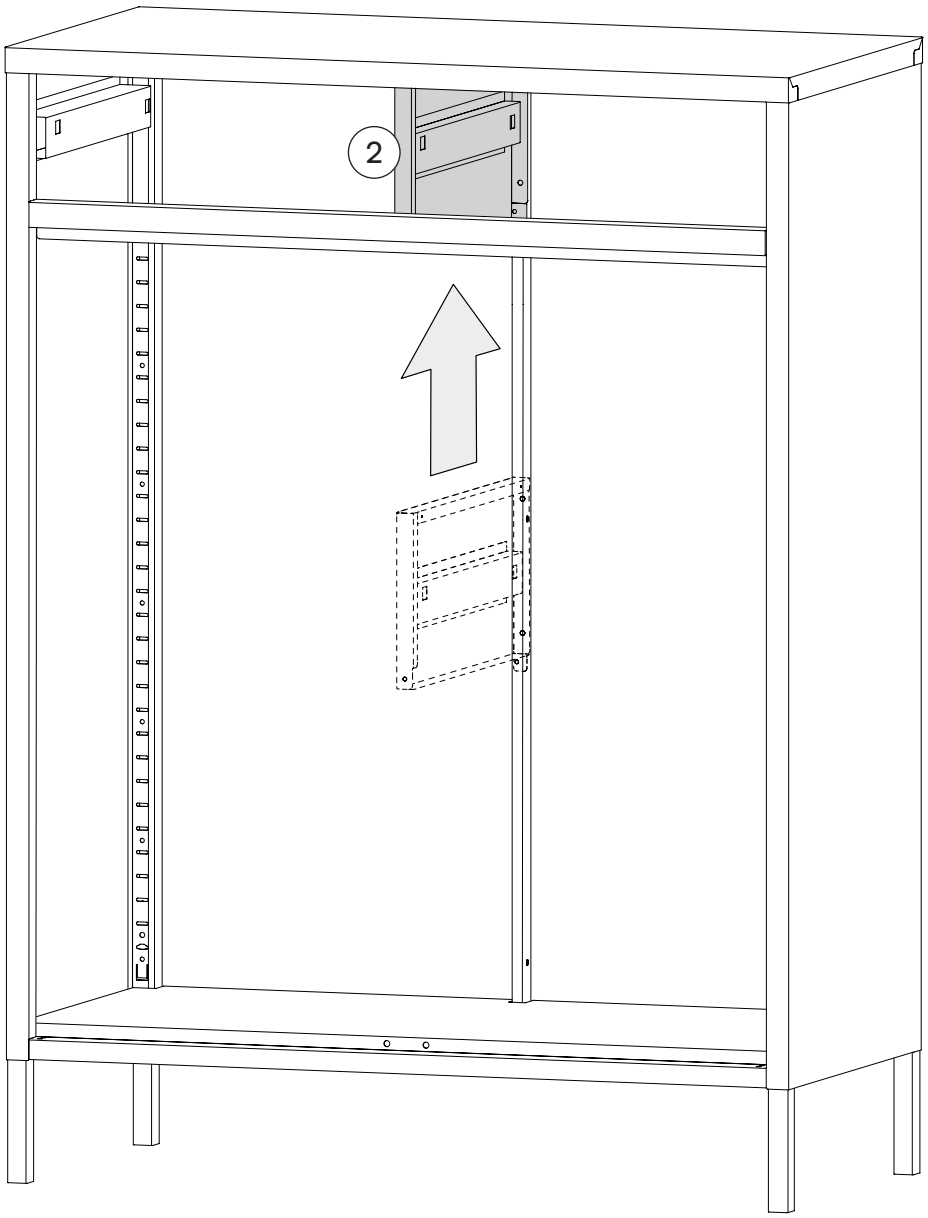


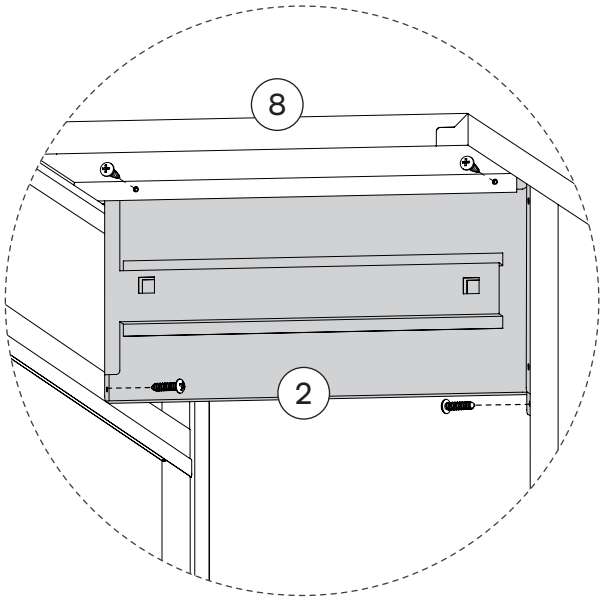


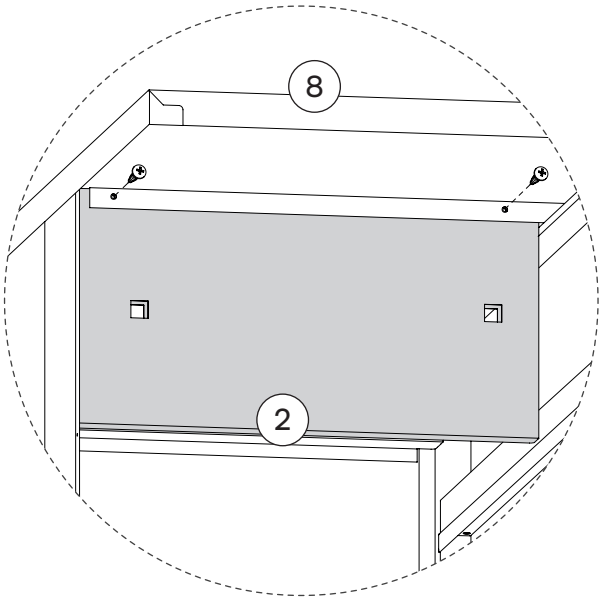

# 12

2x

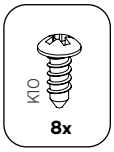


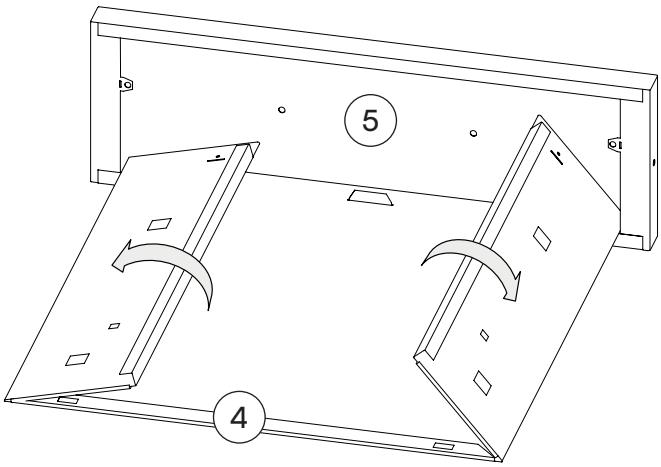


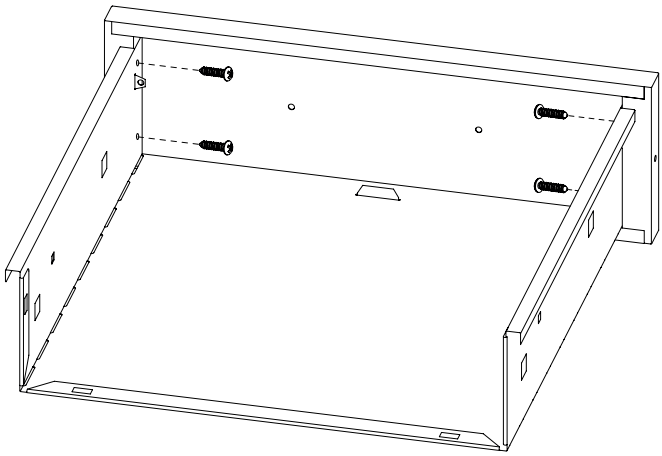

# 13

2x

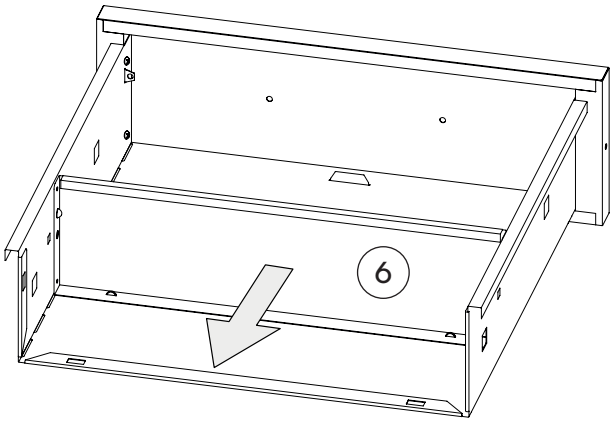


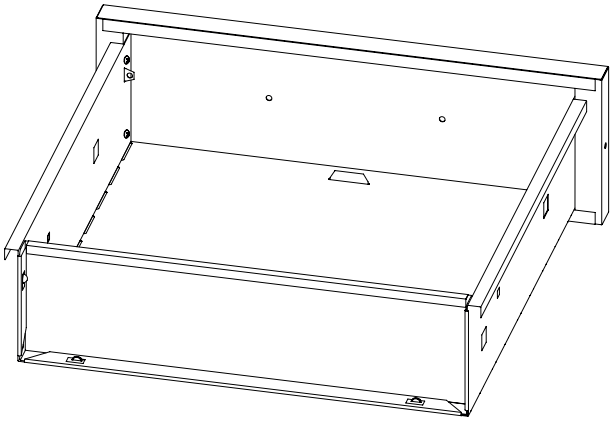

# 14

2x

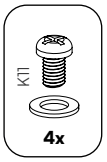


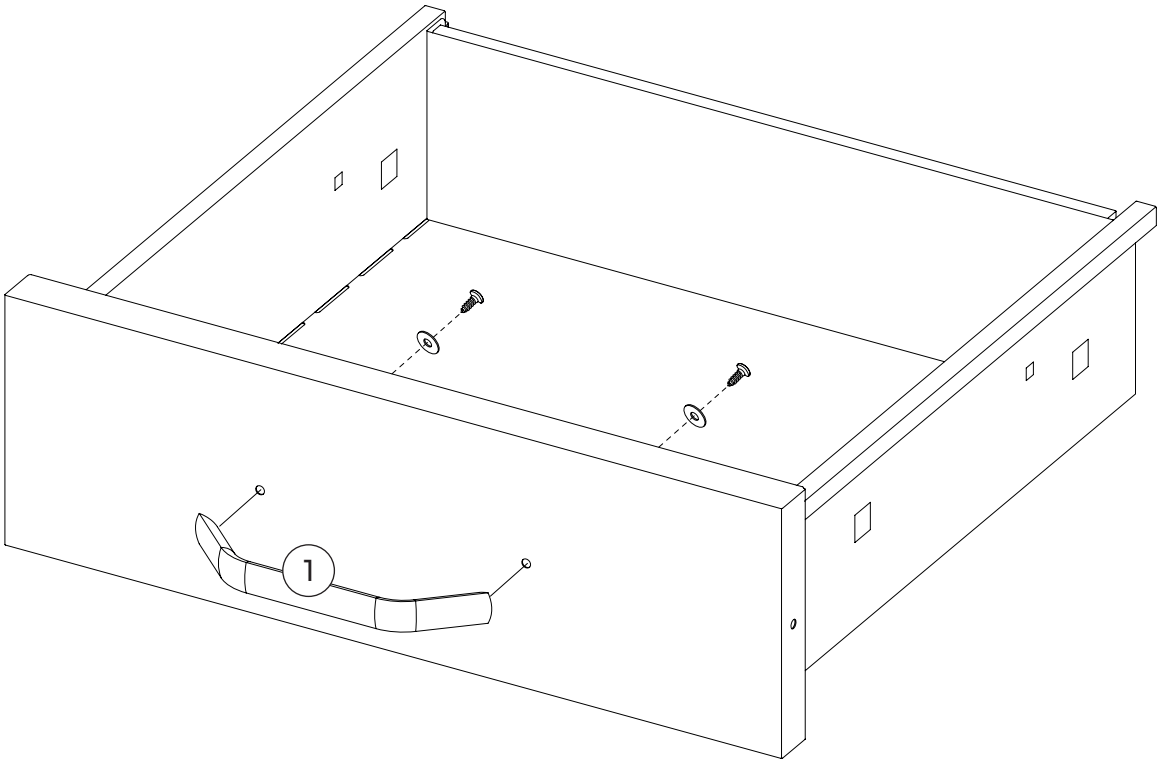

# 15

4x

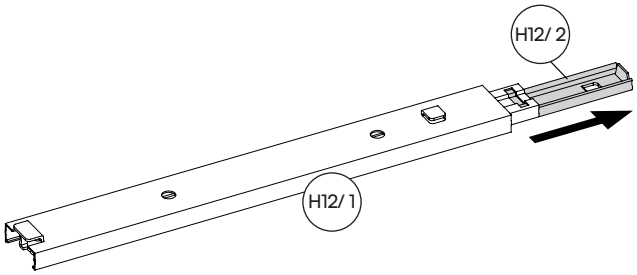


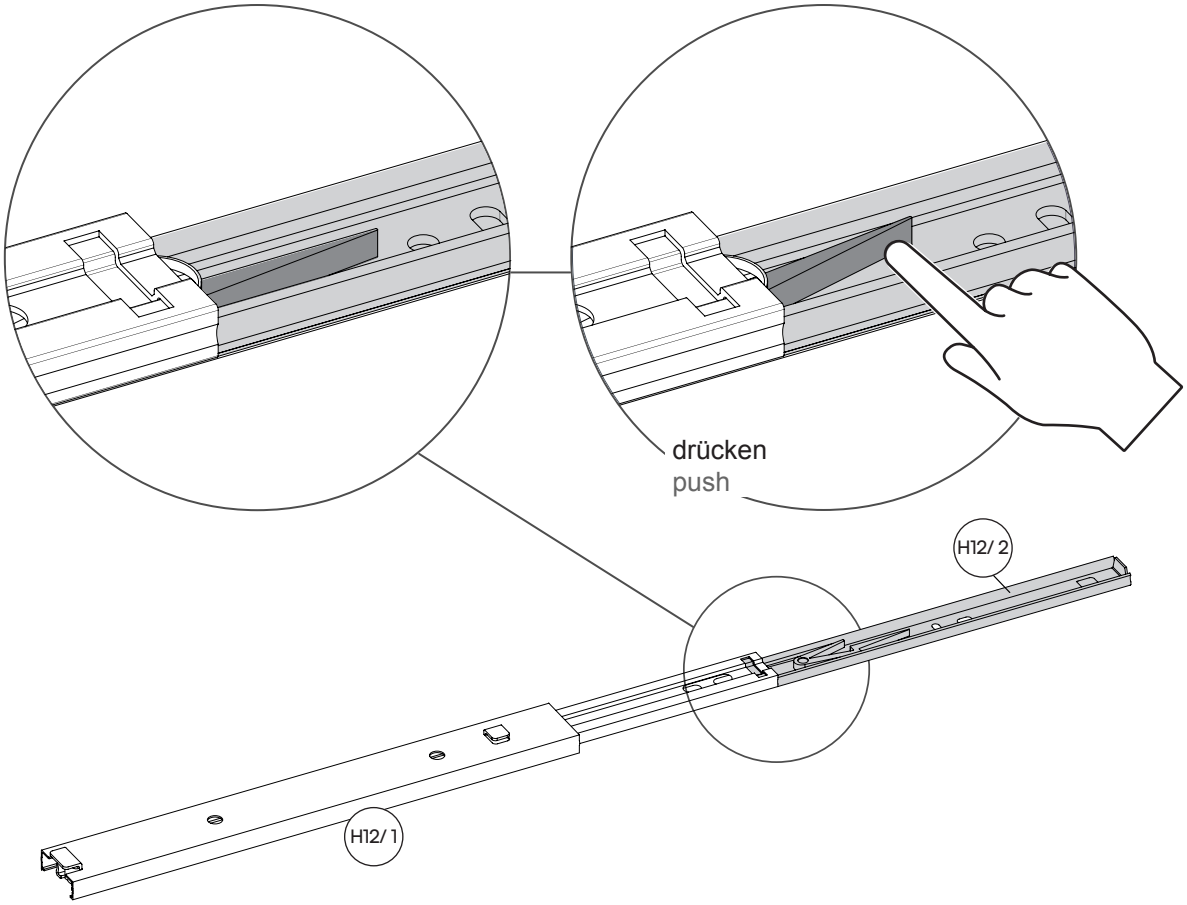


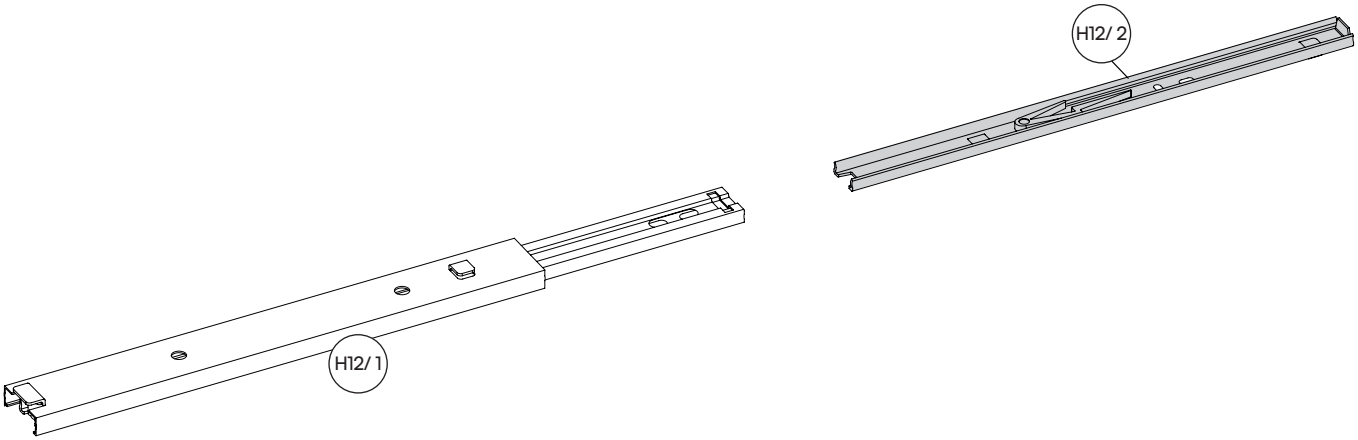

# 16

2x

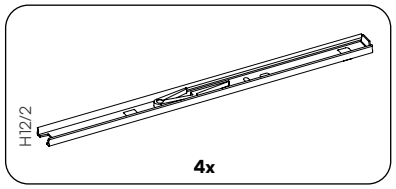


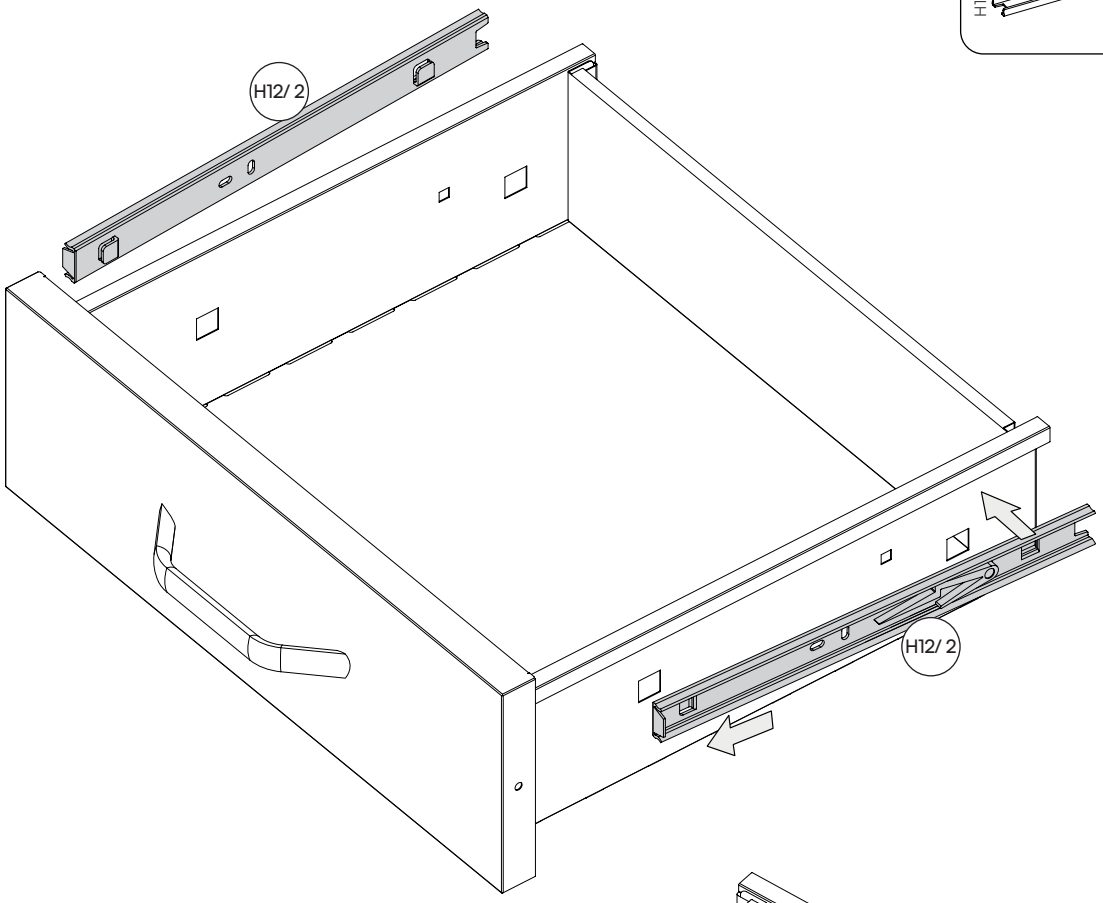


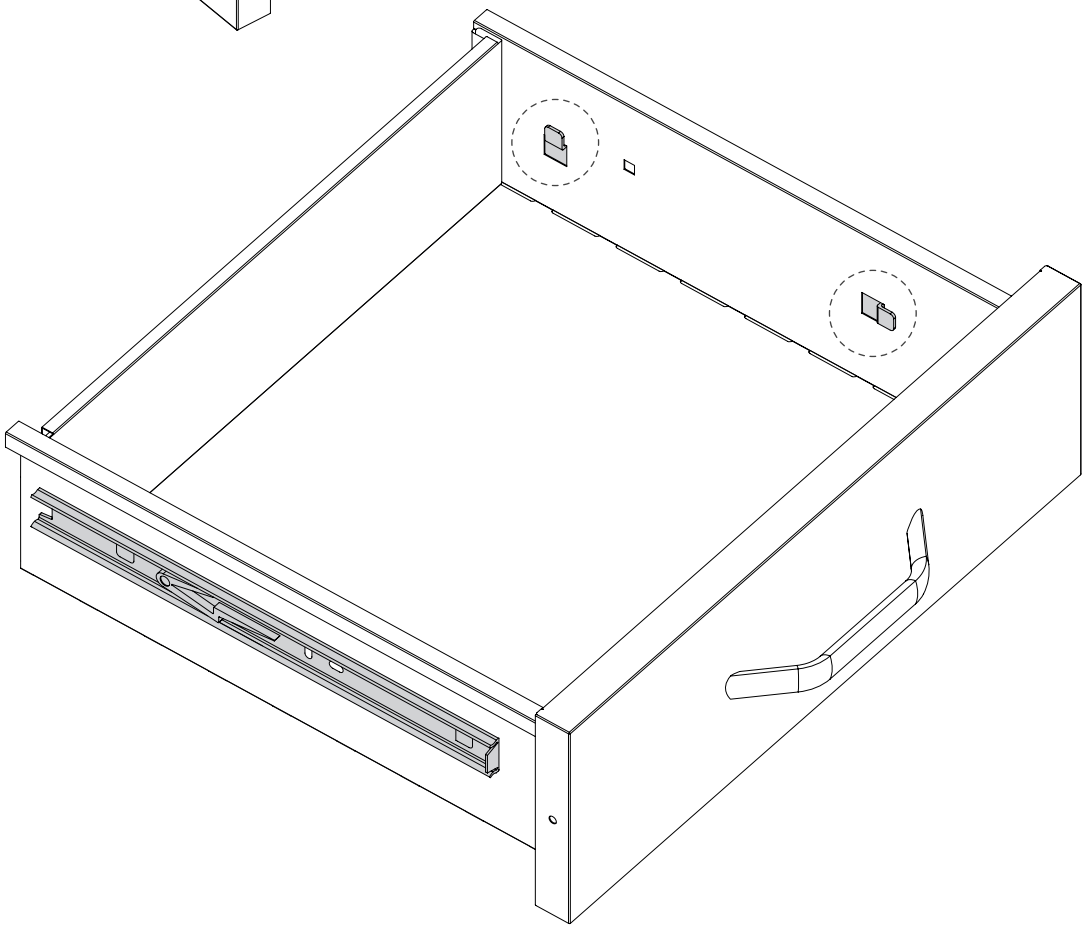

# 17

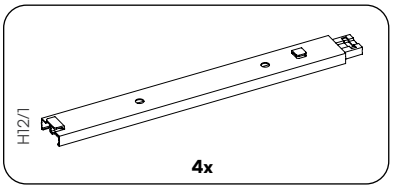


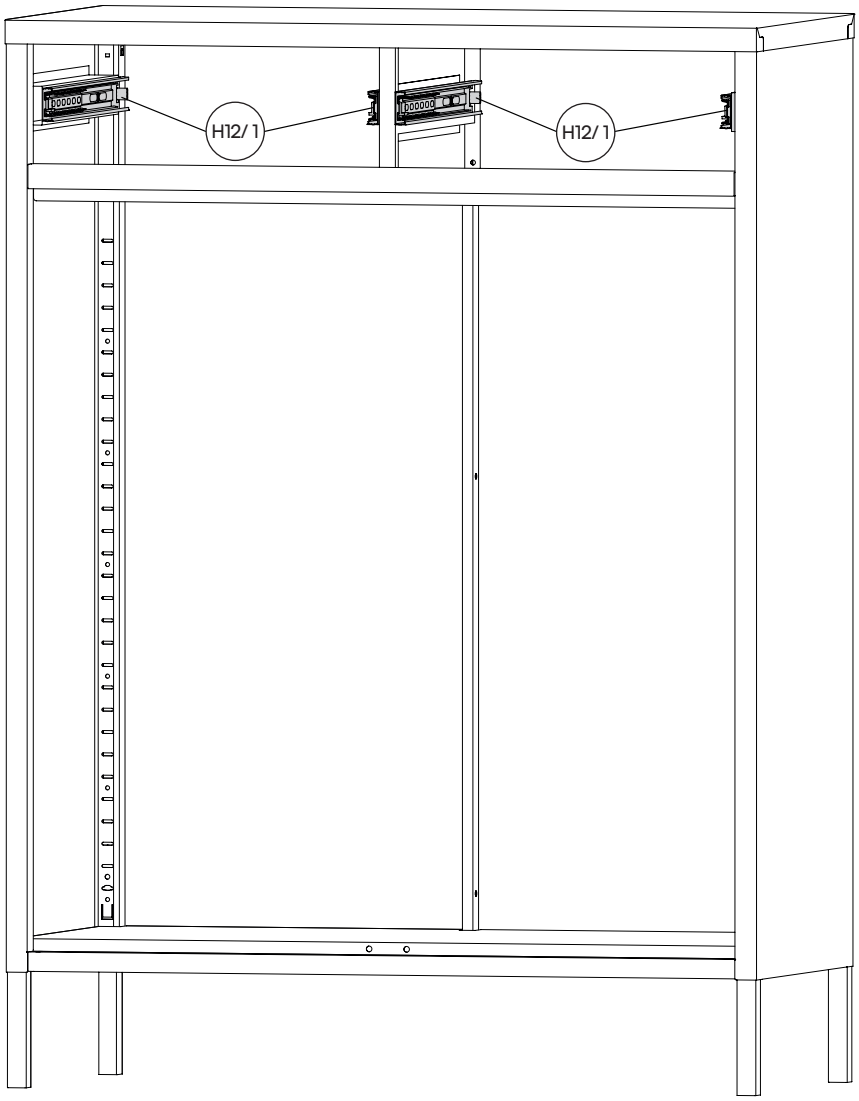


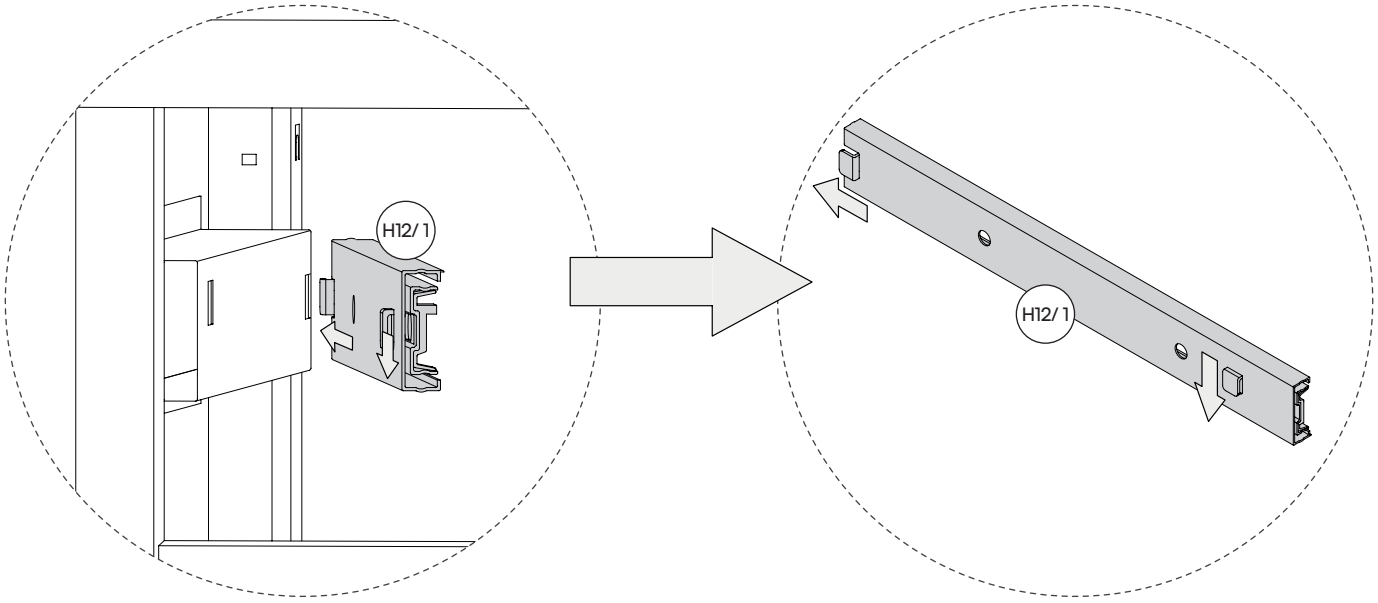

# 18

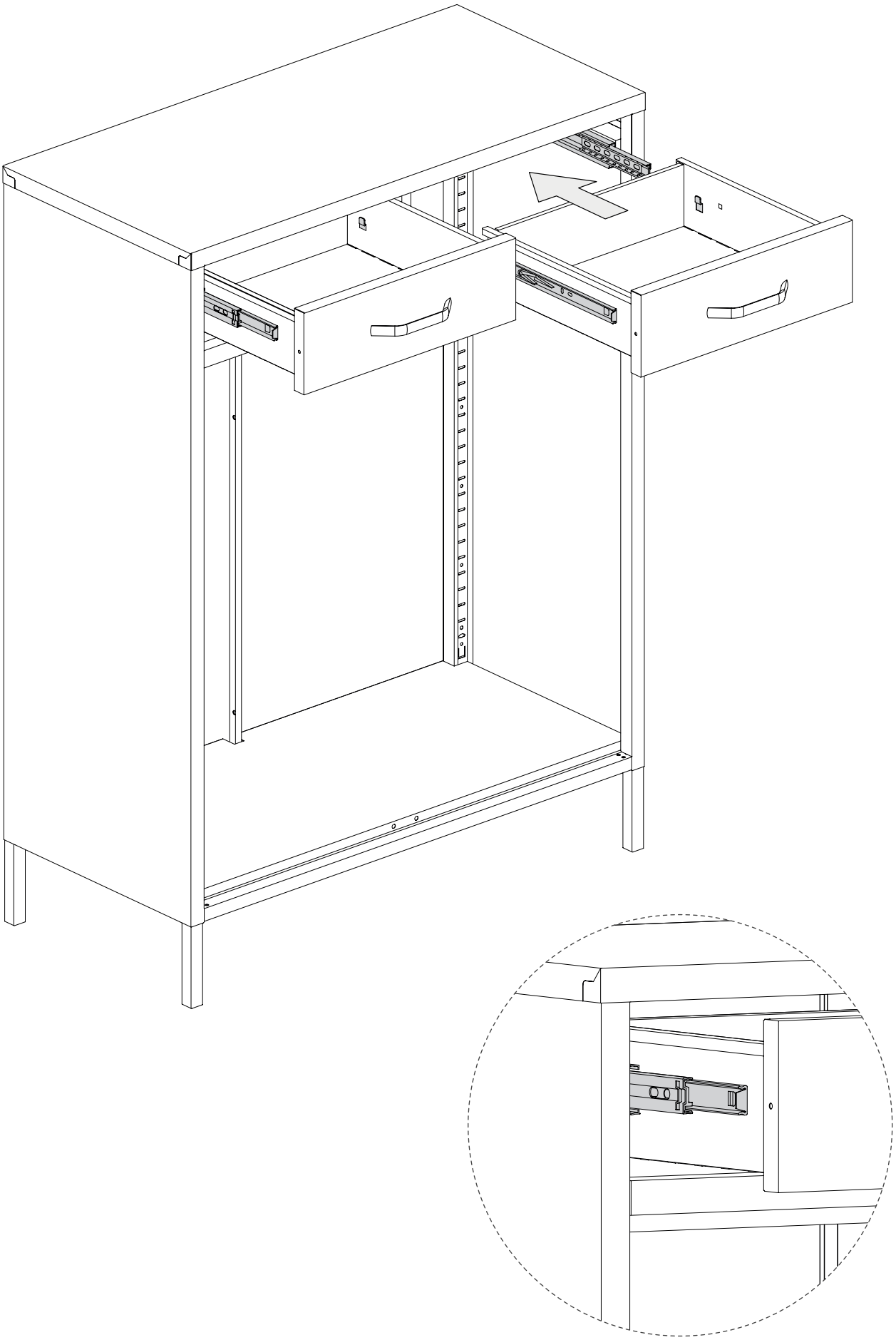

# 19

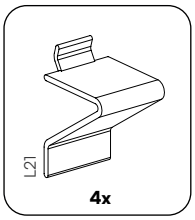


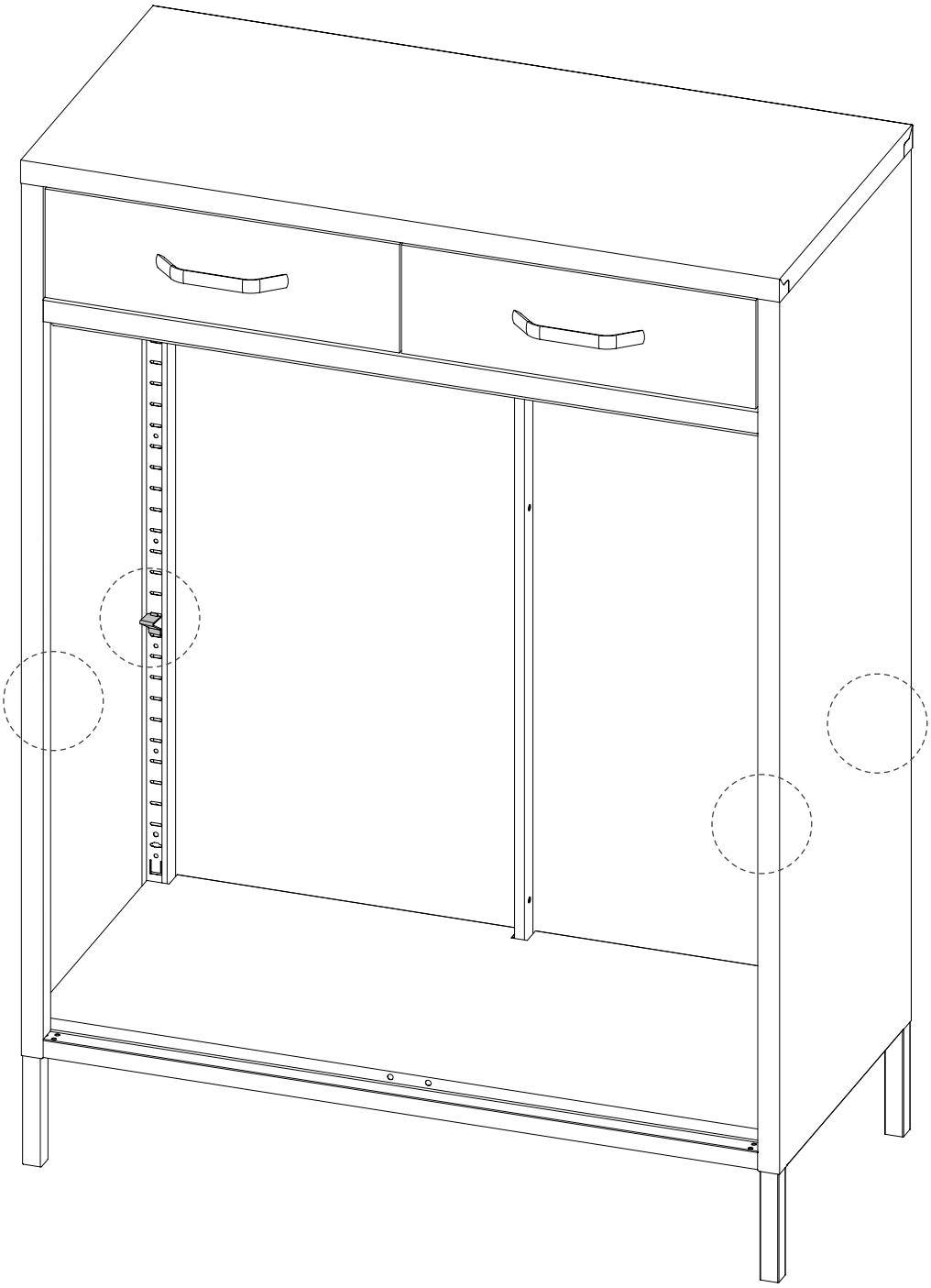

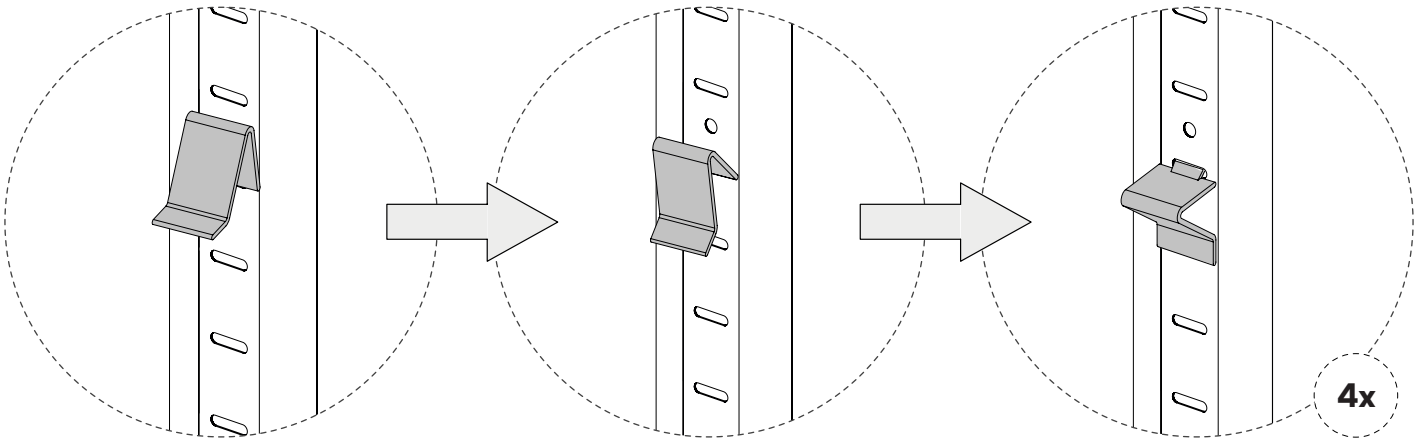

# 20

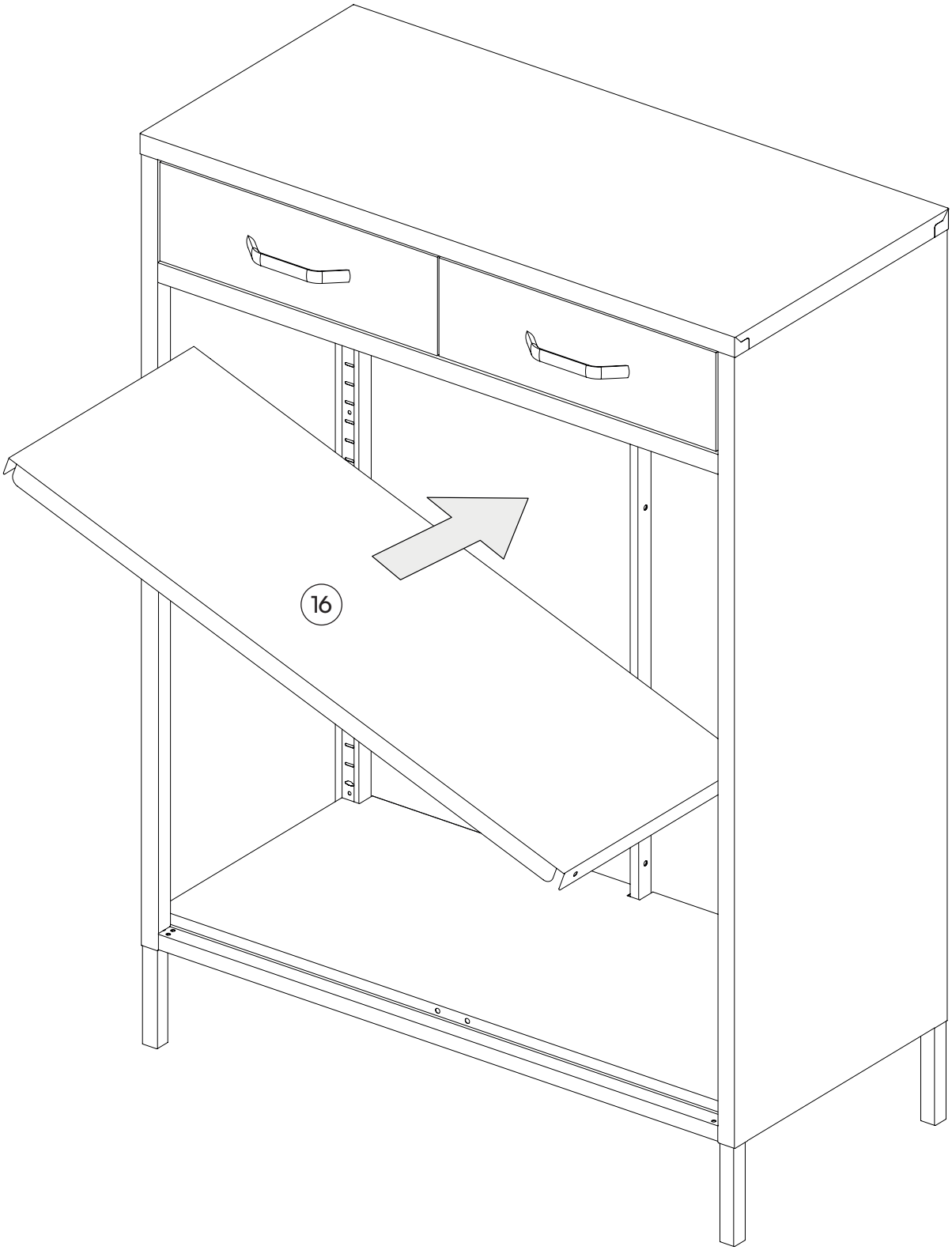

# 21

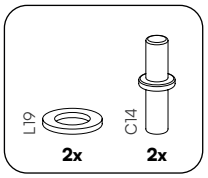


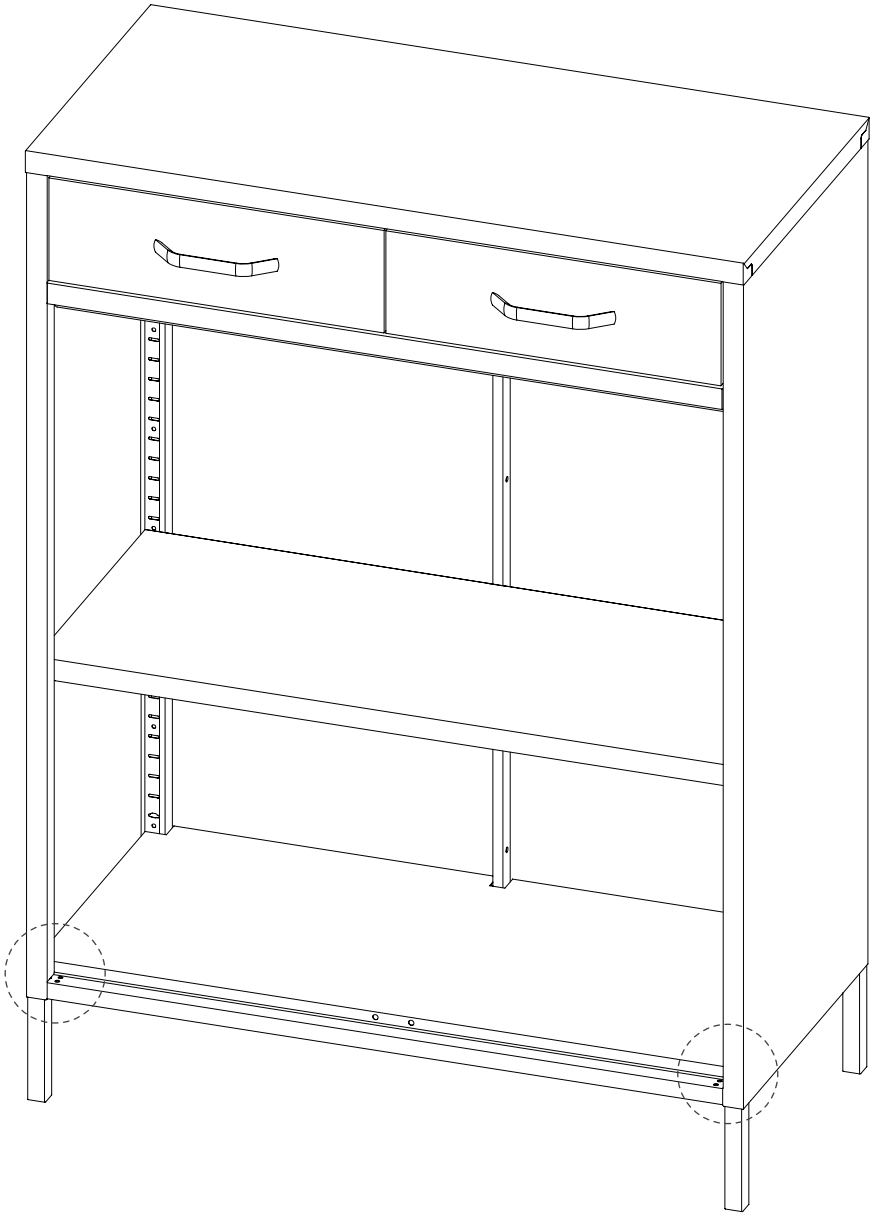

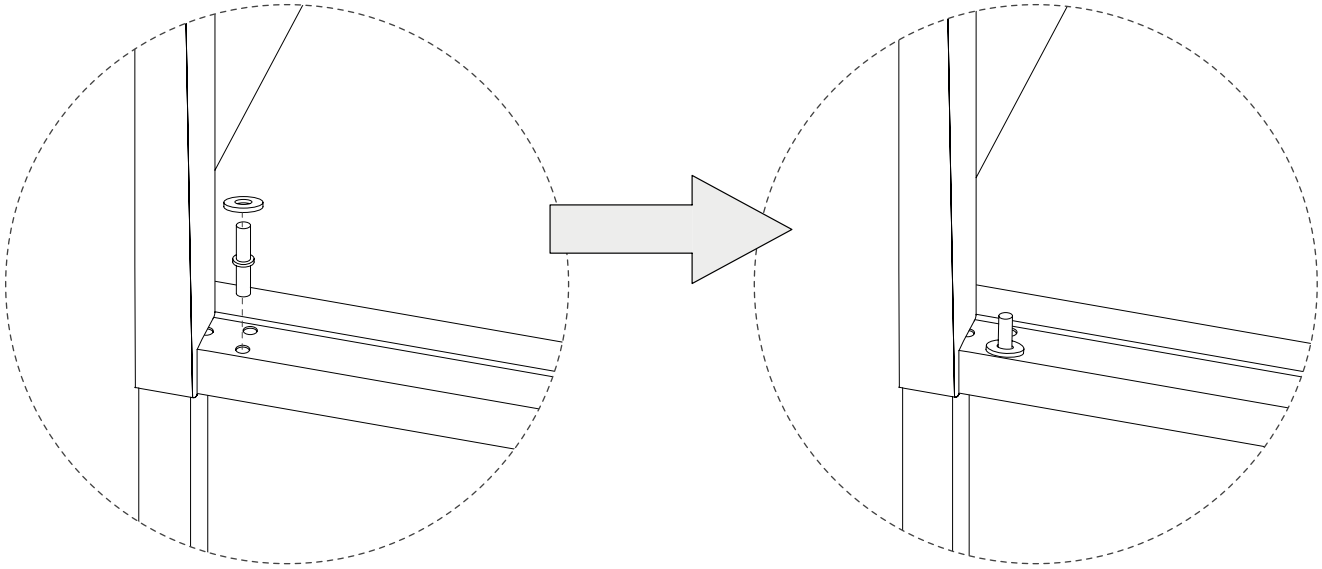

# 22

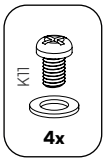


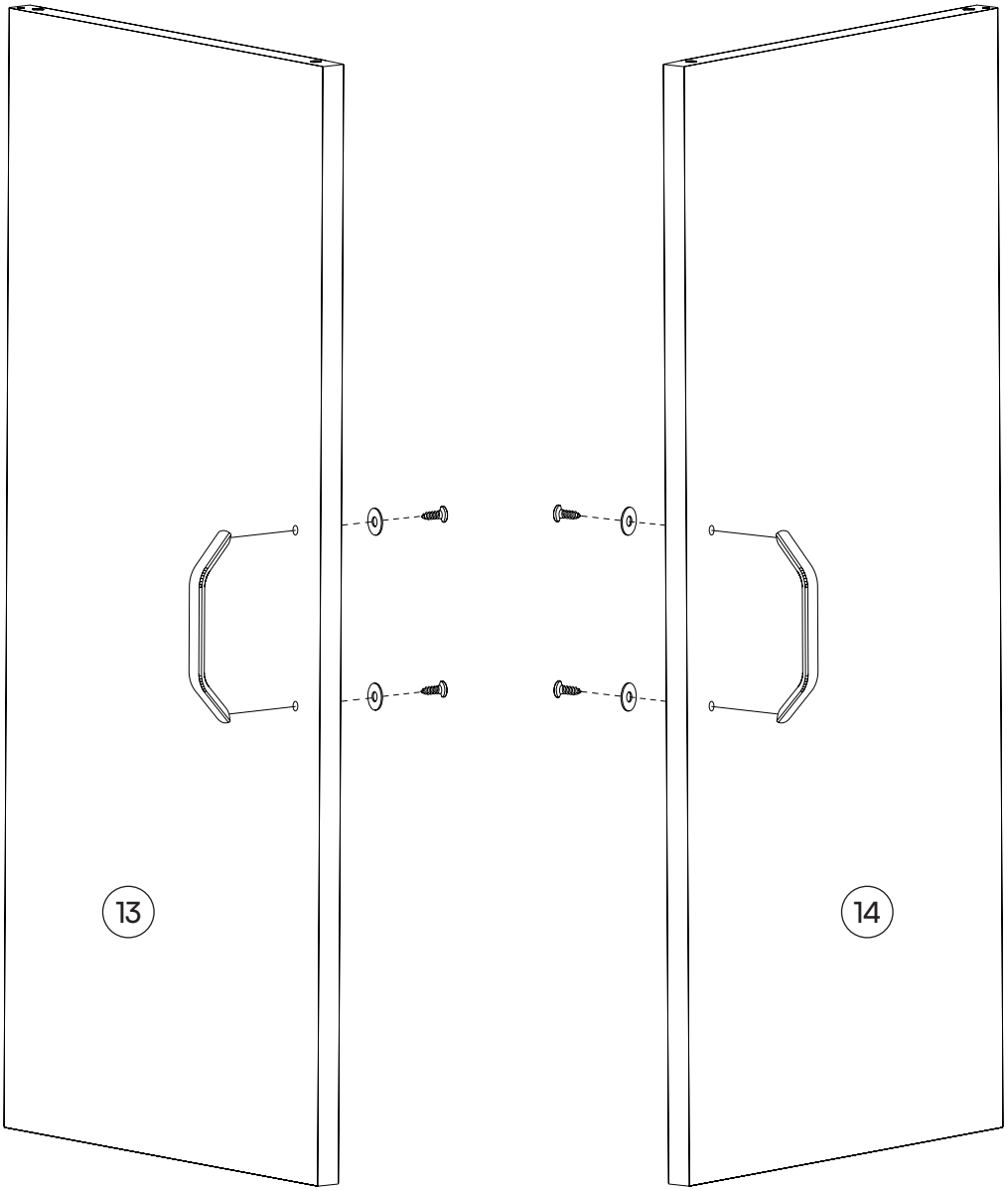

# 23

2x

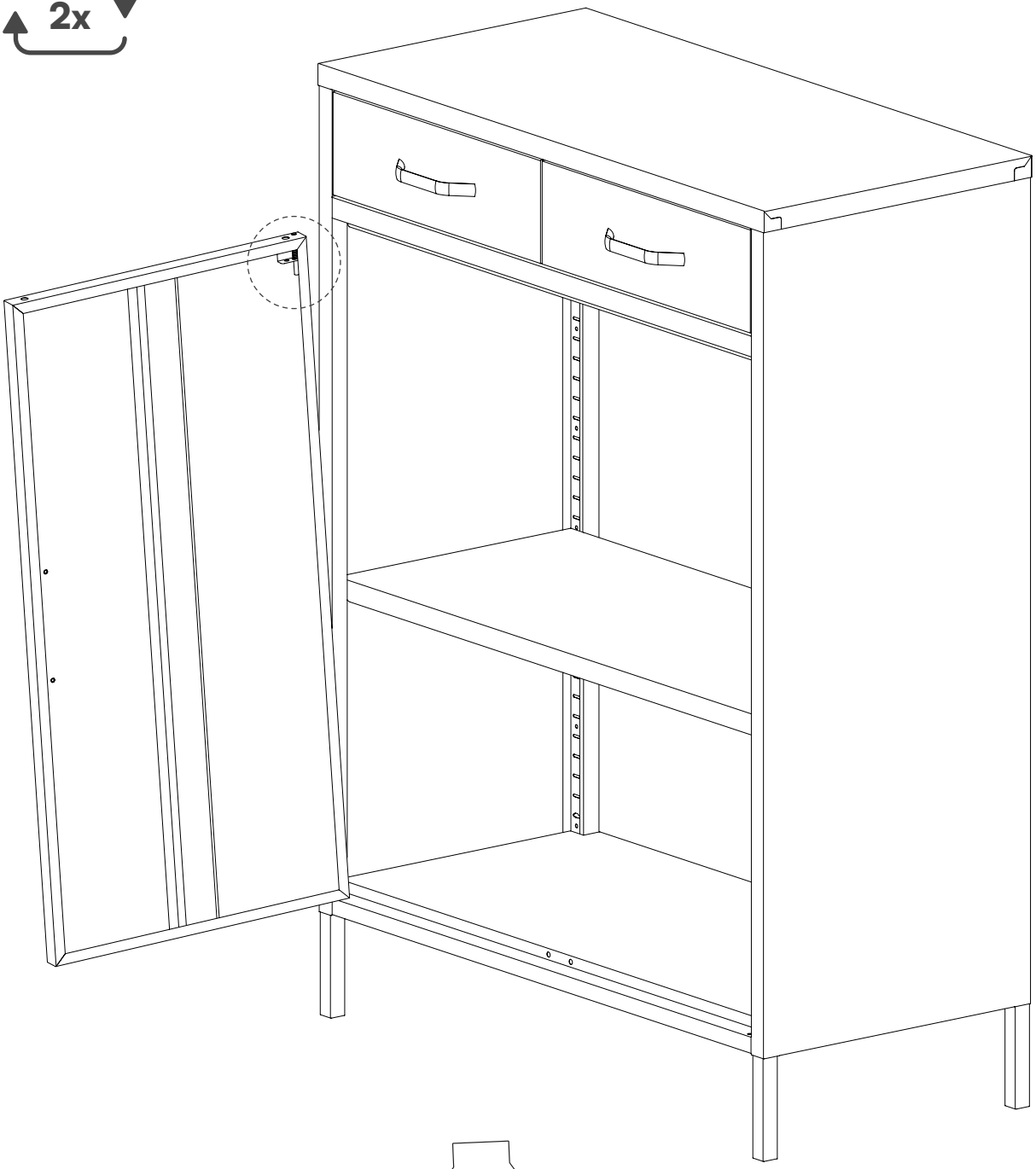

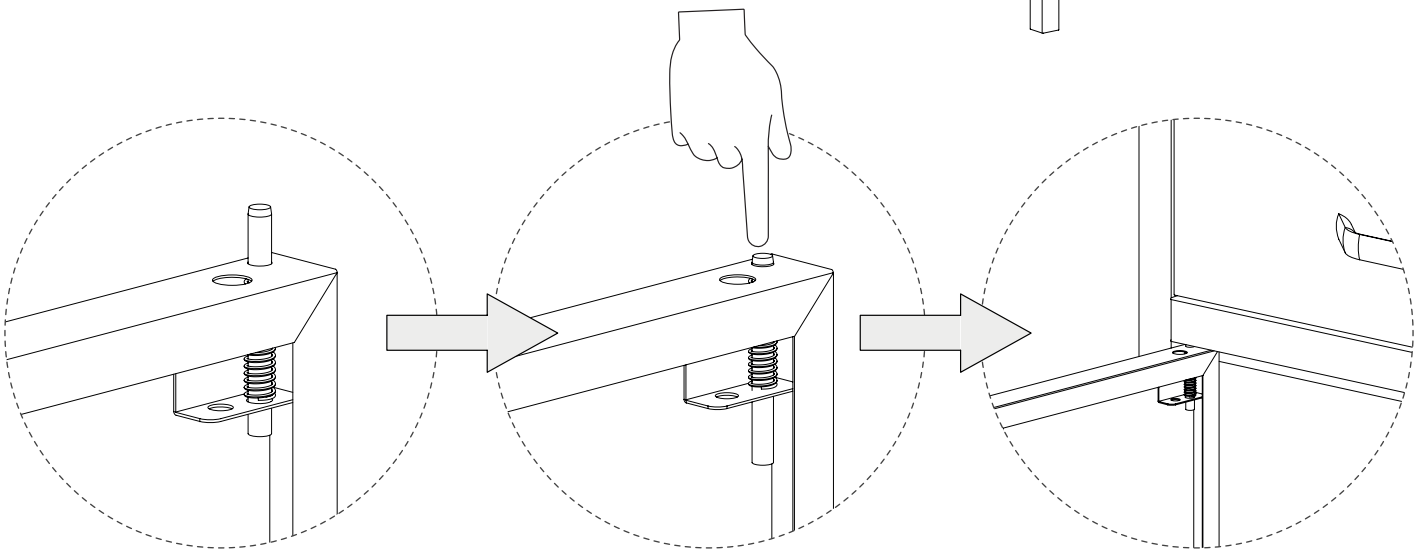

skølm.
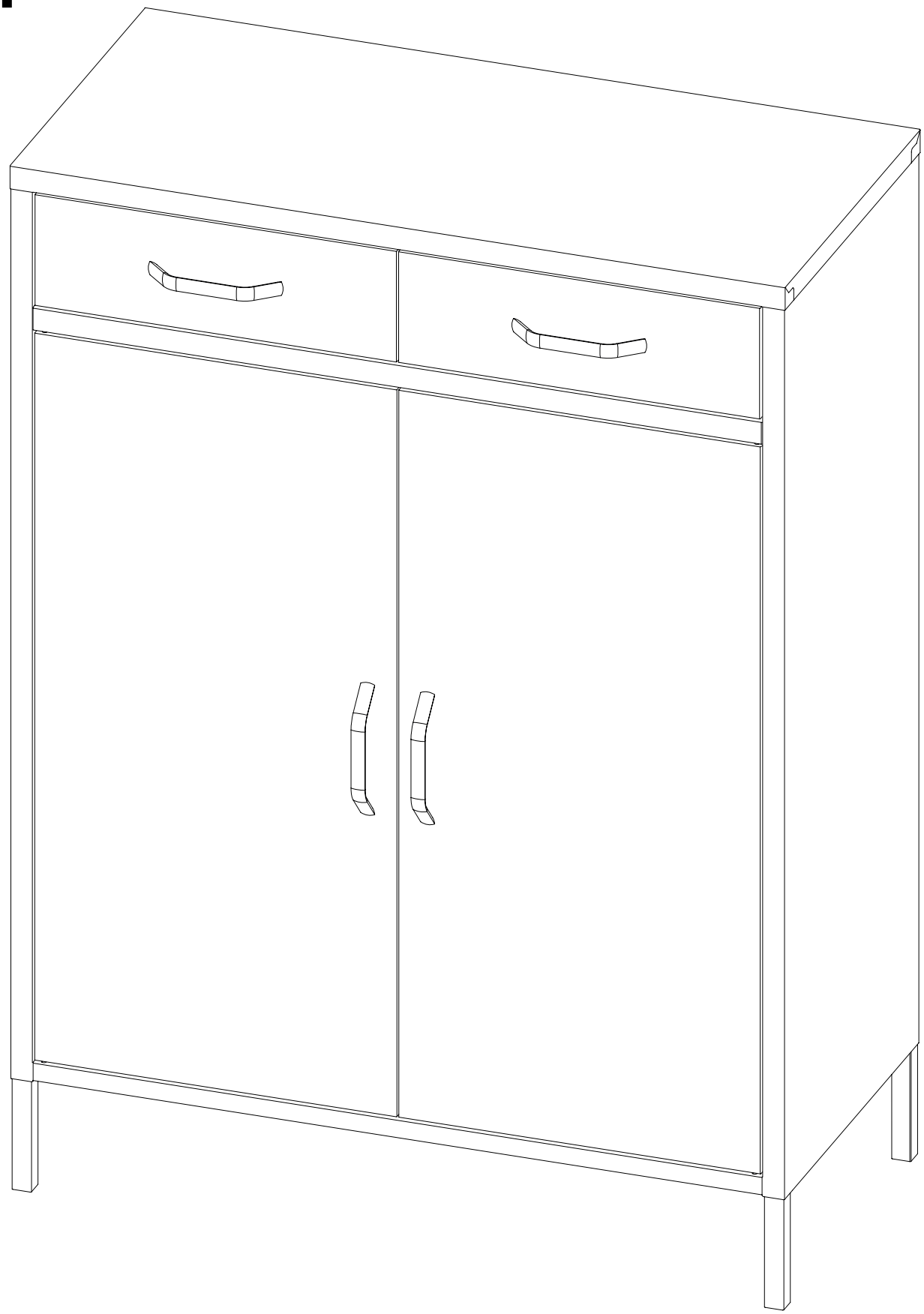
# 24