Bella bino

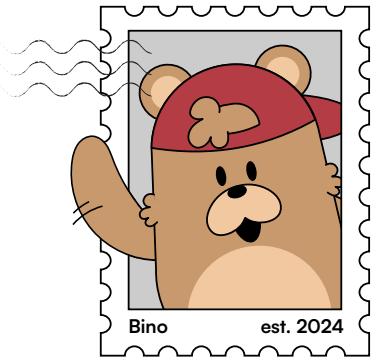

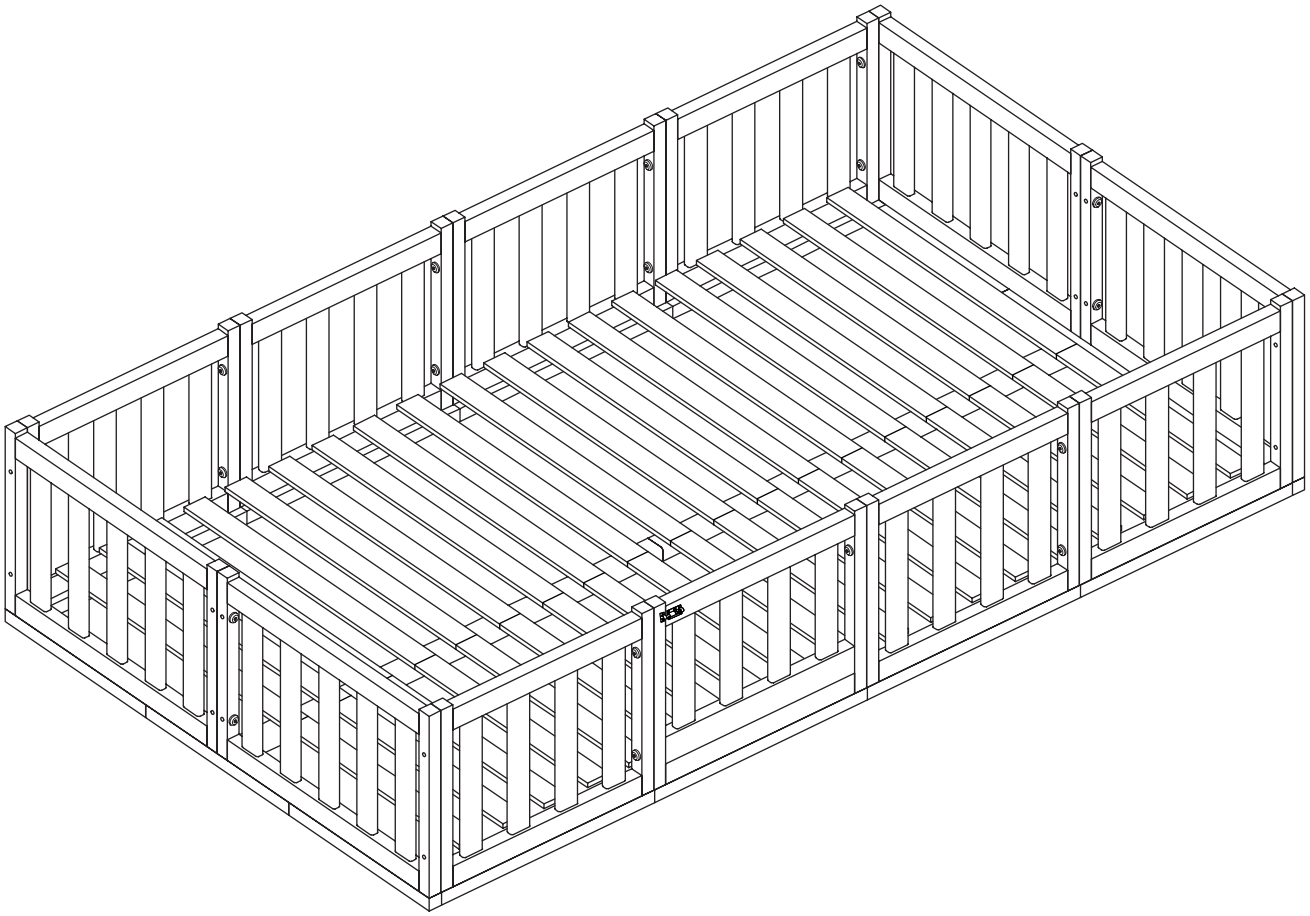

Tapi

Bodenbett mit Tür, 120x200 cm

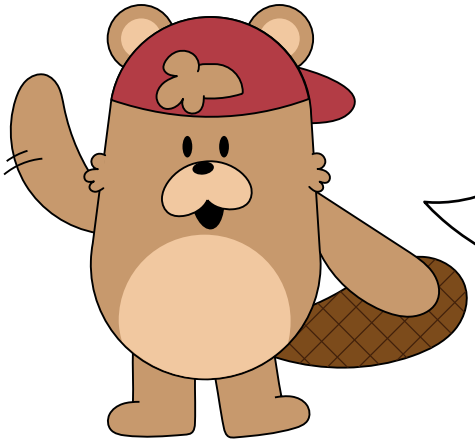

Hey,

ich freue mich, dass Du Dich für mein Produkt entschieden hast. Beachte die kommenden Hinweise, um den Aufbau problemlos zu gestalten.

Viel Spaß mit Deinem Produkt!

50%

weniger Fehler beim Aufbau durch sorgfältiges Lesen der Anleitung

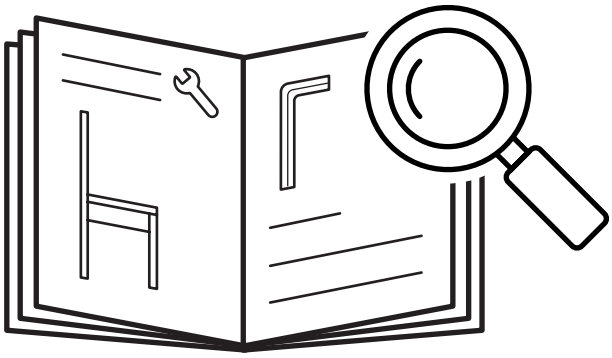

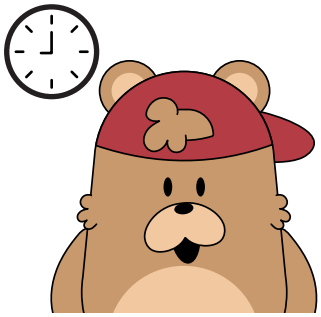

60-80

min

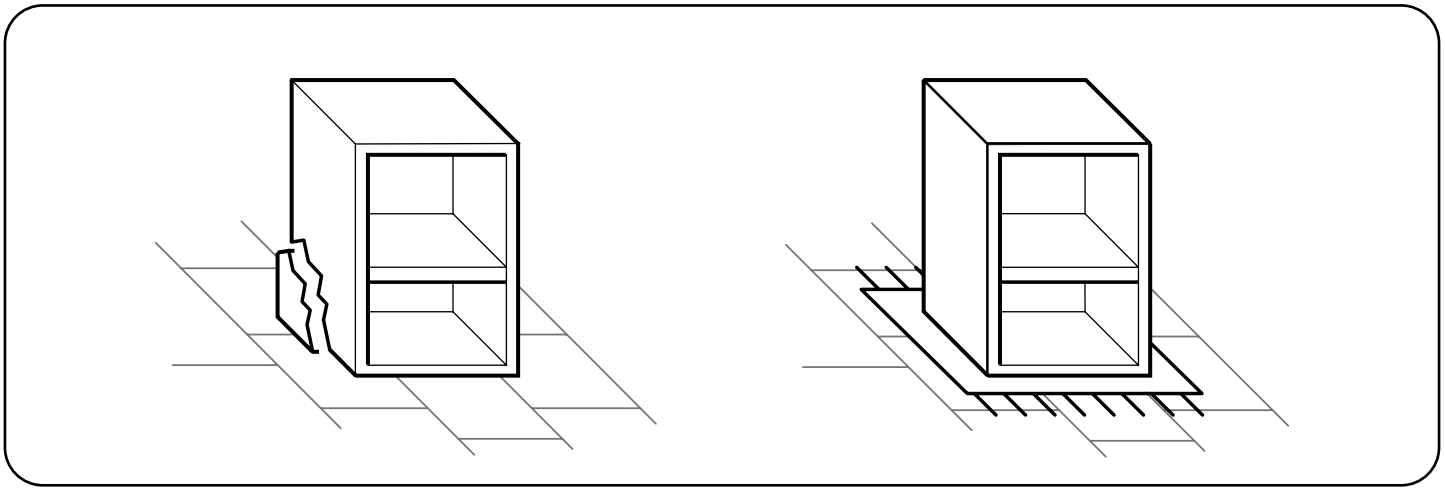

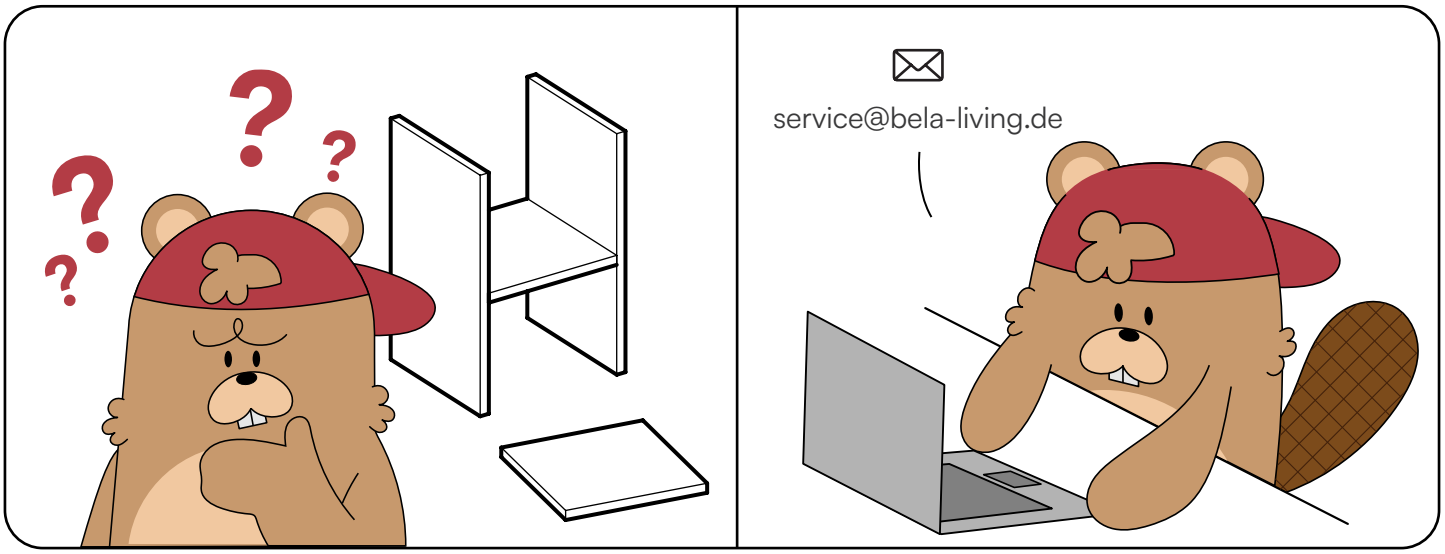
service@bela-living.de

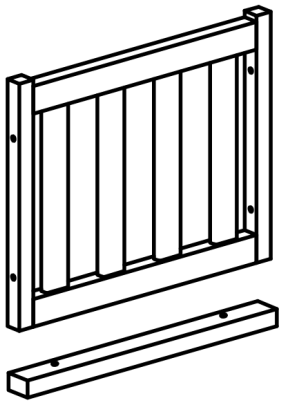

1 Kurze Seitenwand
7x

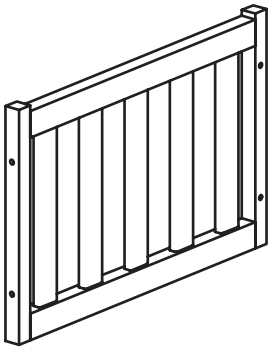

2 Lange Seitenwand
4x

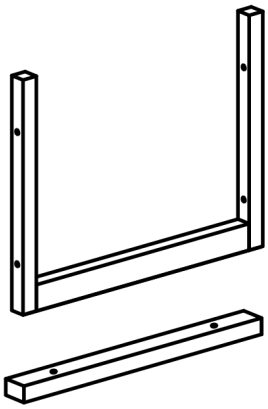

3 Ausgangsrahmen
1x

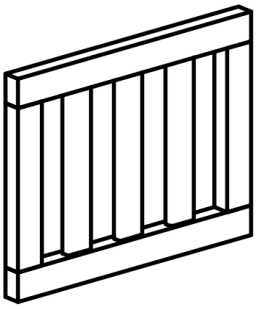

4 Tür
1x

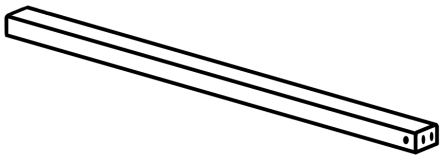

5 Bodenstrebe
2x

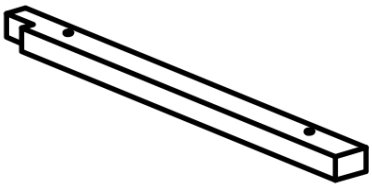

6 Äußere Leiste für Seitenstrebe
4x

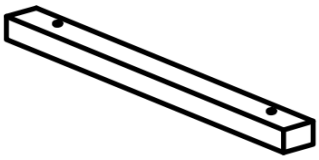

7 Verbindungsleiste für Seitenstrebe
2x

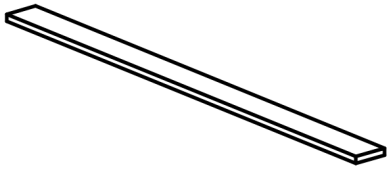

8 Lattenrost
30x

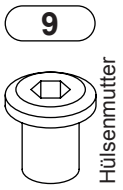

9 Hülsenmutter

24x

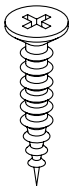

10 Kreuzschraube

20x

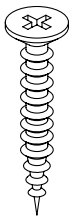

11 Kreuzschraube

60x

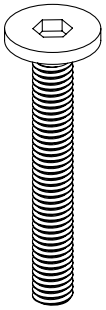

12 Verbindungsschraube

24x

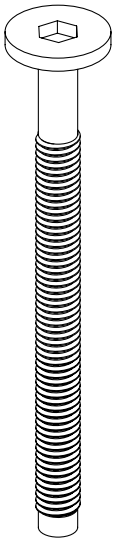

13 Schraube M6

2x

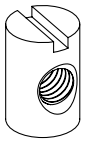

14 Fassmutter

2x

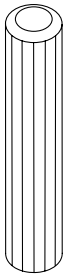

15 Holzdübel

2x

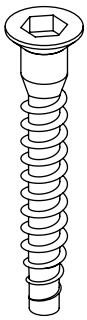

16 Schraube

28x

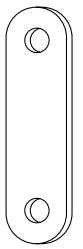

17 Türstopper

1x

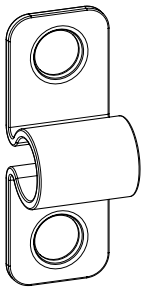

18 Schließblech

1x

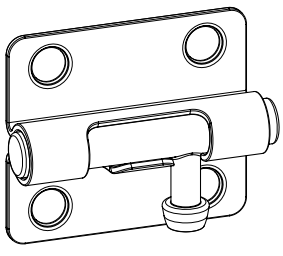

19 Türriegel

1x

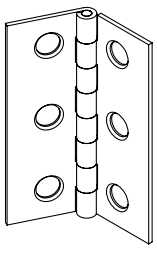

20 Scharnier

2x

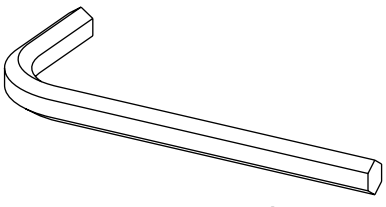

21 Inbusschlüssel

1x

Ein letzter Check:

Bitte überprüfe, ob Du alle Teile hast.

Viel Spaß beim Aufbau!

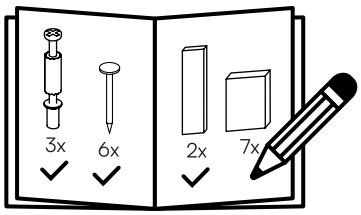

1

7x

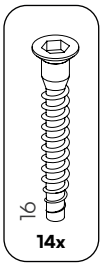

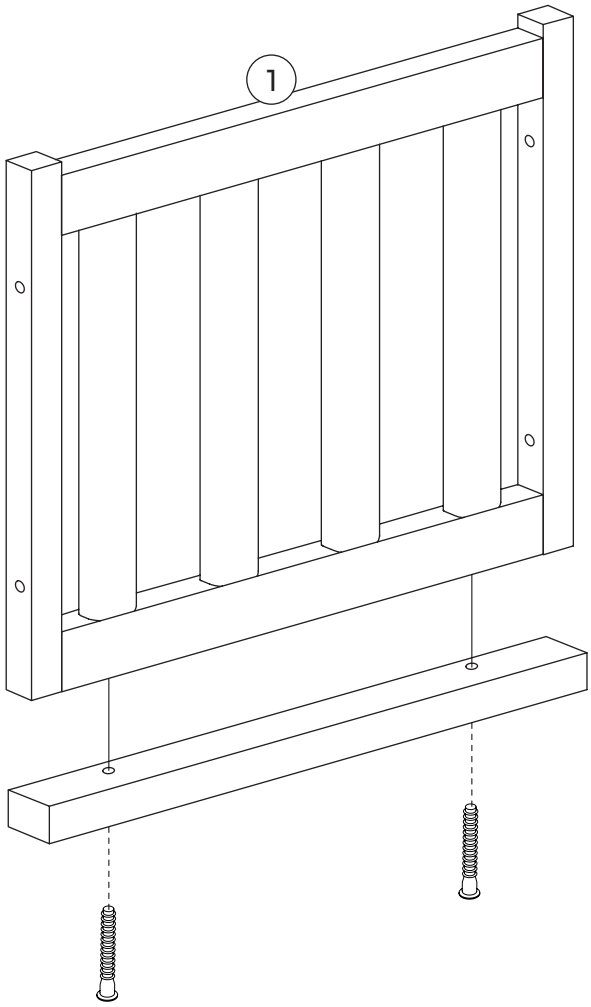

2

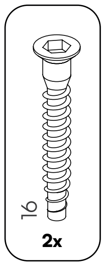

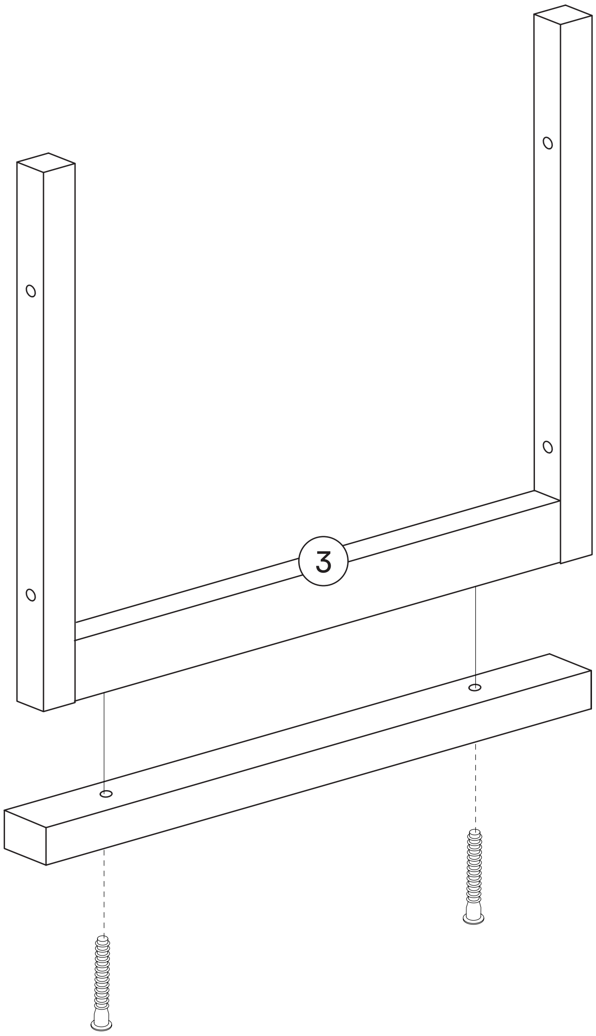

3

2x

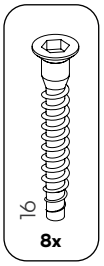

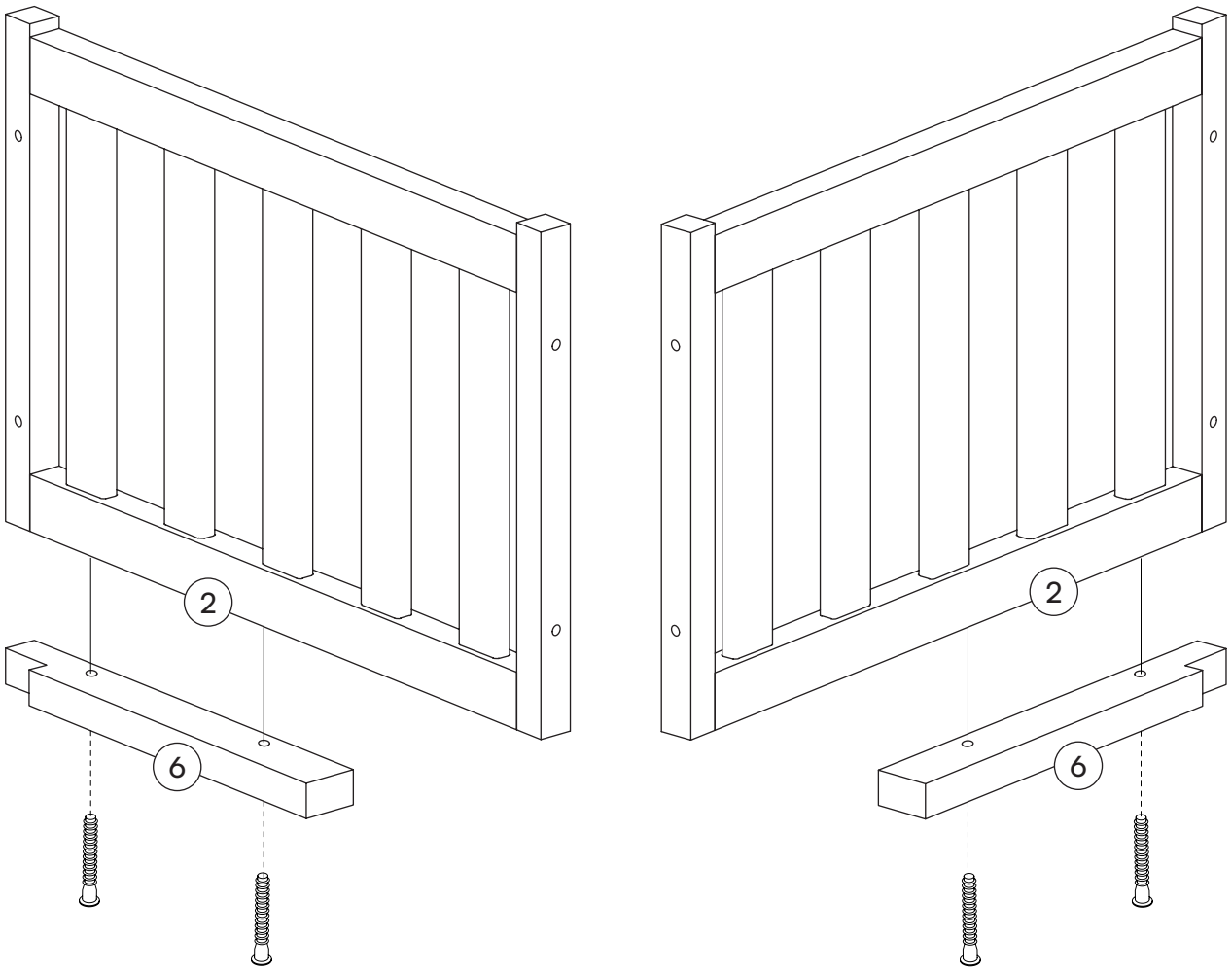

4

2x

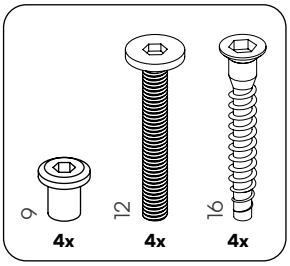

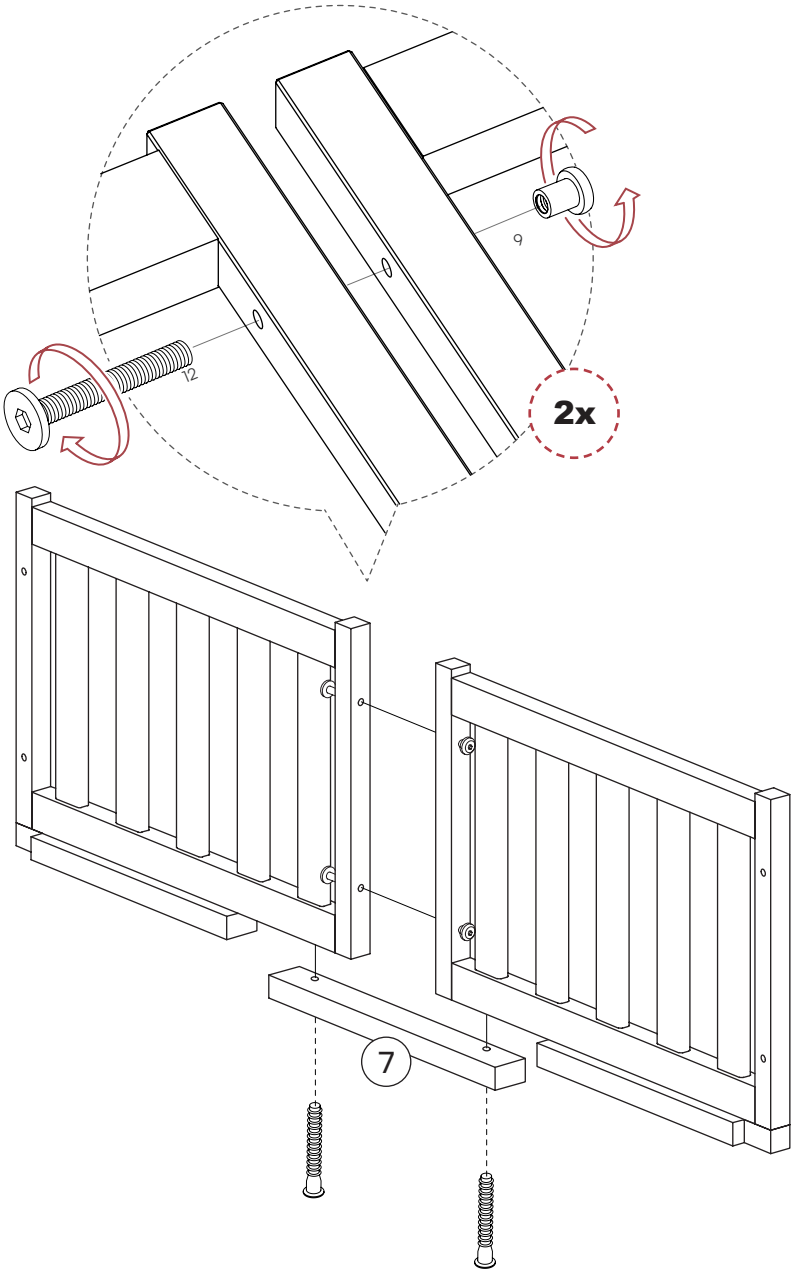

Bella bino

5

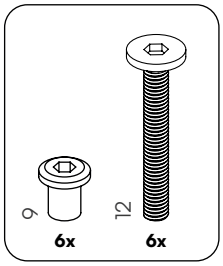

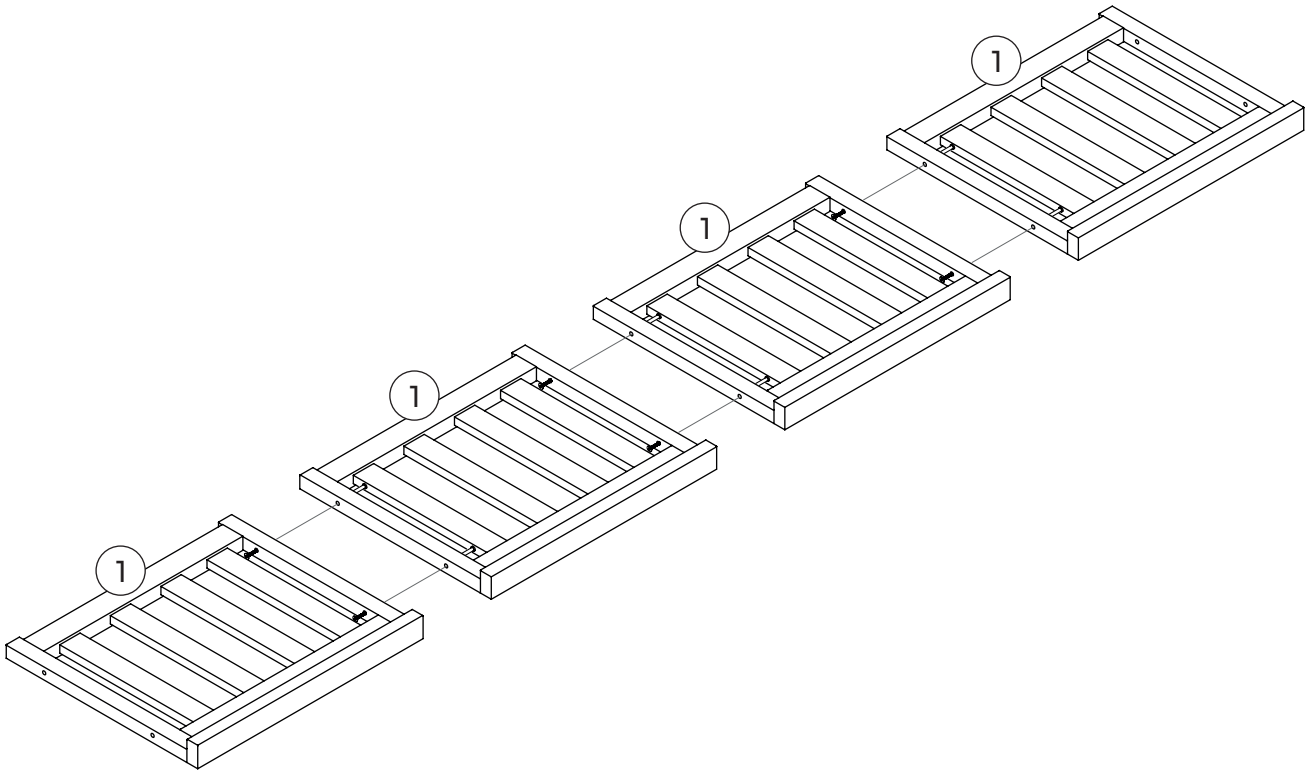

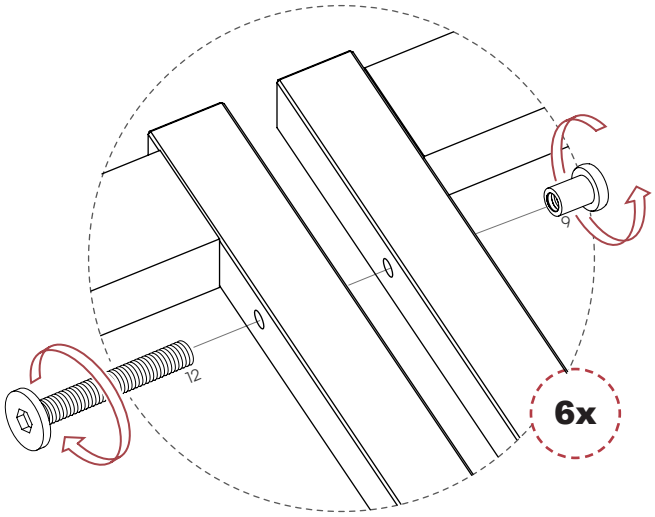

6

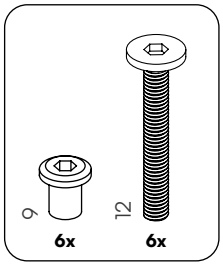

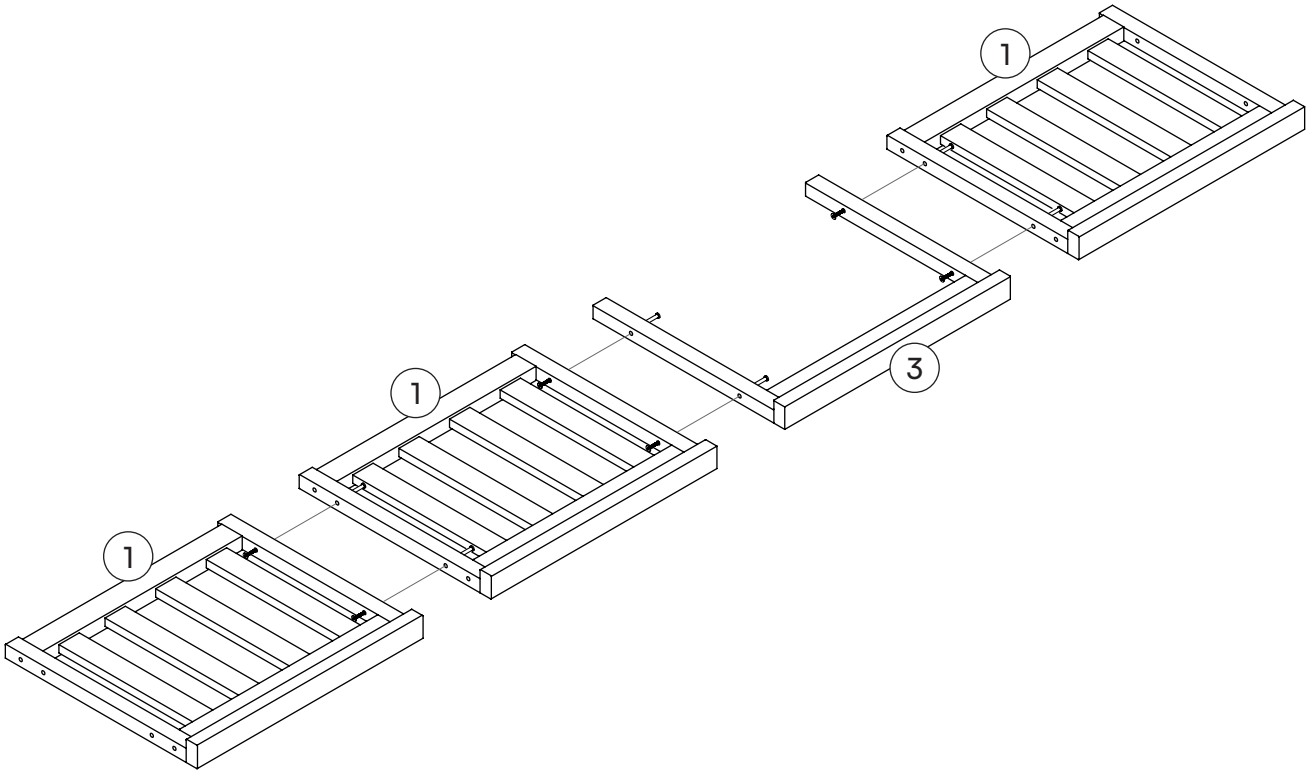

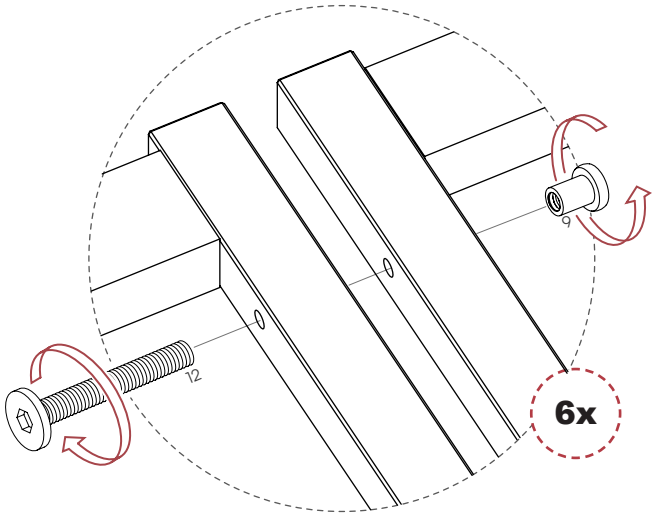

Bella bino

7

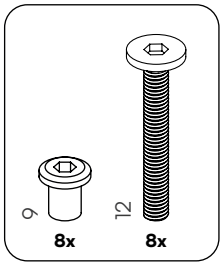

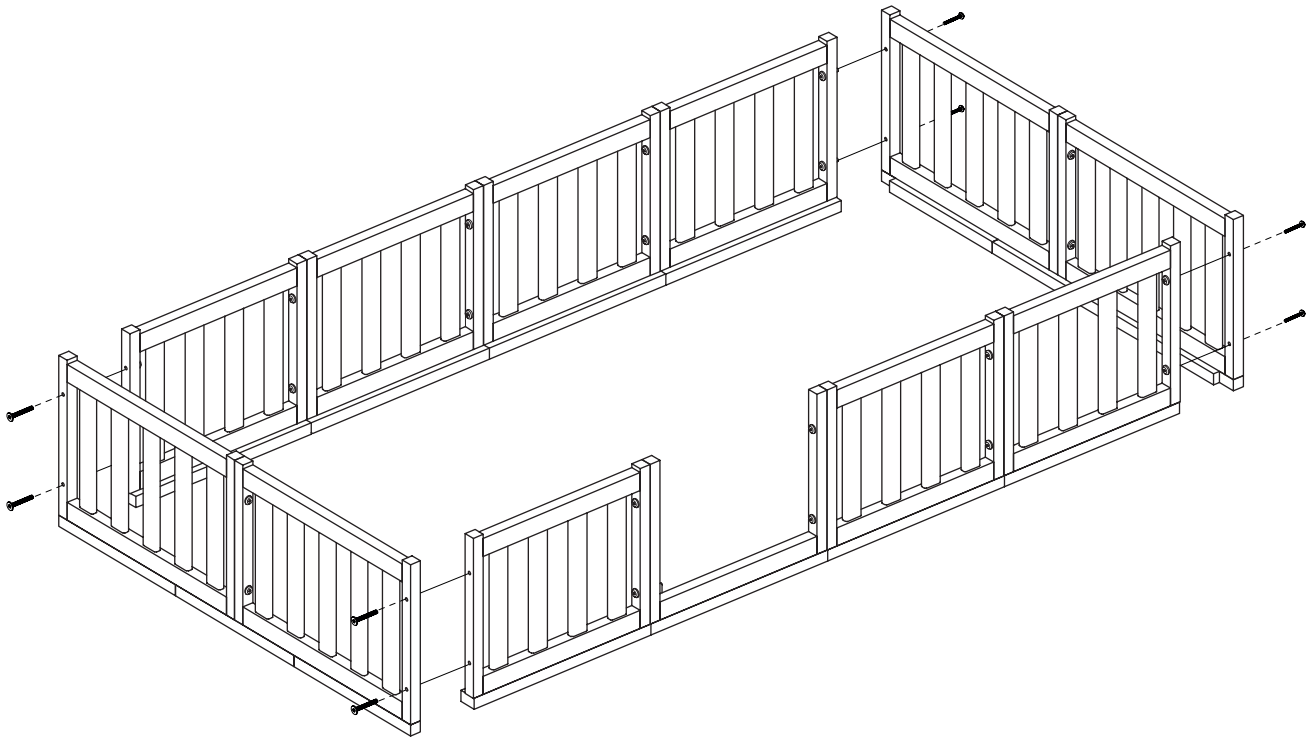

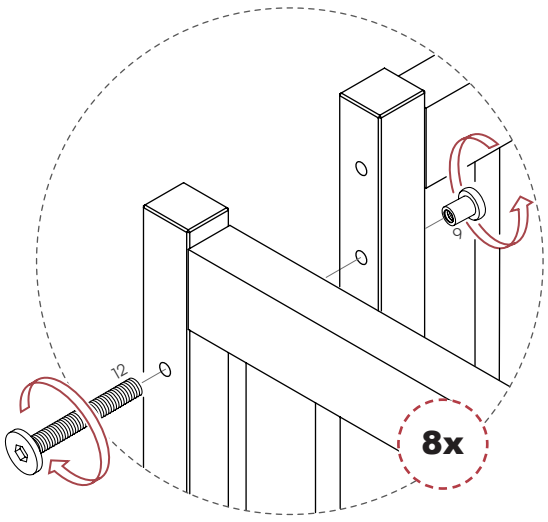

8

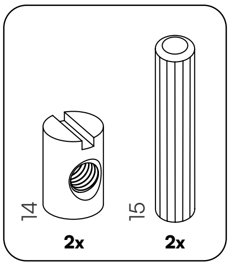

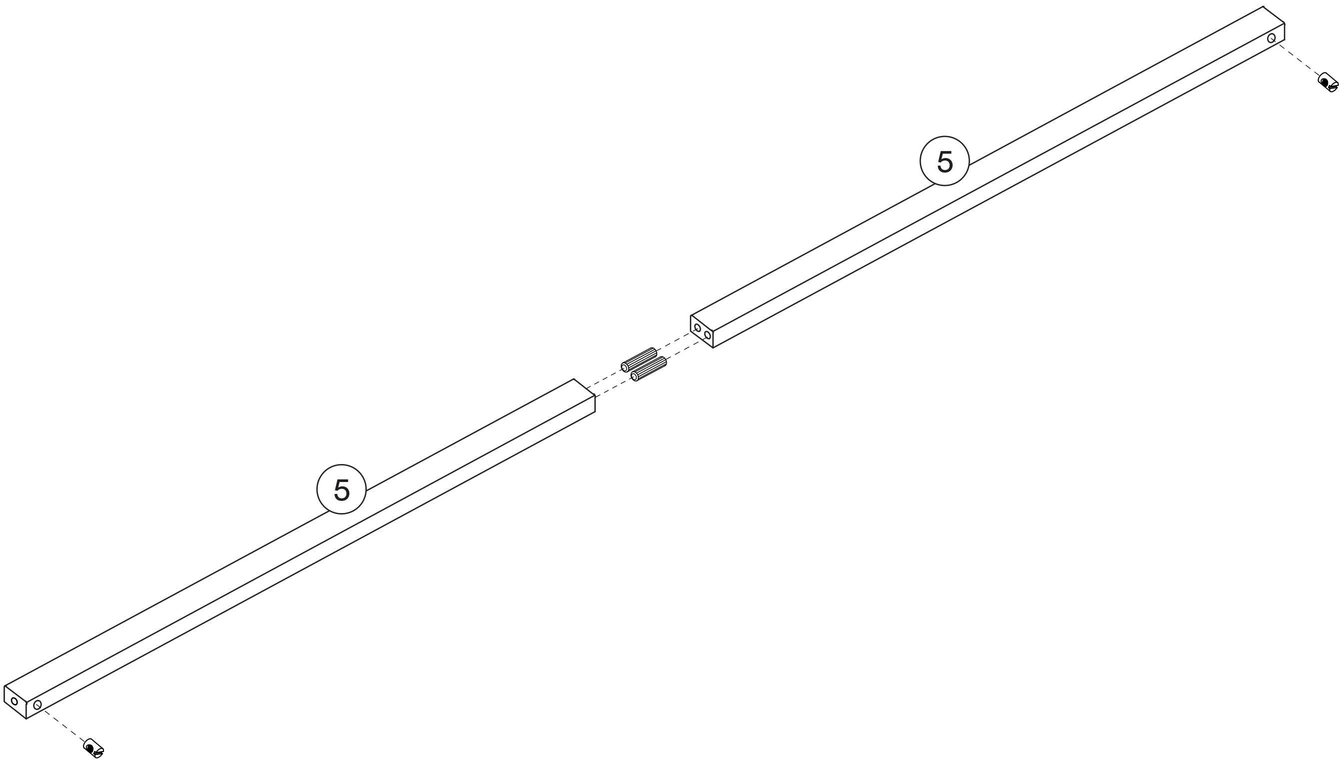

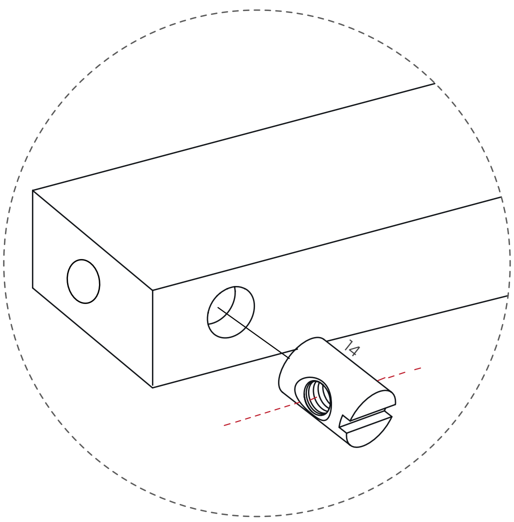

9

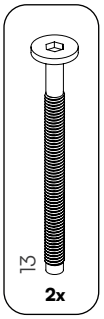

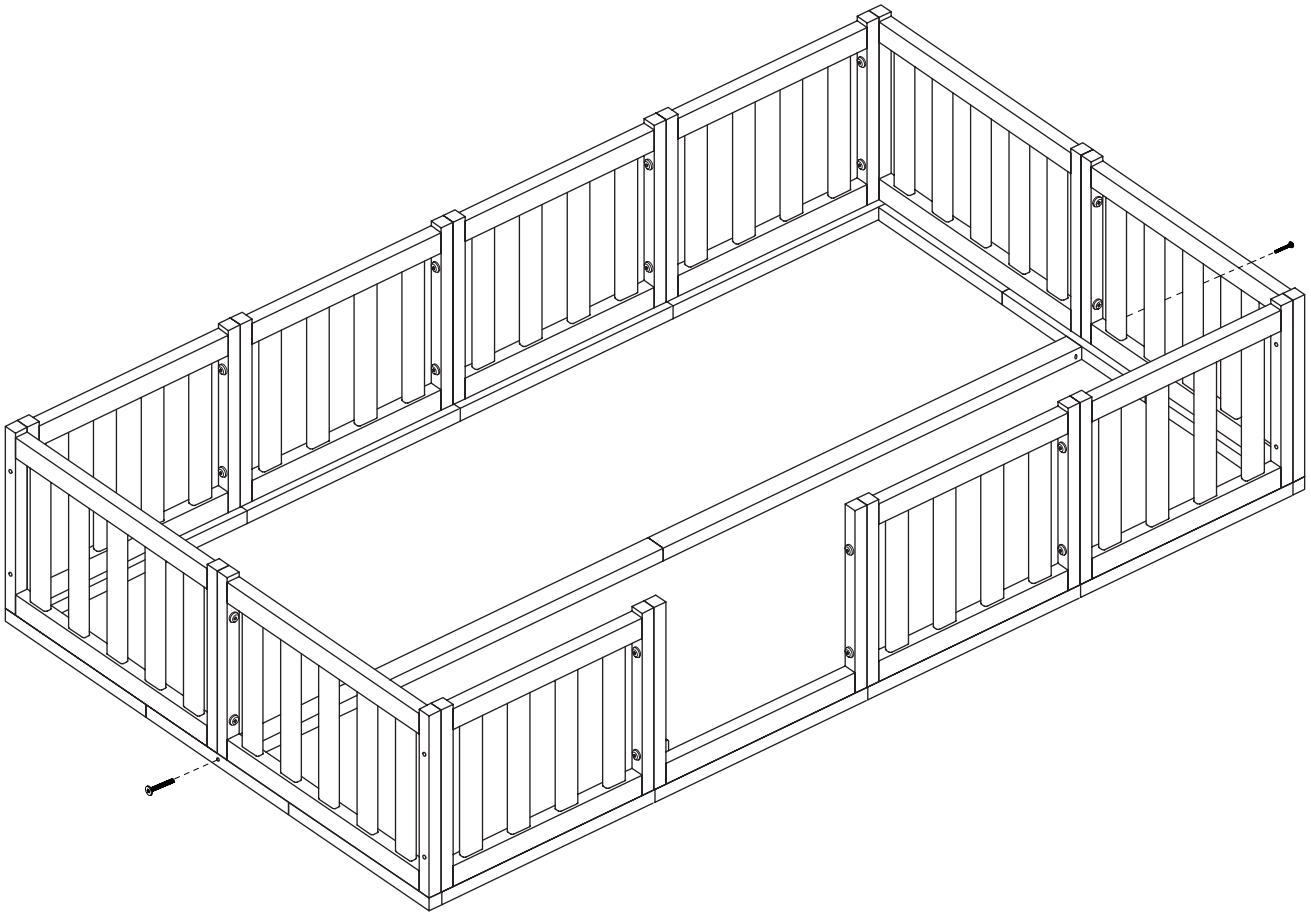

10

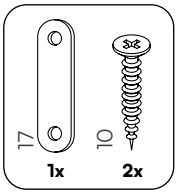

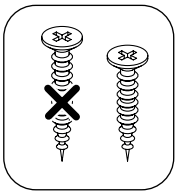

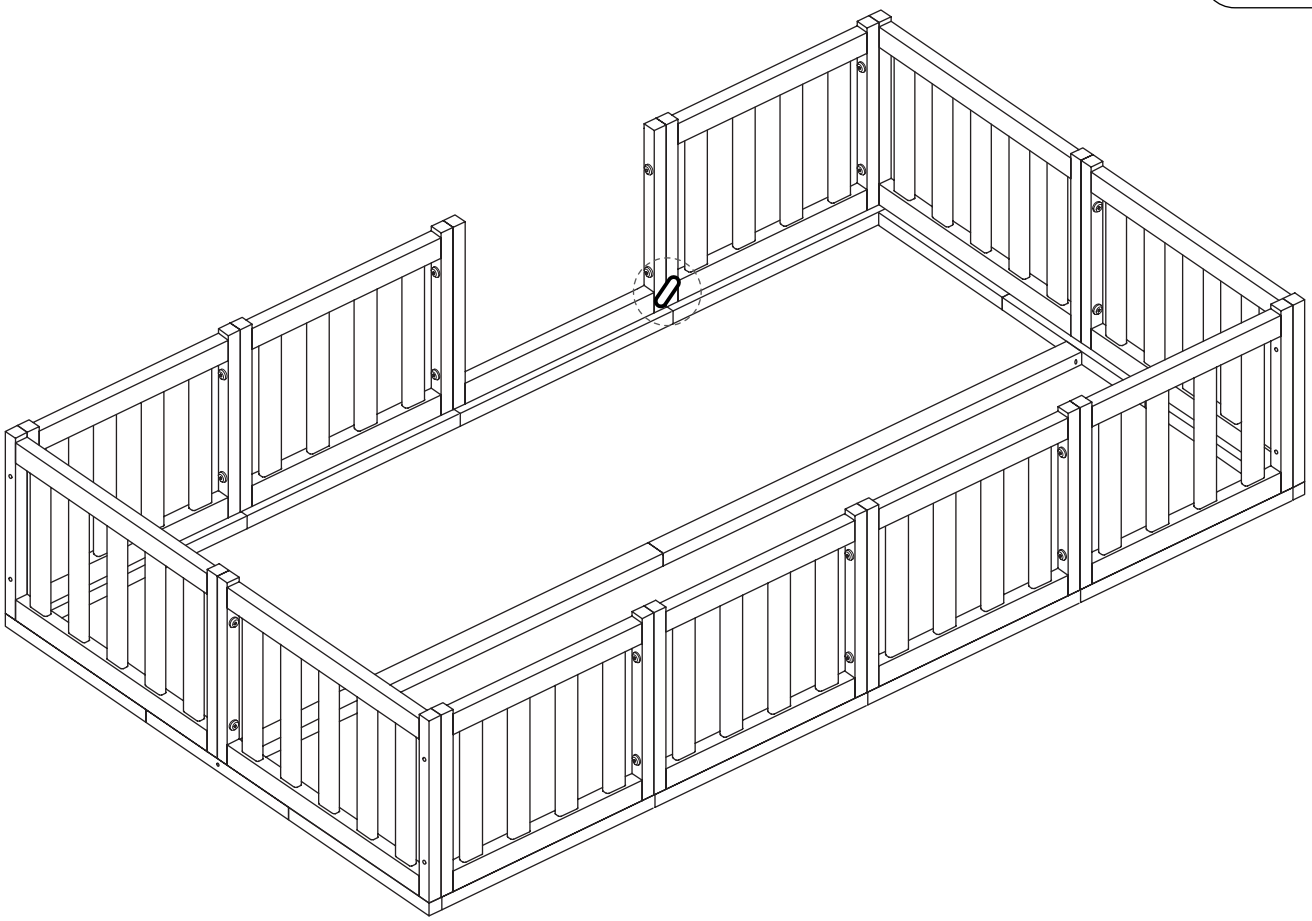

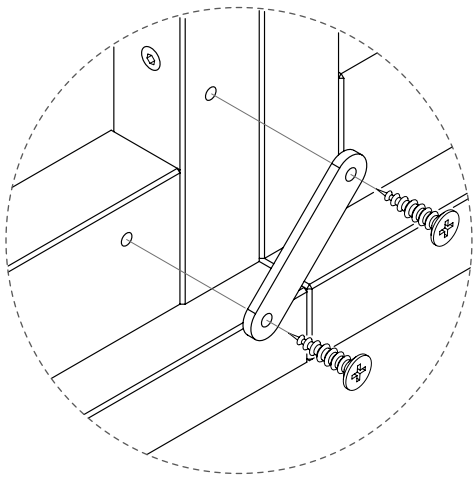

Bella bino

11

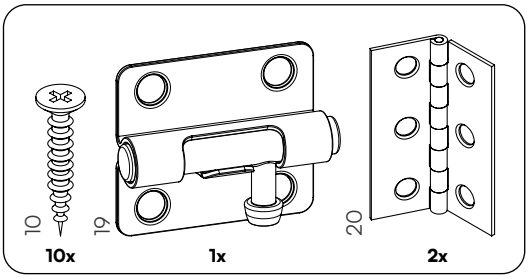

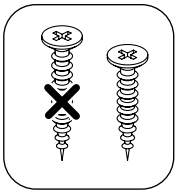

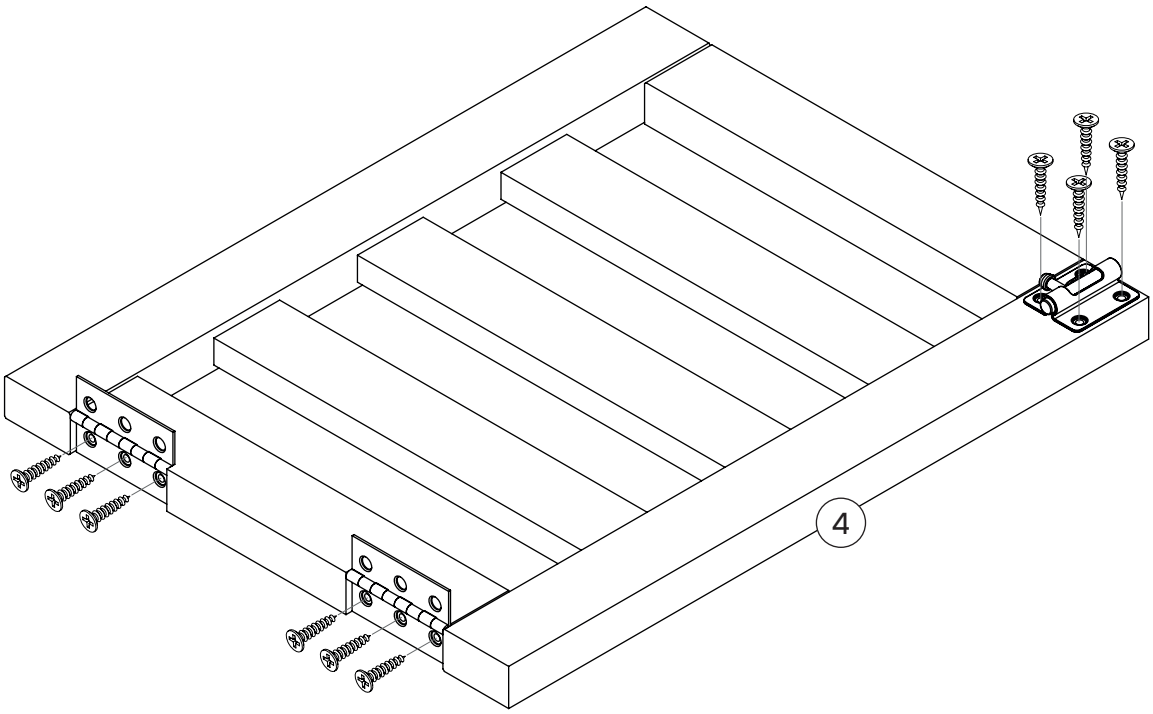

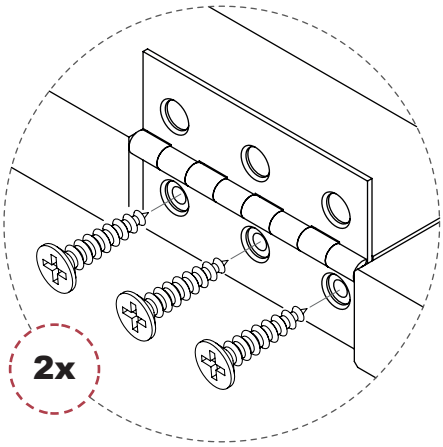

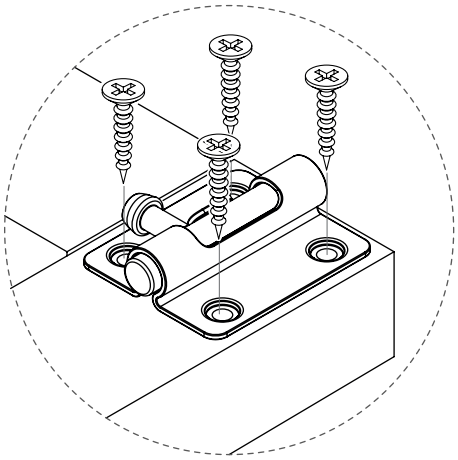

12

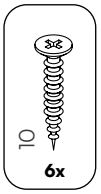

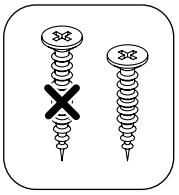

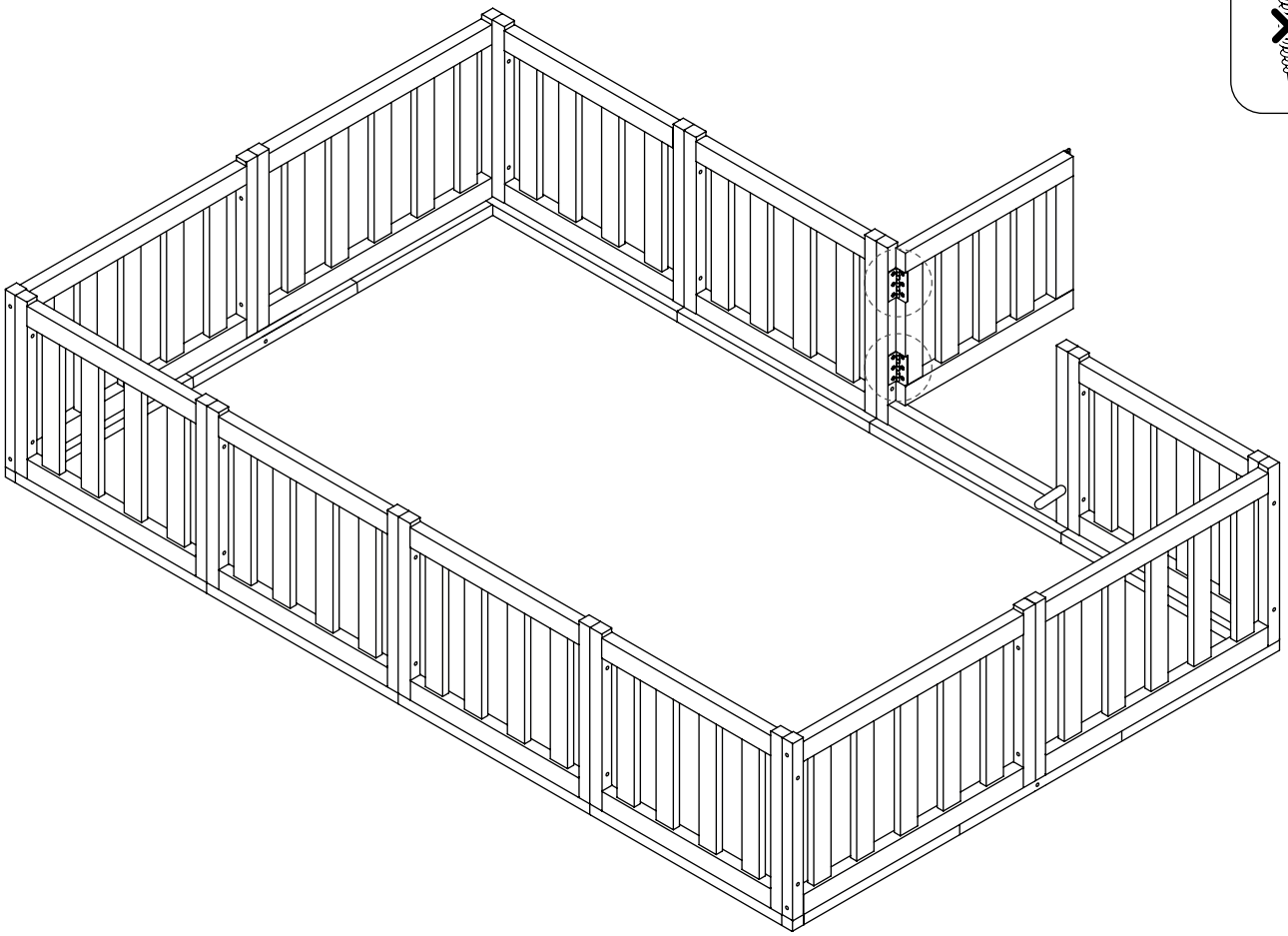

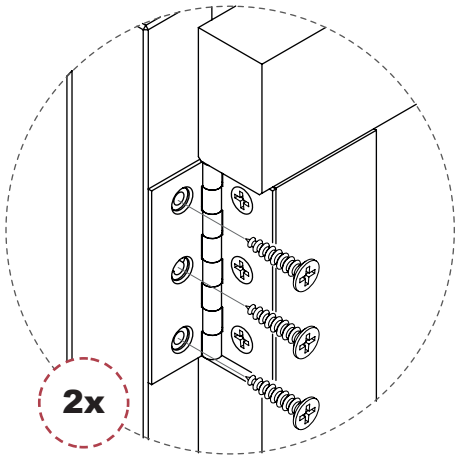

Bella bino

13

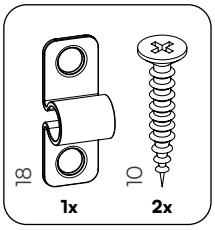

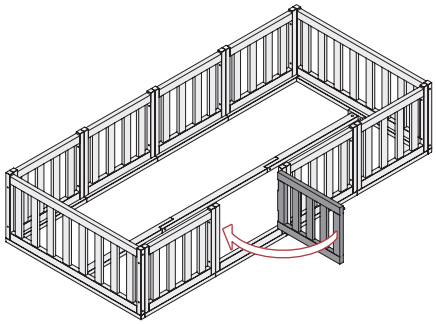

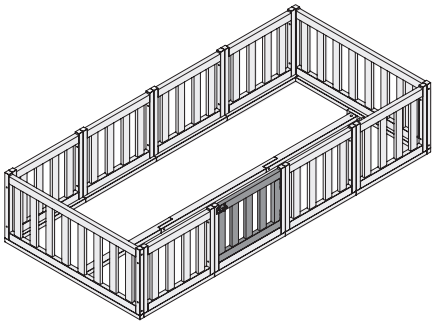

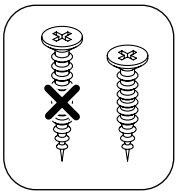

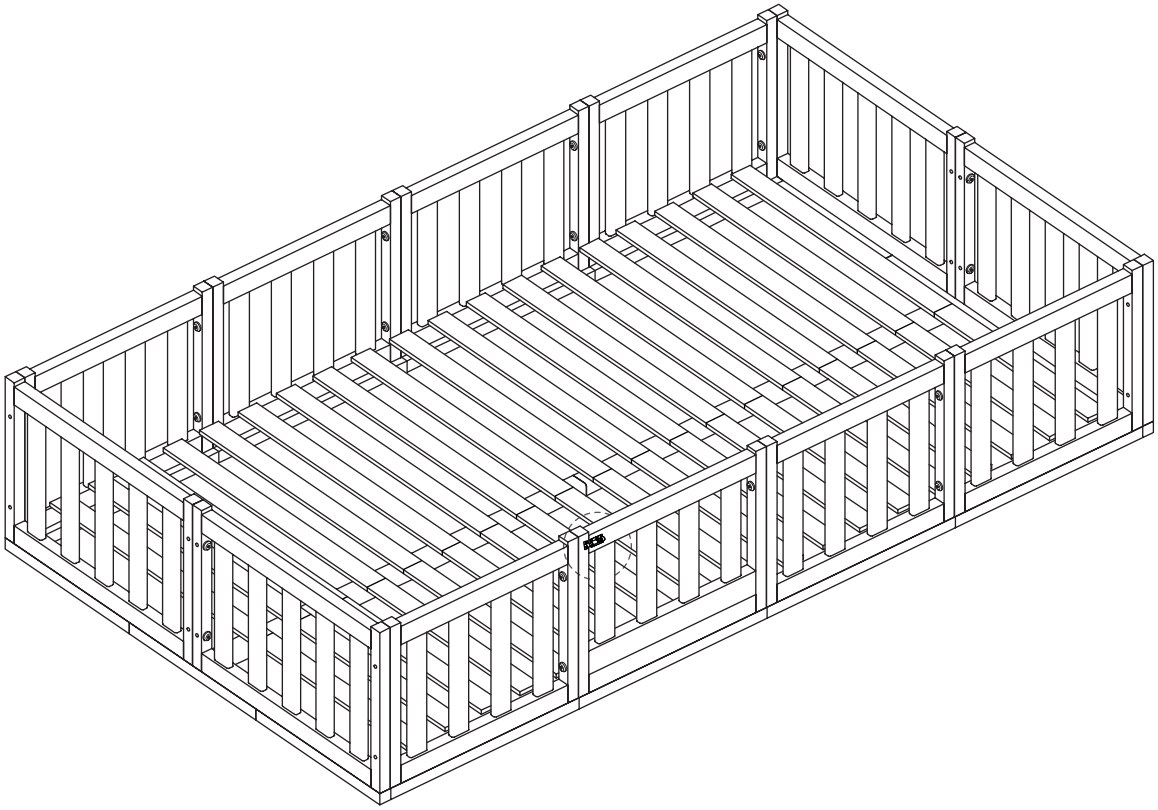

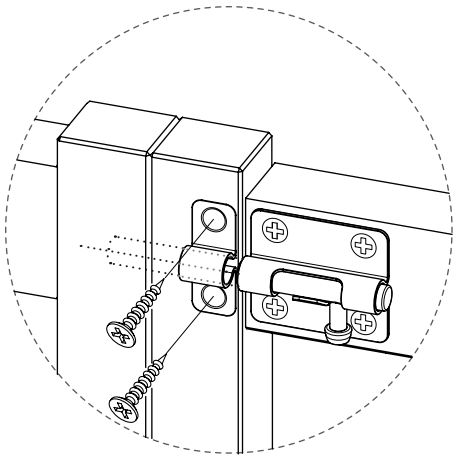

14

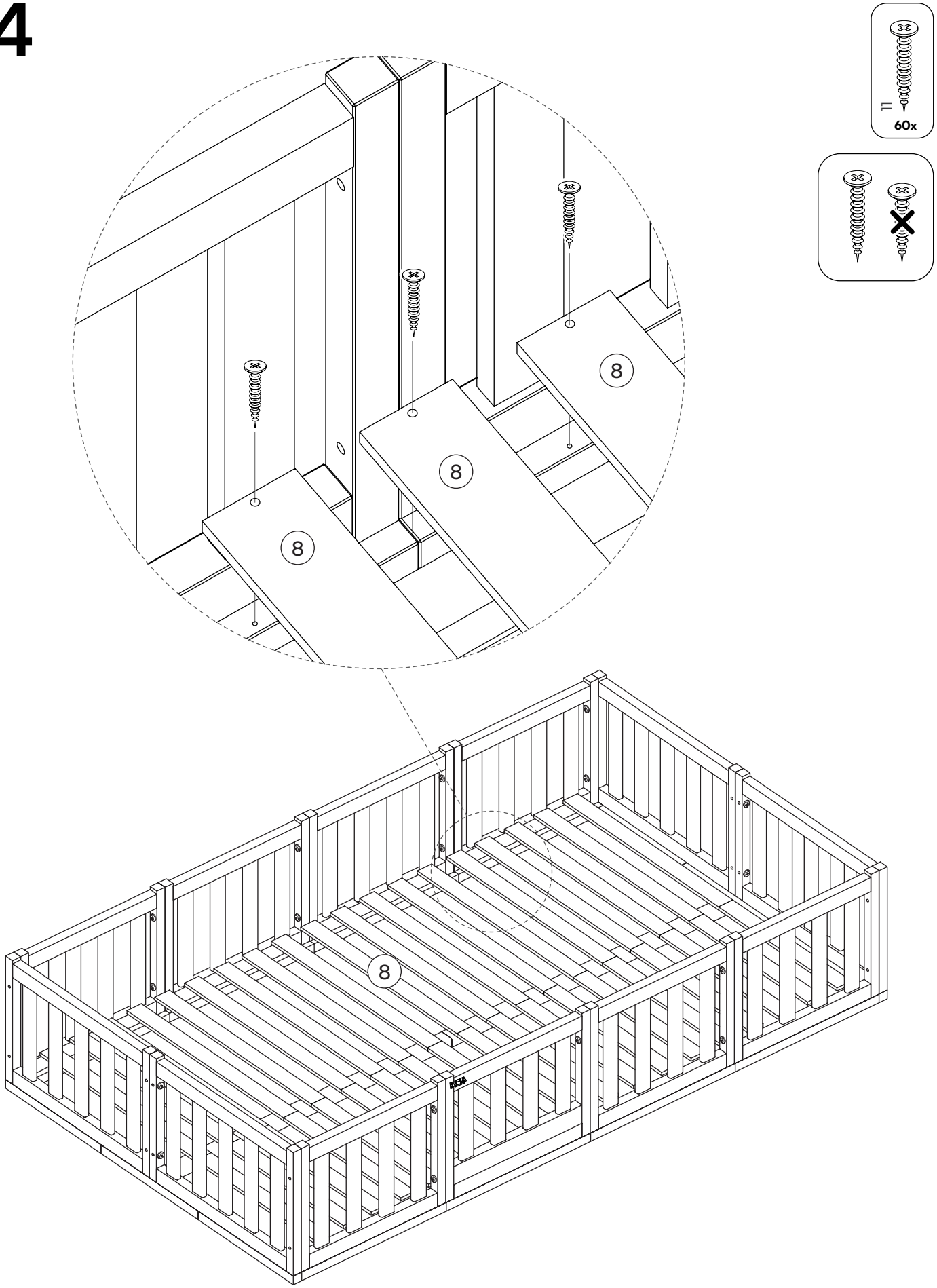

Bella bino

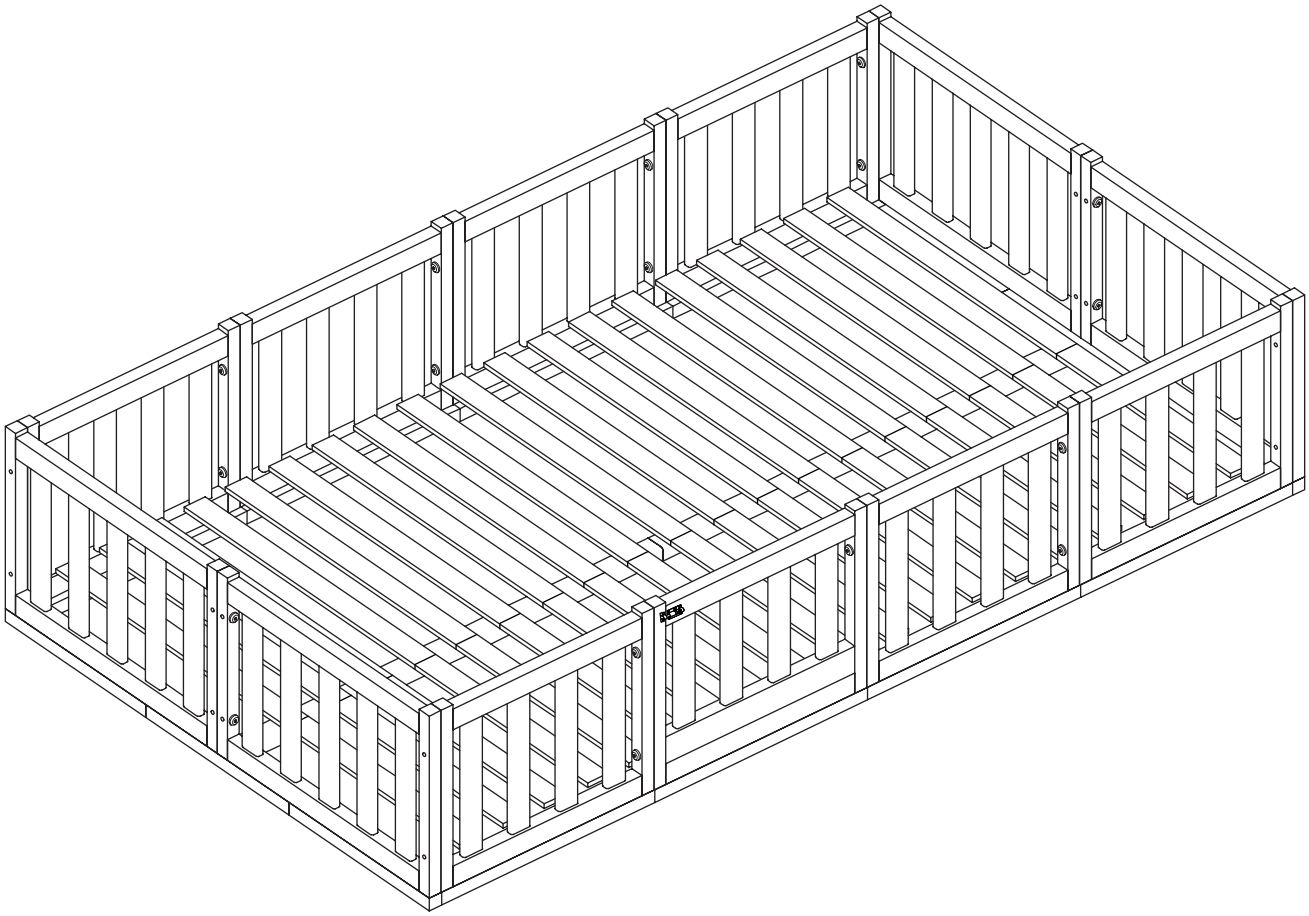

Bella bing