VINCENNES

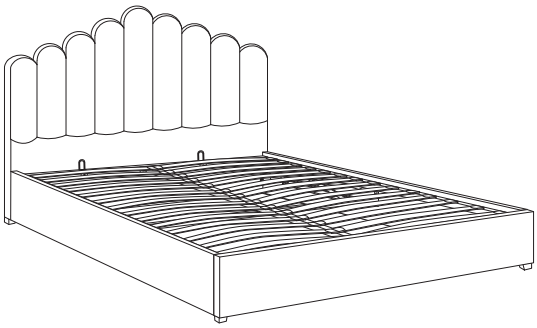

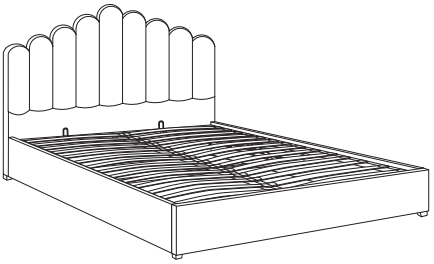

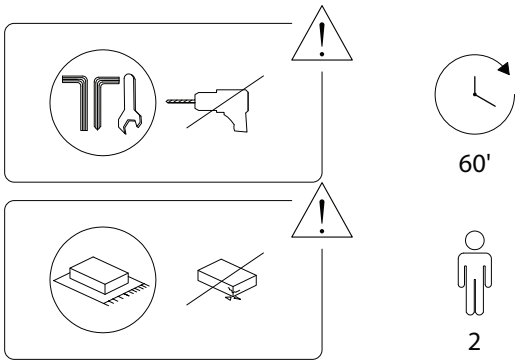

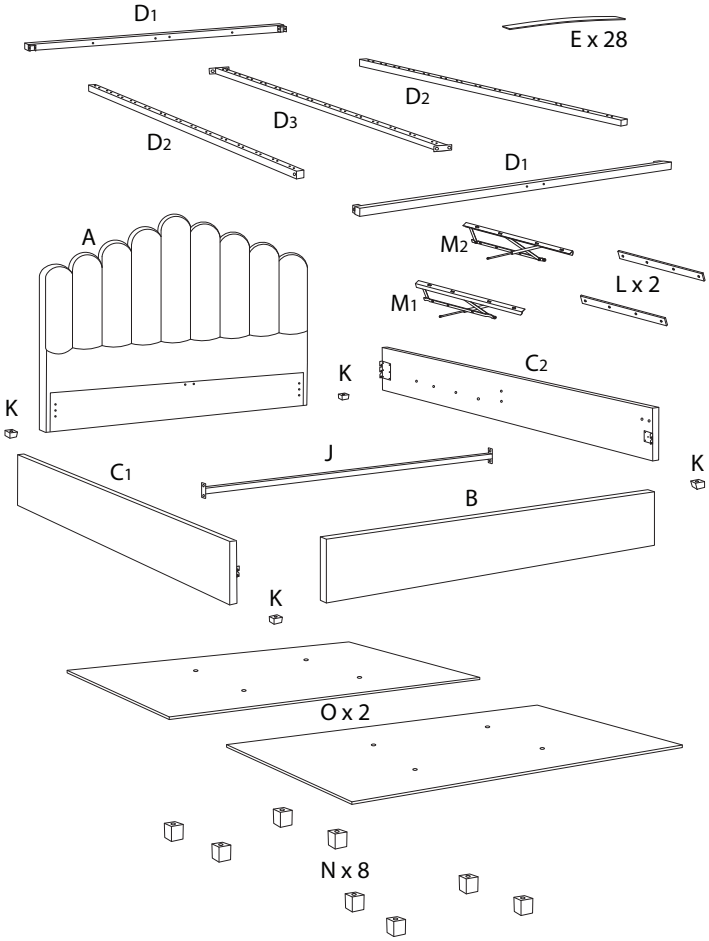

A	B	C_1	C_2
x 1	x 1	x 1	x 1
D_1	D_2	D_3	E
x 2	x 2	x 1	x 28
F	G	H	I
x 2	x 1	x 2	x 2
J	K	L	M_1
x 1	x 4	x 2	x 1
M_2	N	O	
x 1	x 8	x 2	

1	2	3	4
M8 x 55	M8 x 45	M8 x 30	M6 x 40
x 4	x 18	x 18	x 8
5	**6**	**7**	**8**
M6 x 20		M8	M8
x 12	x 14	x 40	x 32
9	**10**	**11**	**12**
M8			M6
x 1	x 1	x 1	x 20
13	**14**	**15**	**16**
M6	M6		
x 20	x 1	x 14	x 28
17		**18**	
x 3		x 2	

1

A	B	K	2	7	8	9
x 1	x 1	x 4	M8 x 45 x 4	M8 x 4	M8 x 4	M8 x 1

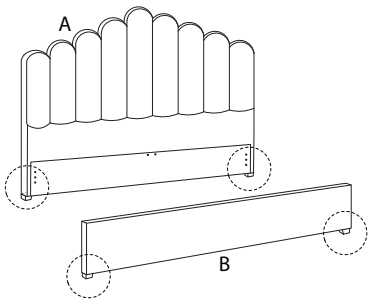

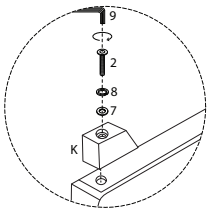

2

C_1	C_2	3	7	8	9
x 1	x 1	M8 x 30 x 10	M8 x 10	M8 x 10	M8 x 1

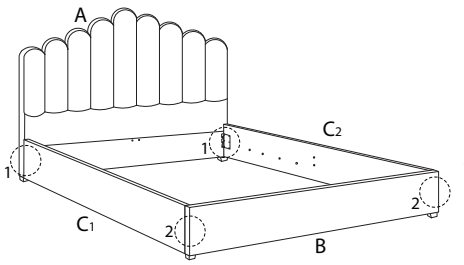

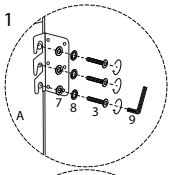

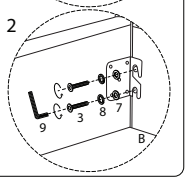

3 x 2

N	O	3	7	9
x 4	x 1	M8 x 30 x 4	M8 x 4	M8 x 1

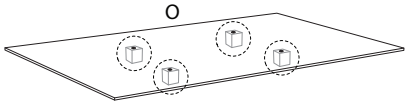

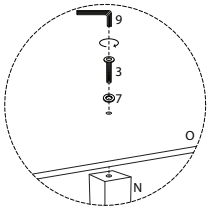

5

I	1	7	8	9
x 2	M8 x 55 x 4	M8 x 4	M8 x 4	M8 x 1

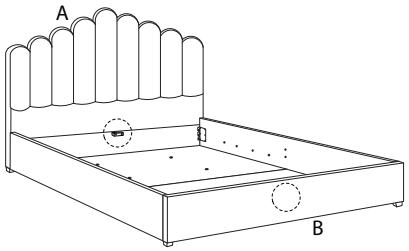

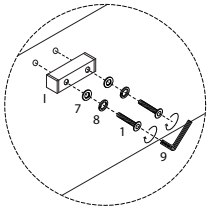

4

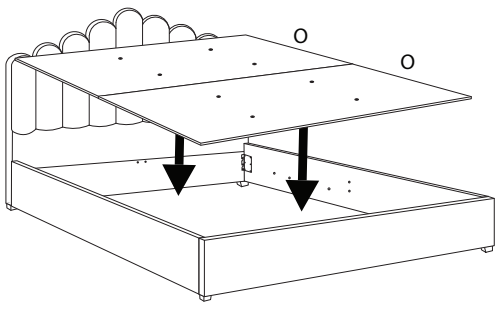

6

L	M_2	4	12	13	14
x 1	x 1	M6 x 40 x 4	M6 x 4	M6 x 4	M6 x 1

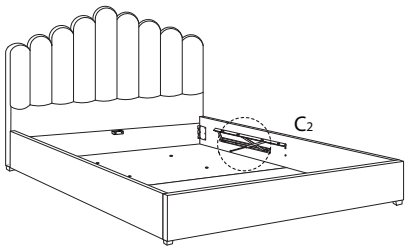

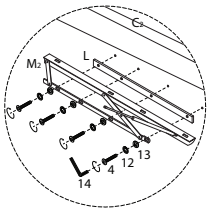

7

L	M_1	4	12	13	14
x 1	x 1	M6 x 40 x 4	M6 x 4	M6 x 4	M6 x 1

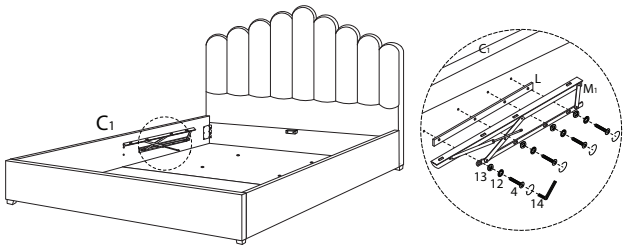

8

F	5	12	13	14
x 2	M6 x 20 x 8	M6 x 8	M6 x 8	M6 x 1

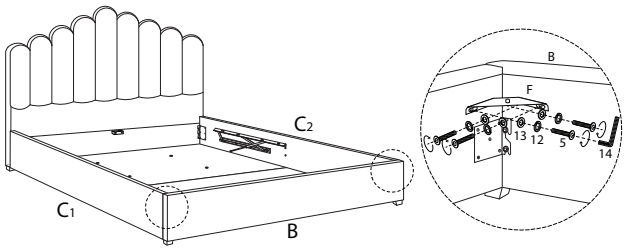

9

18
x 2

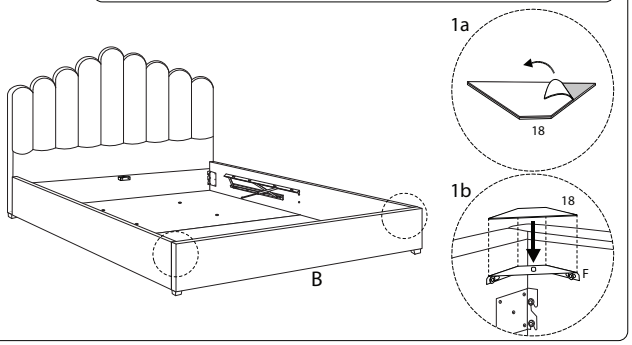

10

J	5	12	13	14
x 1	M6 x 20 x 4	M6 x 4	M6 x 4	M6 x 1

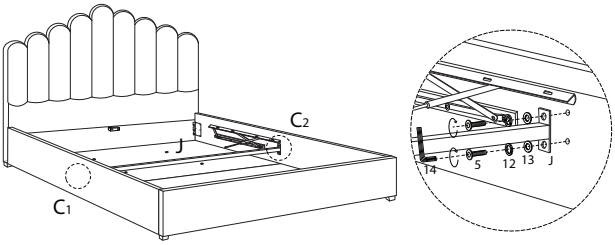

11

17
x 3

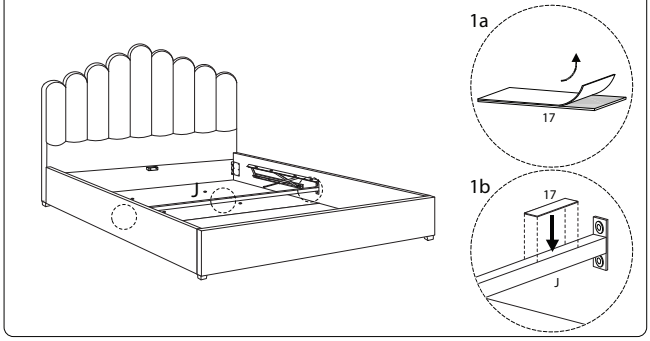

13

D_1	G
x 1	x 1

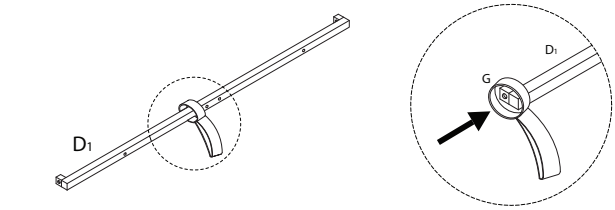

12

D_1	H	2	6	7	8	9	10
x 1	x 2	M8 x 45 x 2	x 2	M8 x 2	M8 x 2	M8 x 1	x 1

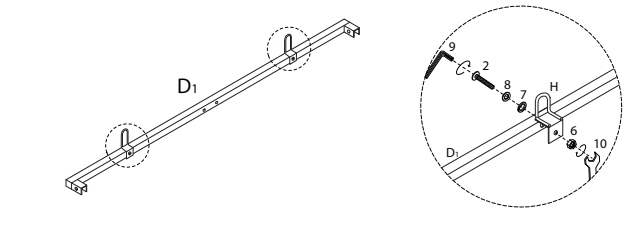

14

D_2	2	6	7	8	9	10
x 2	M8 x 45 x 4	x 4	M8 x 4	M8 x 4	M8 x 1	x 1

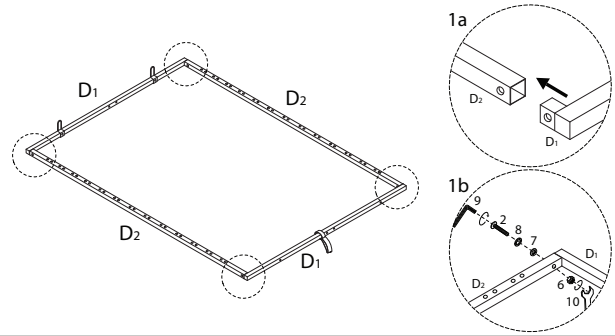

15

D3	2	6	7	8	9	10
x 1	x 4	x 4	x 4	x 4	x 1	x 1

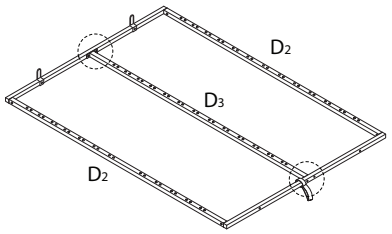

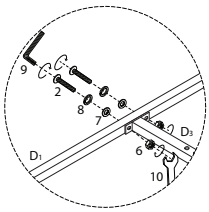

17 x 14

E	15	16
x 2	x 1	x 2

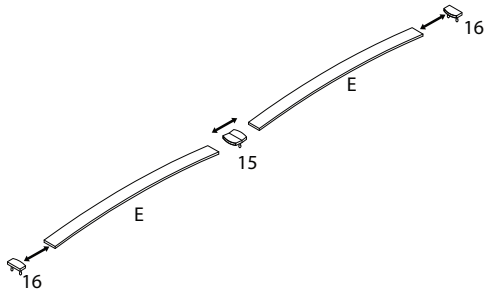

16

2	6	7	8	9	10
x 4	x 4	x 4	x 4	x 1	x 1

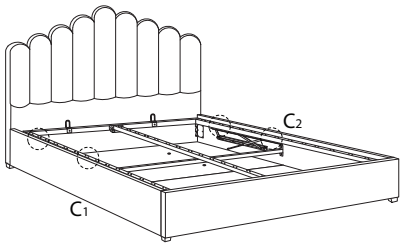

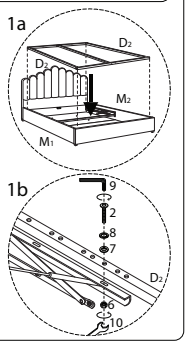

!

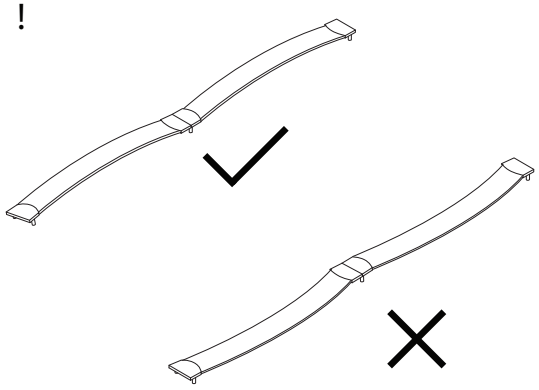

18

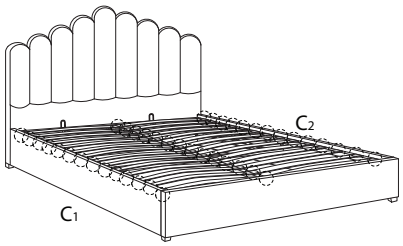

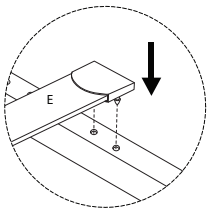

19

11
x 1

