Massivholzbett im japanischen Stil "Komorebi"

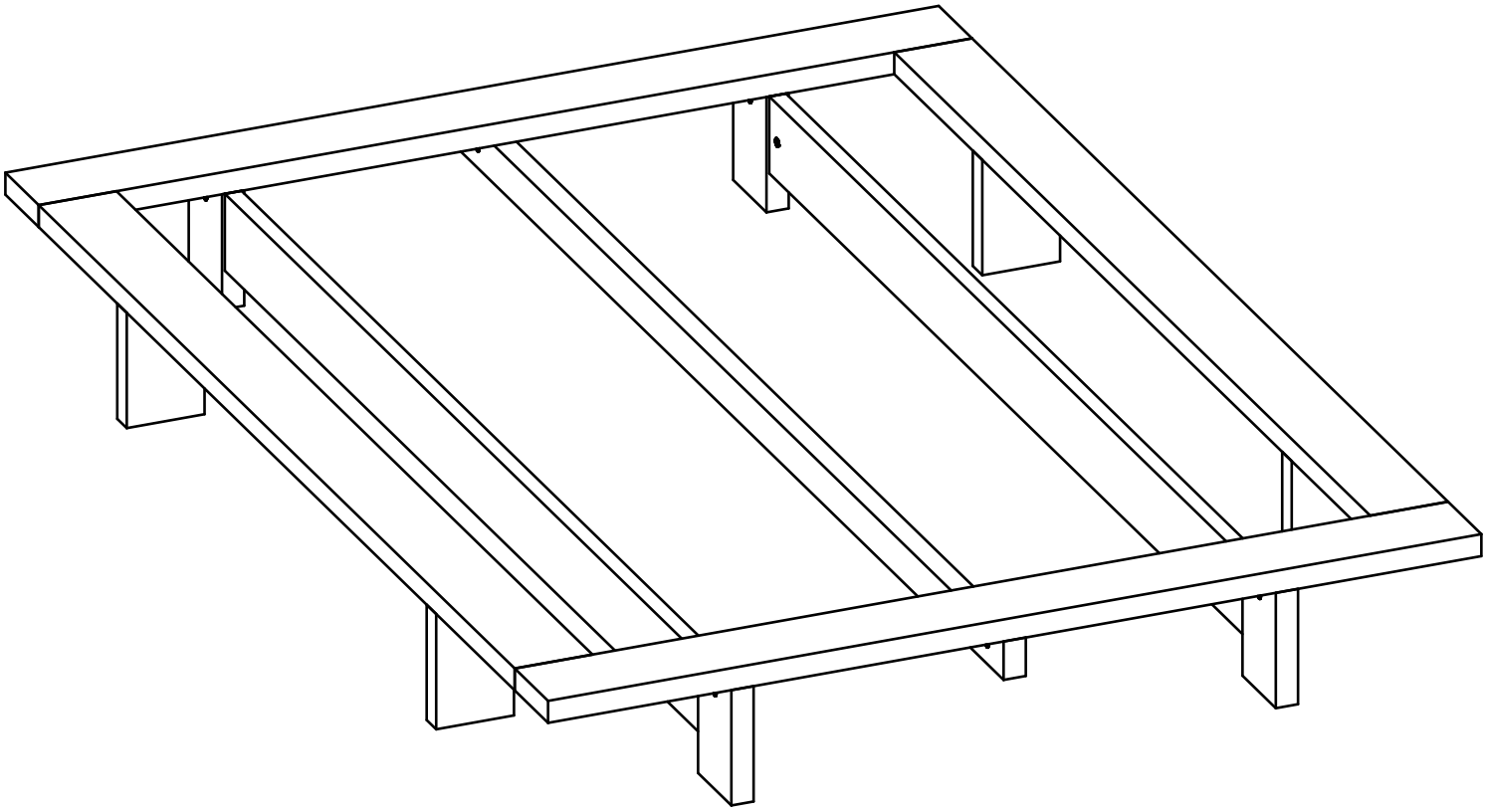

Lieferumfang

Anz.	Komorebi	Pos.-Nr
2	Auflagebretter	4
8	Fuß	3
2	Längsteil	1
18	Madenschraube	V3
1	Mittelleiste	5
2	Querteil	2
36	Riffeldübel 10x50	6
18	Schraube Bolzen	V1
18	Zylinder	V2

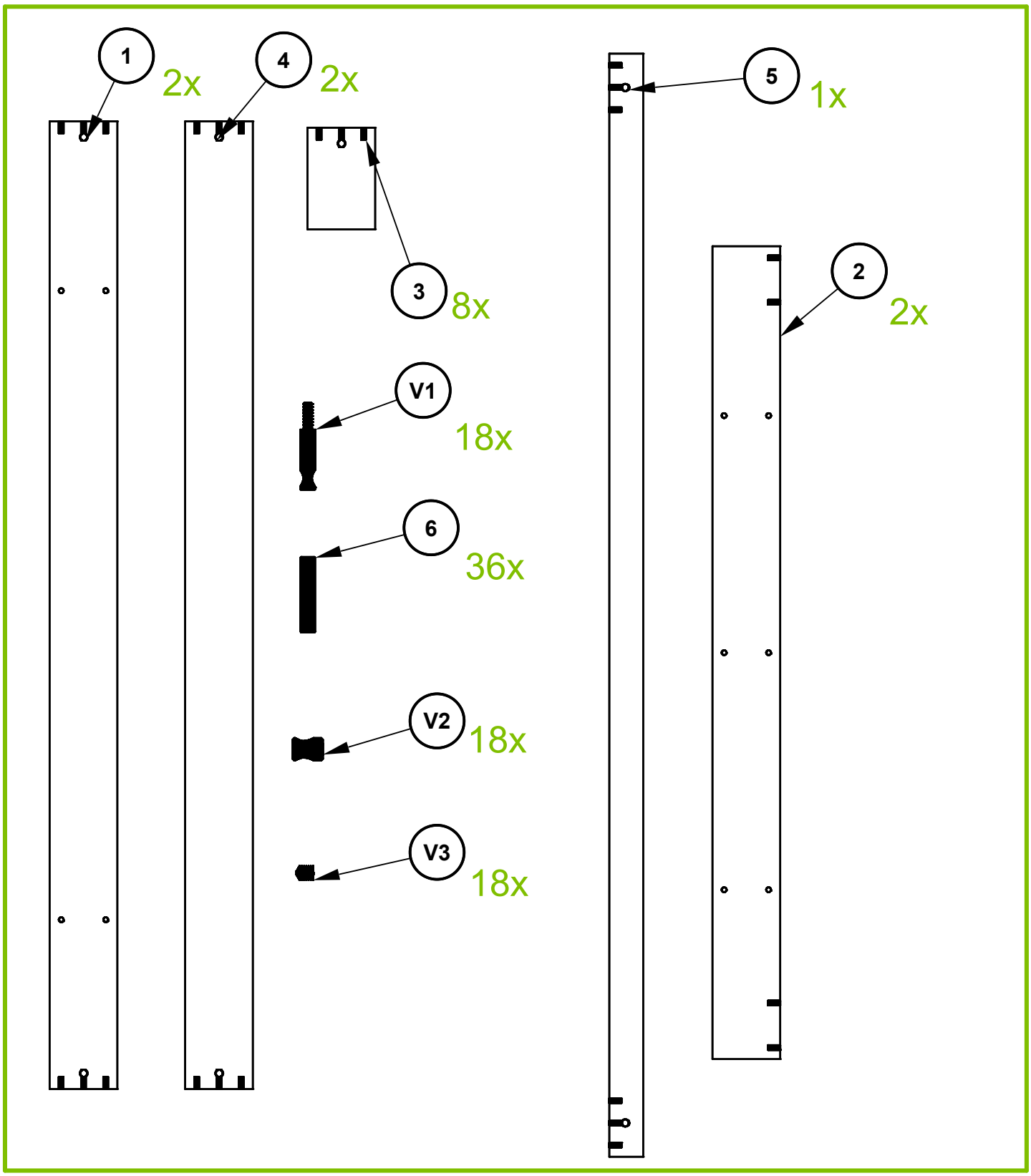

1

8x

4x

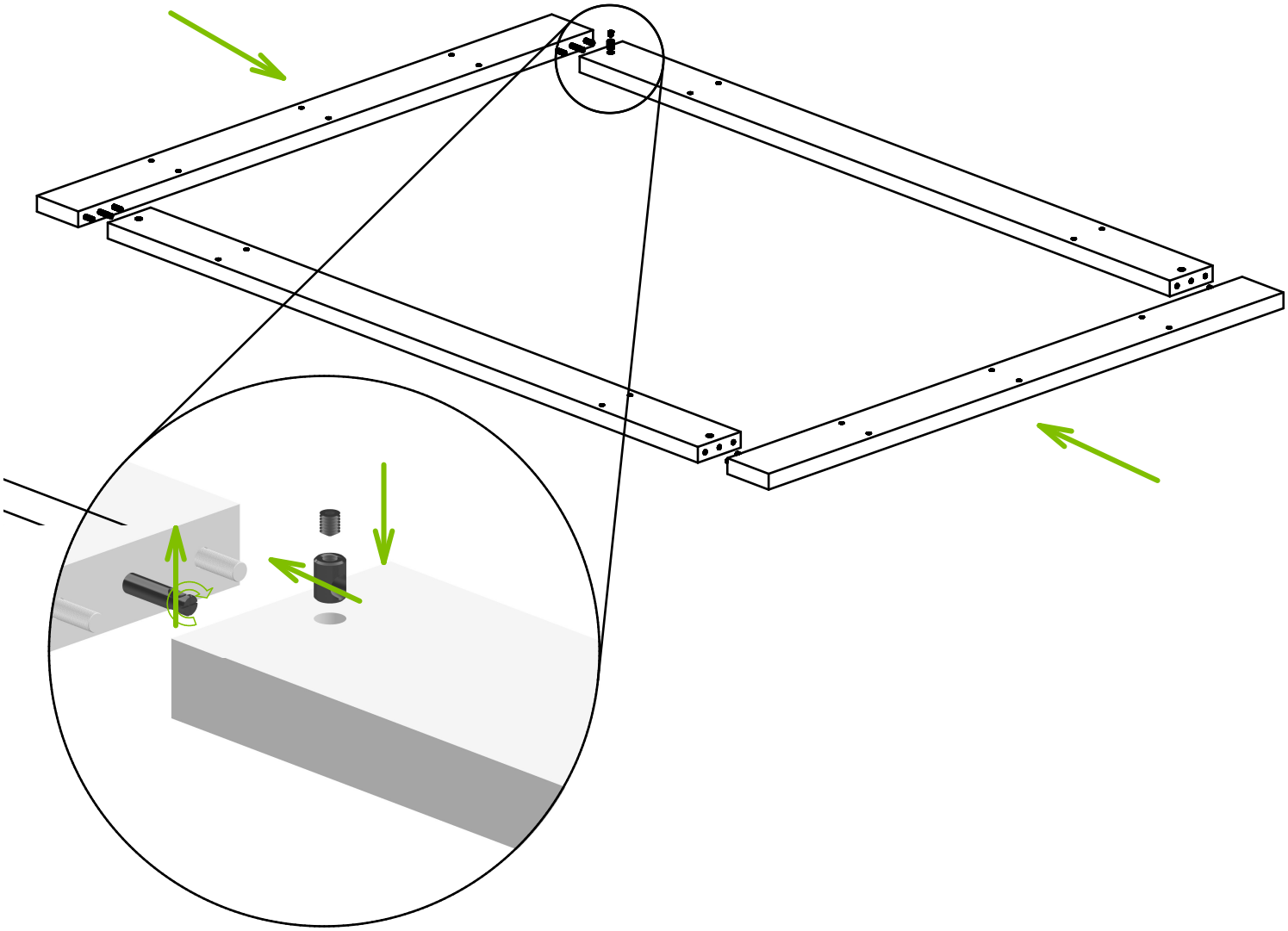

2

20x

10x

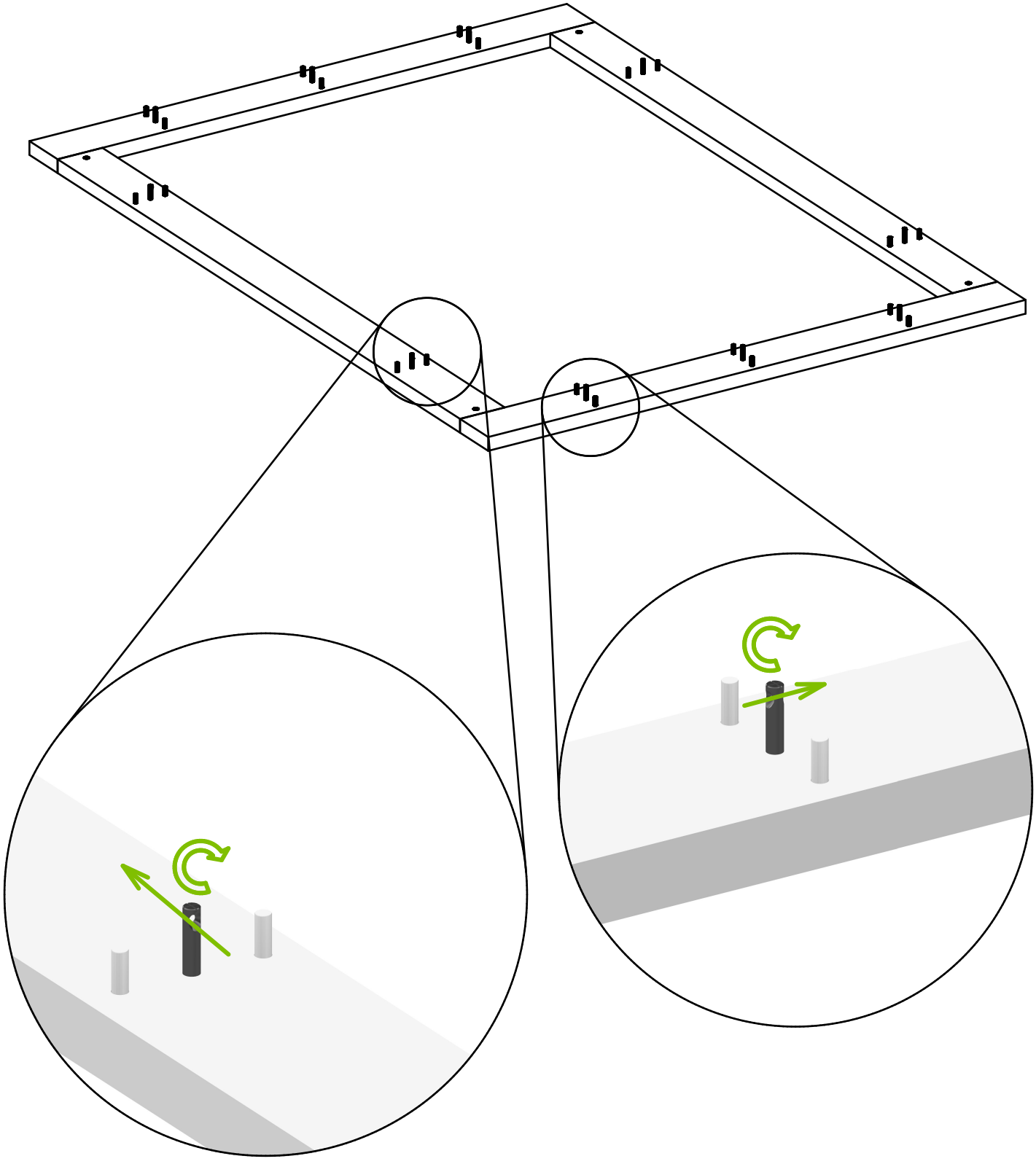

3

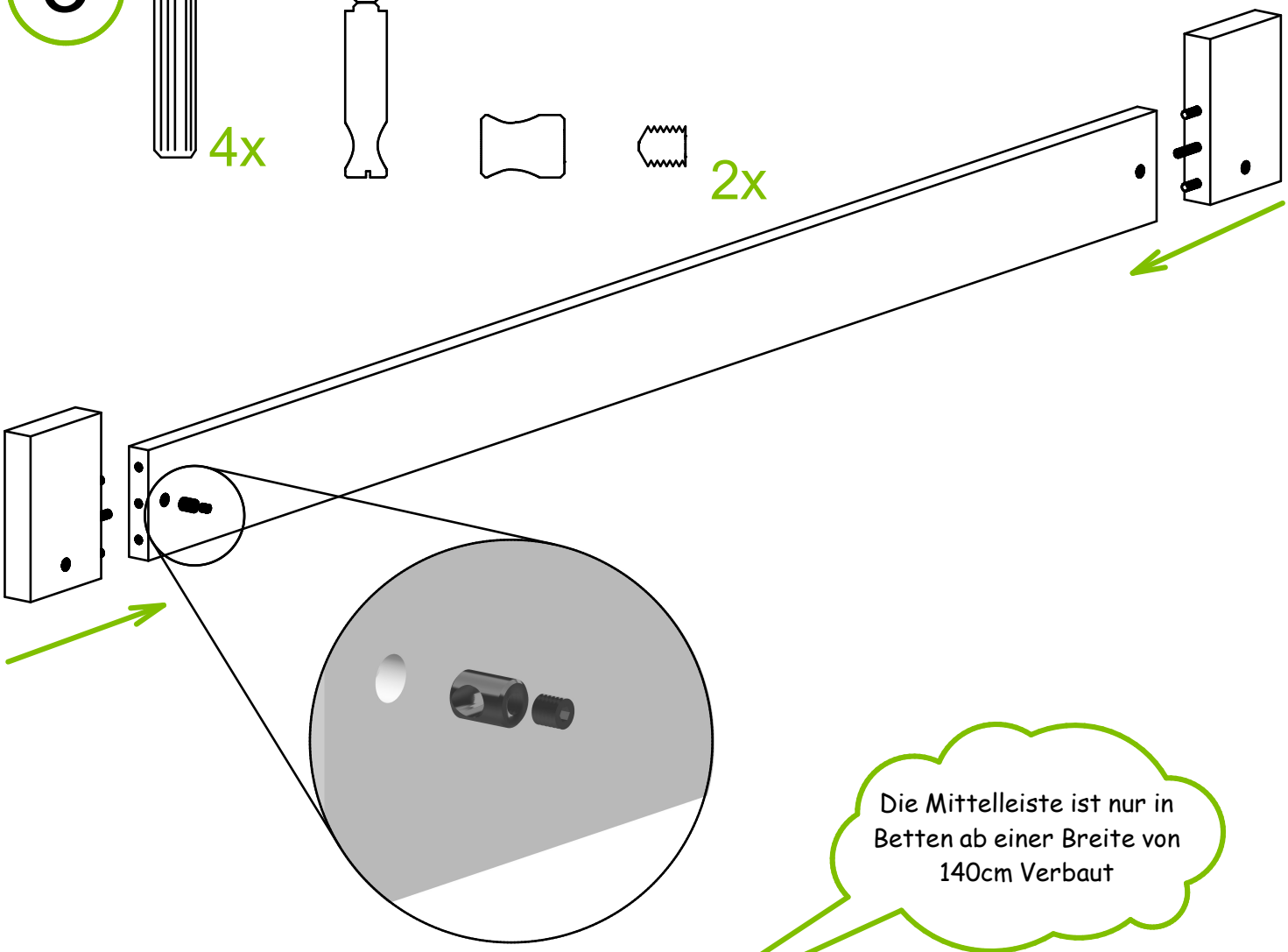
4x
2x

4

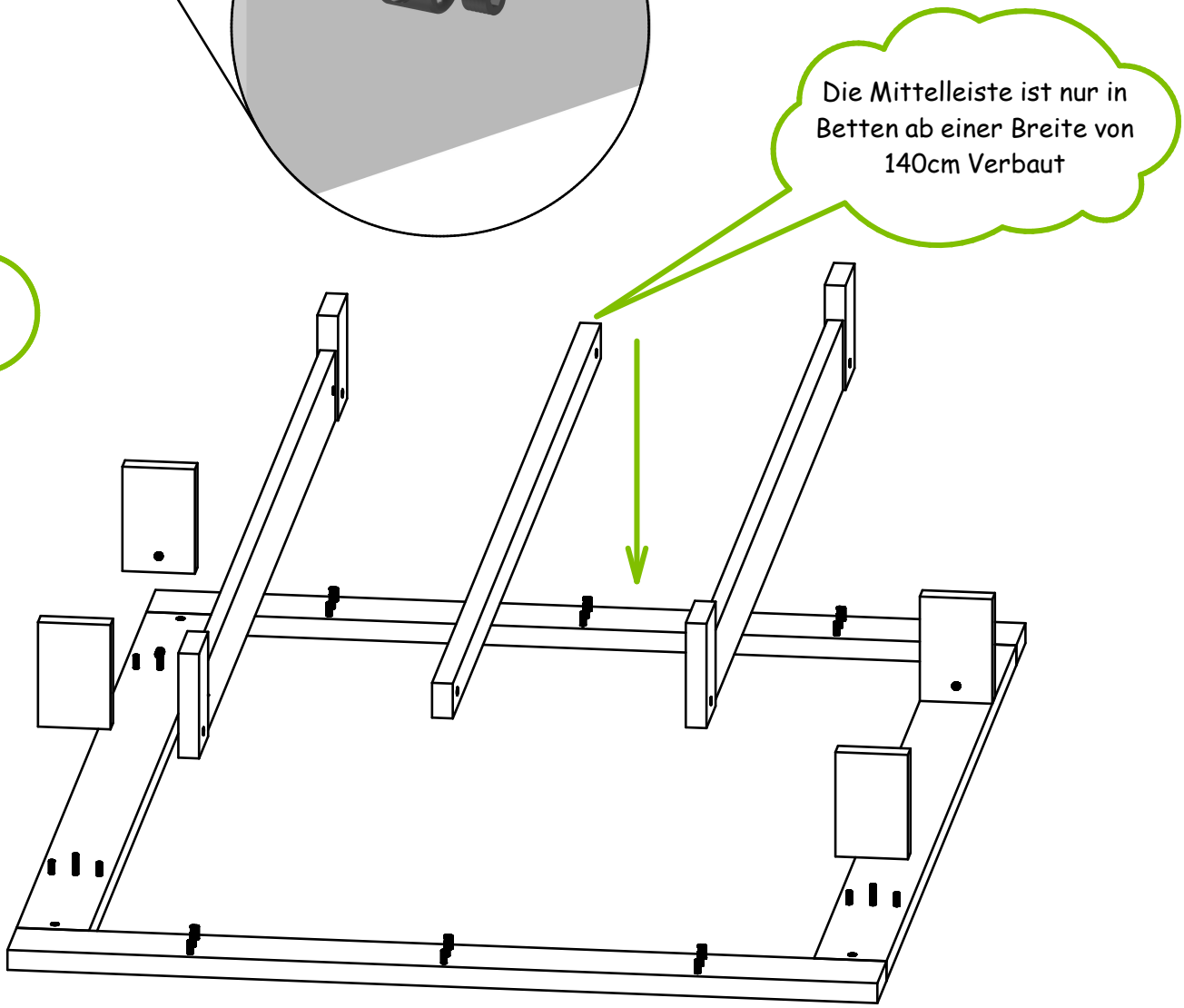
Die Mittelleiste ist nur in Betten ab einer Breite von 140cm Verbaut

4

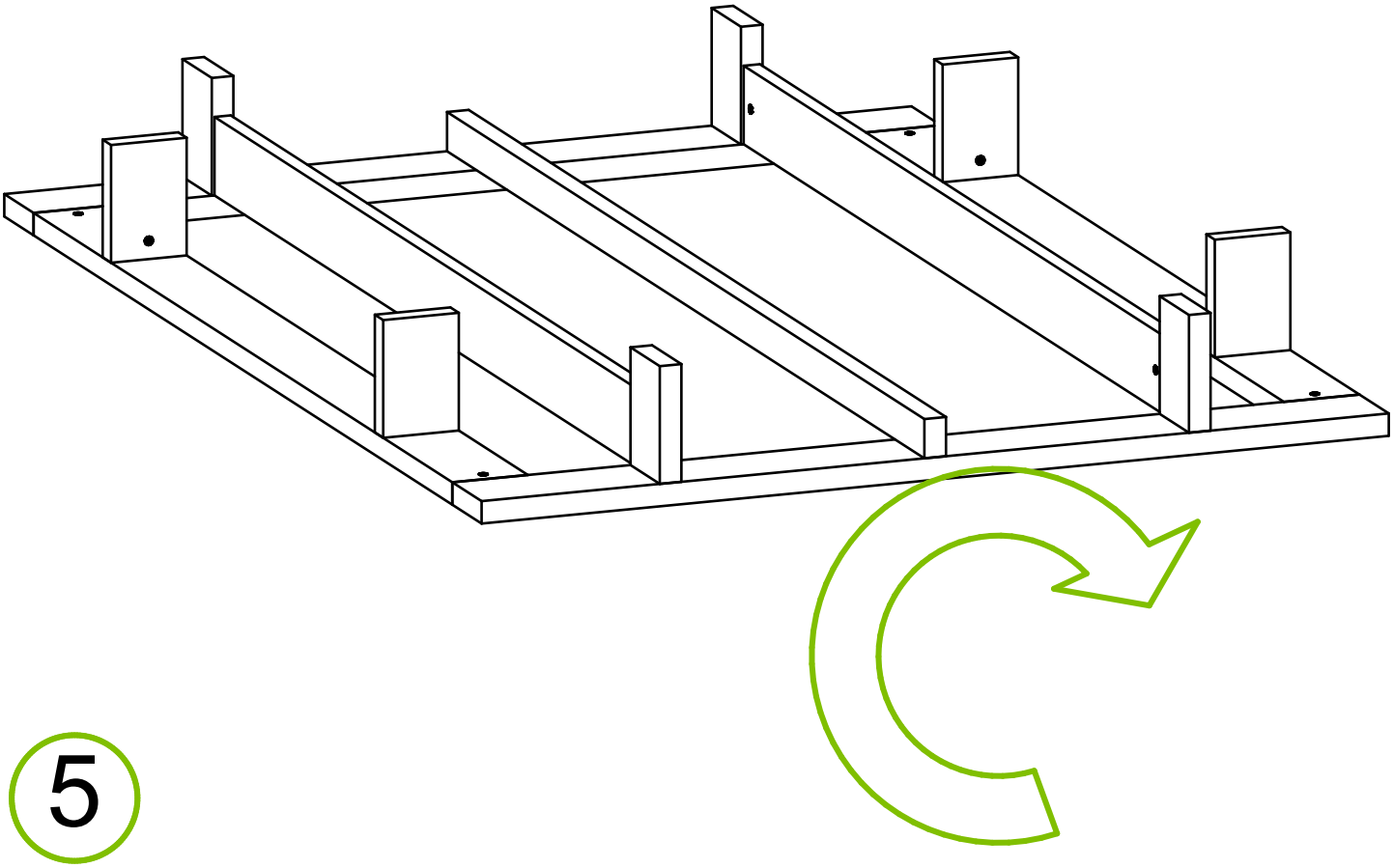

5

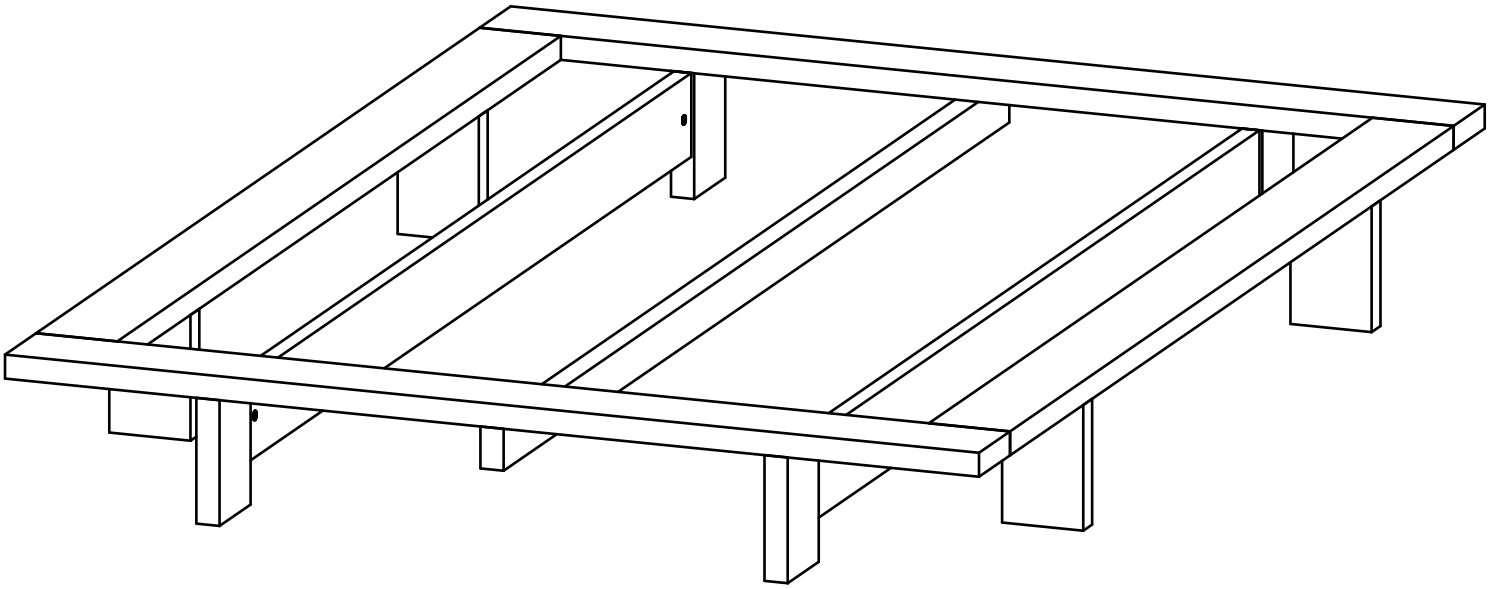

TUGA - Holztech e.K.
Gerald Grillmeier
Hermannsreuth 56
95671 Bärnau