LET778

End Table

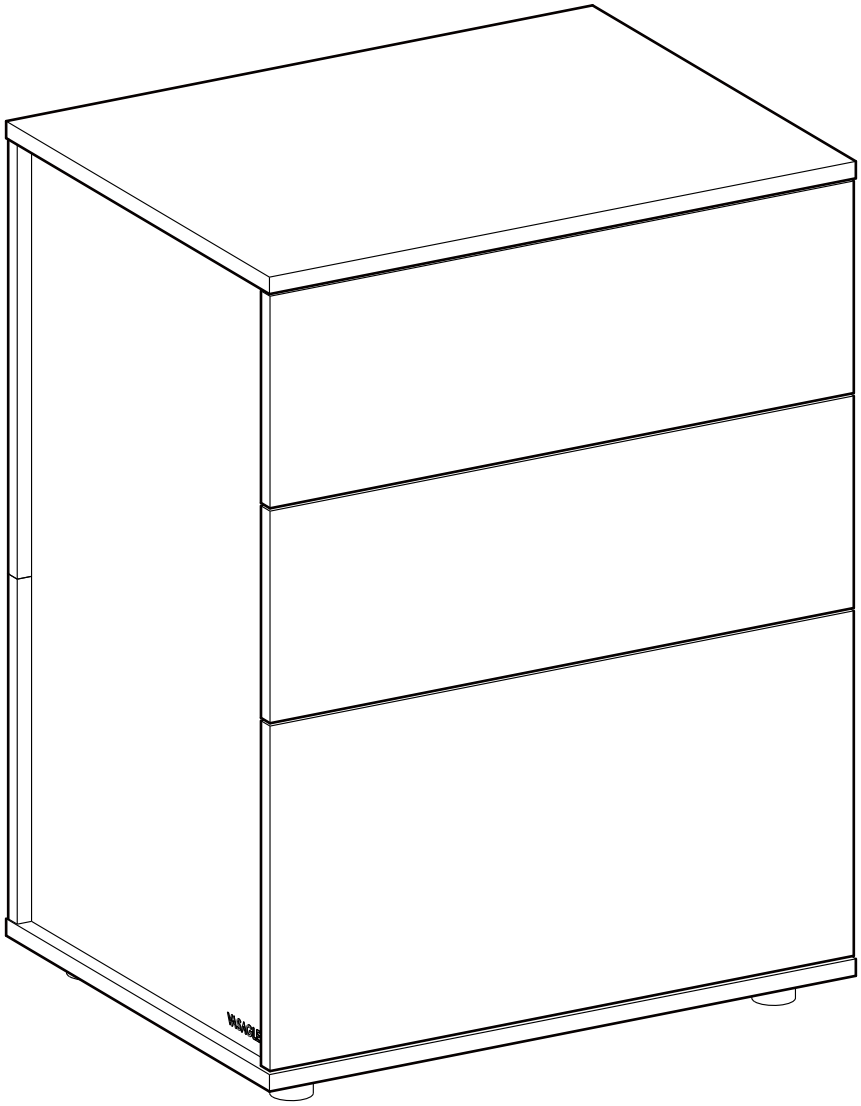

VASAGLE

by SONGMICS HOME

A × 1

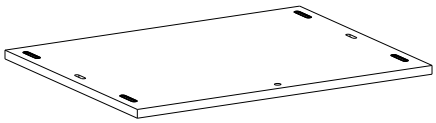

B × 1

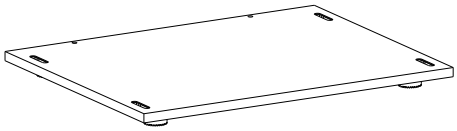

C × 1

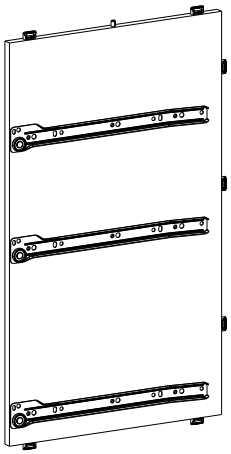

D × 1

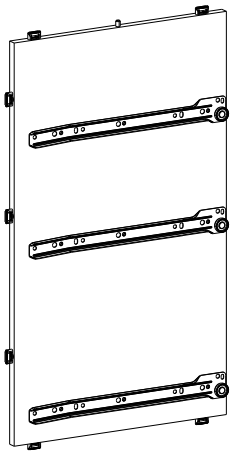

E × 1

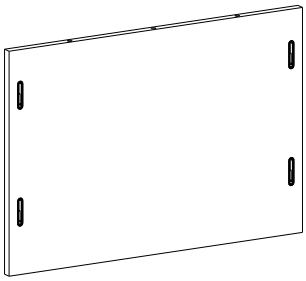

F × 1

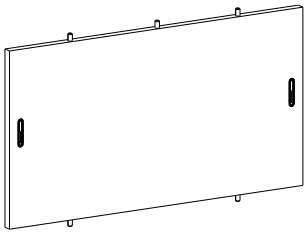

G × 2

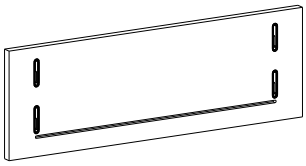

H × 1

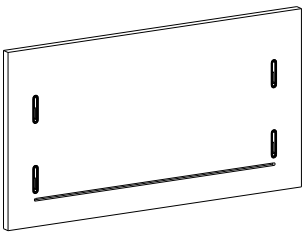

I × 2

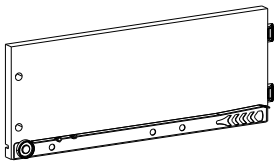

J × 2

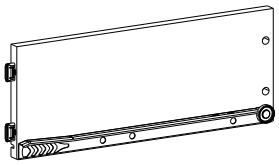

K × 2

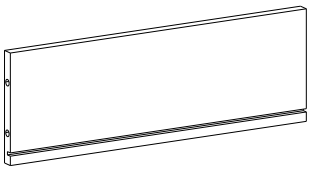

L × 1

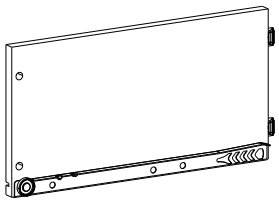

M × 1

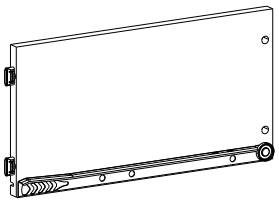

N × 1

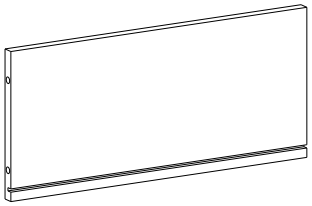

O × 3

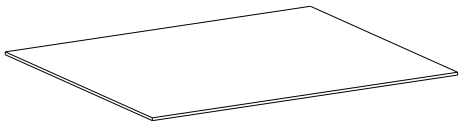

1 12+2

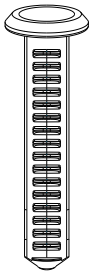

2 × 1

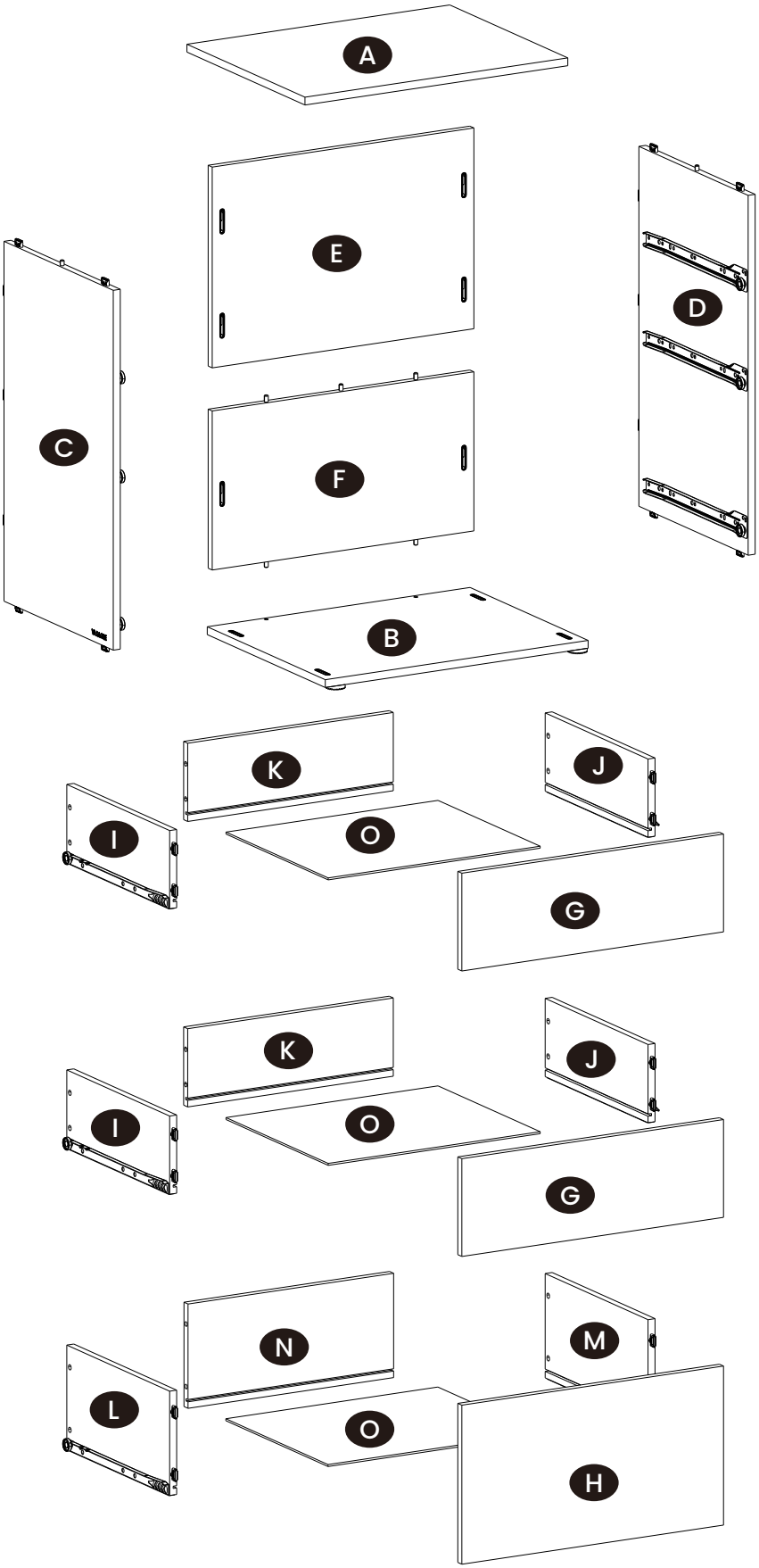
A
E
D
C
F
B
K
J
I
O
G
K
J
I
O
G
N
M
L
O
H

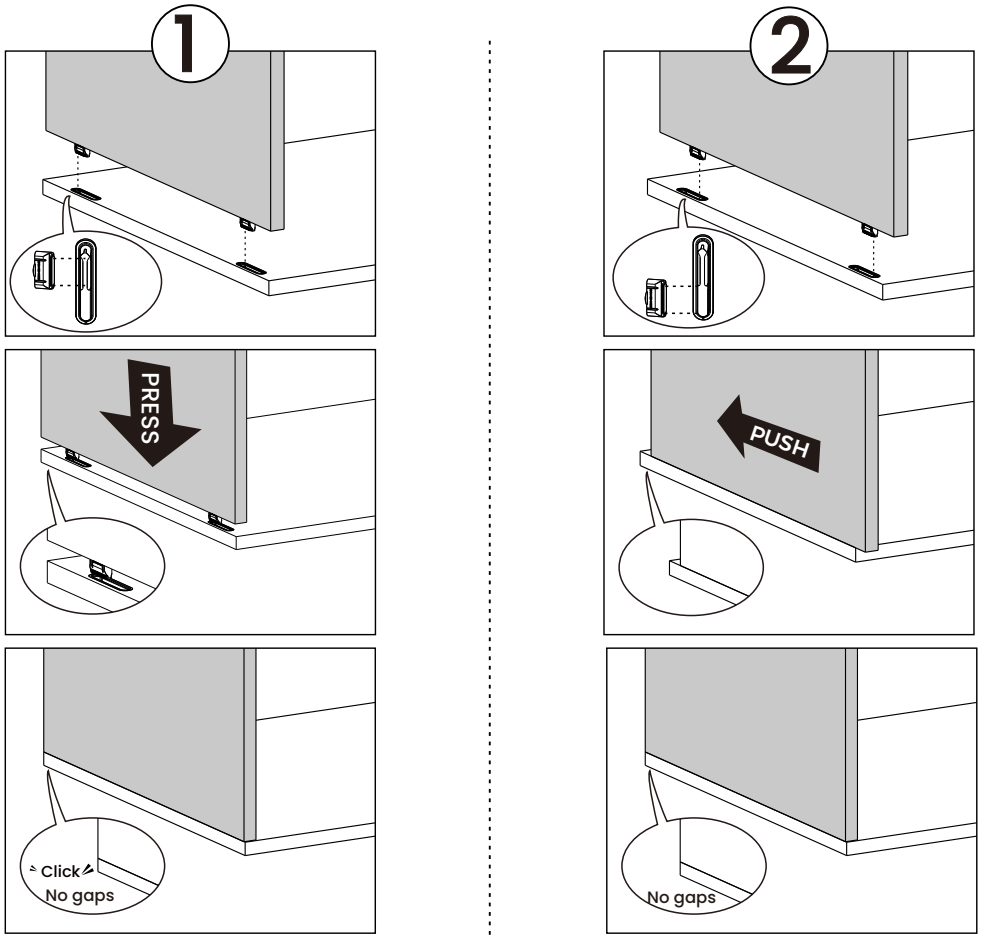

EN This tool-free product has 2 assembly options:
1: Forcefully insert the connector into the narrow end of the hole until you hear a "click" sound.
2: Insert the connector into the wide end of the hole, then push it towards the narrow end.
Note: If there is a mistake during assembly, you can push the panels backwards for disassembly.

DE Dieses Produkt kann ohne Werkzeug aufgebaut werden. Es gibt 2 Montageoptionen:
1: Stecken Sie das Verbindungsstück kräftig in die schmale Öffnung des Lochs, bis Sie ein Klickgeräusch hören.
2: Stecken Sie das Verbindungsstück in die breite Öffnung des Lochs und schieben Sie es dann in Richtung der schmalen Öffnung.
Hinweis: Wenn beim Zusammenbau ein Fehler vorkommt, können Sie die Platten wieder in die entgegengesetzte Richtung schieben und abnehmen.

FR Ce produit sans outil dispose de 2 options d'assemblage :
1 : Insérez fermement le raccord dans l'encoche étroite du trou jusqu'à ce que vous entendiez un « clic ».
2 : Insérez le raccord dans l'encoche large du trou, puis poussez-le vers l'encoche étroite.
Remarque: En cas d'erreur de montage, il est possible de pousser les panneaux vers l'arrière pour les démonter.

IT Questo prodotto senza attrezzi ha 2 opzioni di montaggio:
1: Inserisci forzatamente il connettore nell'estremità stretta del foro fino a quando non si sente un suono di "clic".
2: Inserisci il connettore nell'estremità larga del foro, poi spingilo verso l'estremità stretta.
Nota: Se c'è un errore durante il montaggio, è possibile spingere i pannelli all'indietro per smontarli.

ES Este producto sin herramientas tiene 2 opciones de montaje:
1: Introduzca el conector en el extremo estrecho del orificio hasta que oiga un "clic".
2: Inserte el conector en el extremo ancho del orificio y, a continuación, empújelo hacia el extremo estrecho..
Nota: Si se produce un error durante el montaje, puede empujar los paneles hacia atrás para desmontarlos.

NL Dit gereedschapsvrije product heeft 2 montageopties:
1: Forceer de connector in het smalle einde van het gat totdat u een "klik" hoort.
2: Steek de connector in het brede einde van het gat en duw het vervolgens naar het smalle einde.
Opmerking: Als er een fout optreedt tijdens de montage, kunt u de panelen achterwaarts duwen voor demontage.

SE Detta verktygsfria produkt har 2 monteringsalternativ:
1: Tryck in anslutaren kraftigt i den smala änden av hålet tills du hör ett "klick"-ljud.
2: Sätt anslutaren i den breda änden av hålet och tryck sedan mot den smala änden.
Observera: Om det uppstår ett fel under monteringen kan du trycka panelerna bakåt för att demontera.

PL Ten produkt nie wymaga użycia narzędzi i ma 2 opcje montażu:
1: Wprowadź złączkę siłą do wąskiego końca otworu, aż usłyszysz dźwięk "klik".
2: Włóż złączkę do szerokiego końca otworu, następnie pchnij ją w kierunku wąskiego końca.
Uwaga: Jeśli podczas montażu wystąpi błąd, można przesunąć panele do tyłu w celu demontażu.

TR Bu alet gerektirmeyen ürünün 2 montaj seçeneği vardır:
1: Bağlantı elemanını deliğin dar ucuna sıkıca yerleştirin ve "klik" sesini duyana kadar itin.
2: Bağlantı elemanını deliğin geniş ucuna yerleştirin, ardından dar uca doğru itin.
Not: Montaj sırasında bir hata olursa, panelleri sökmek için geriye doğru itebilirsiniz.

1

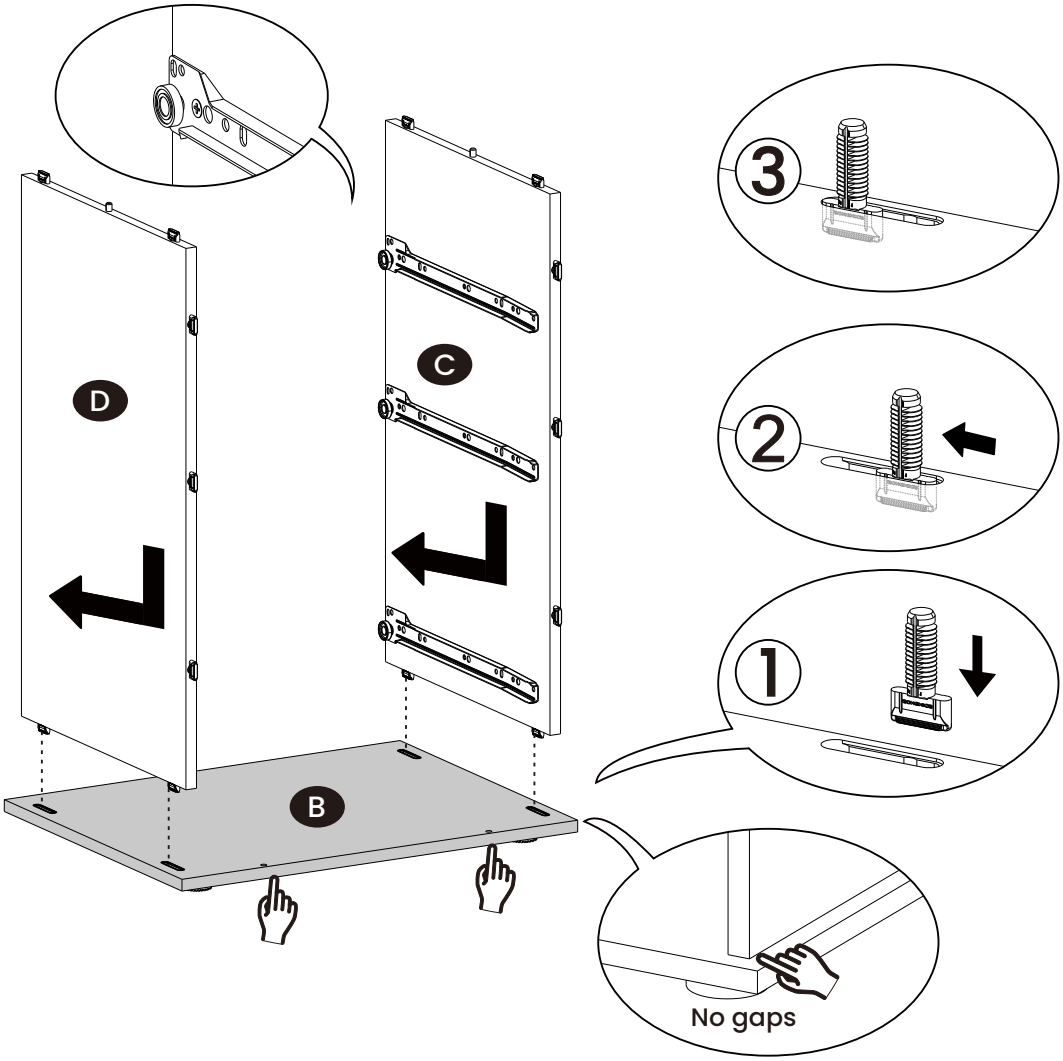

2

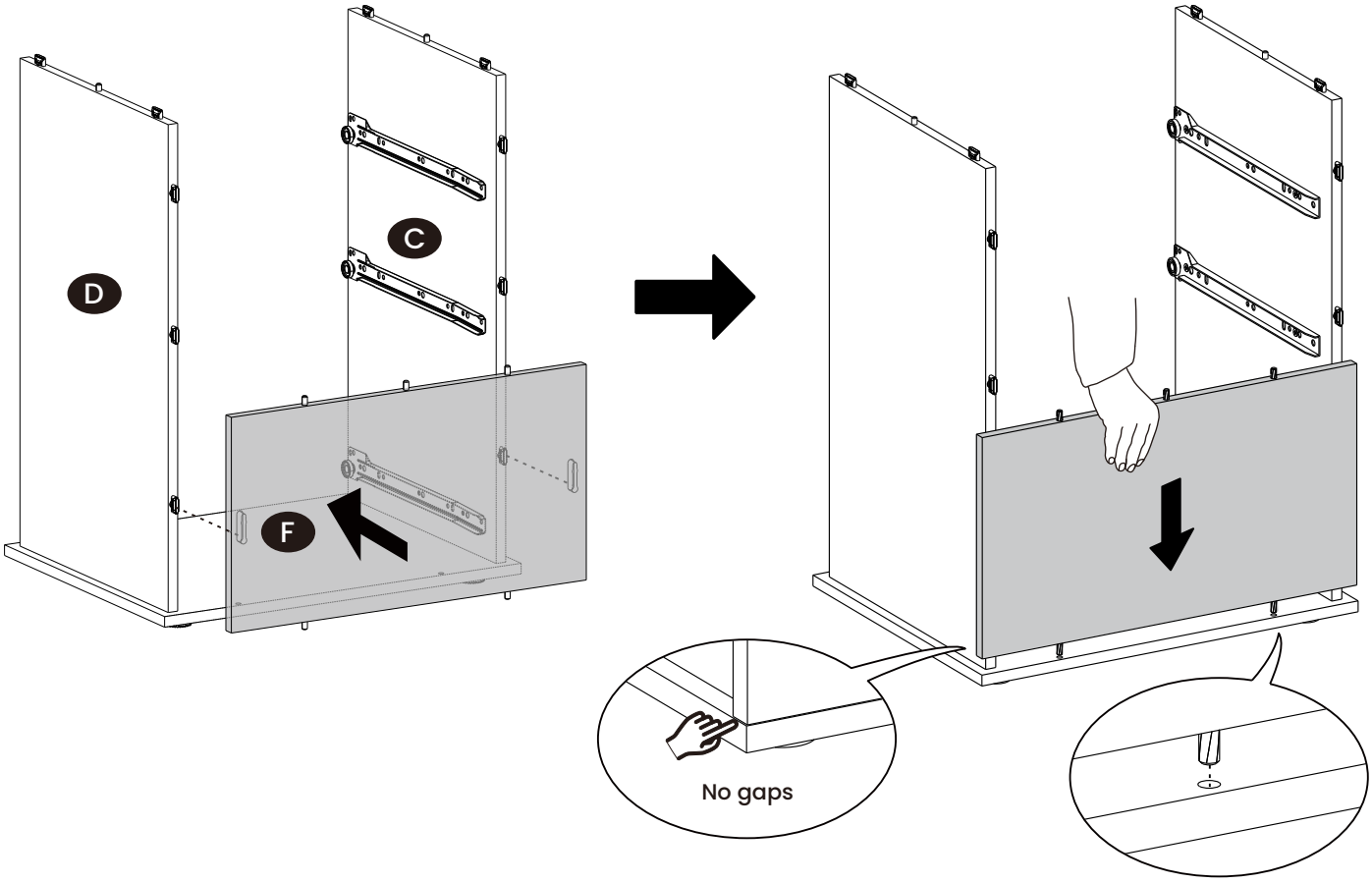

3

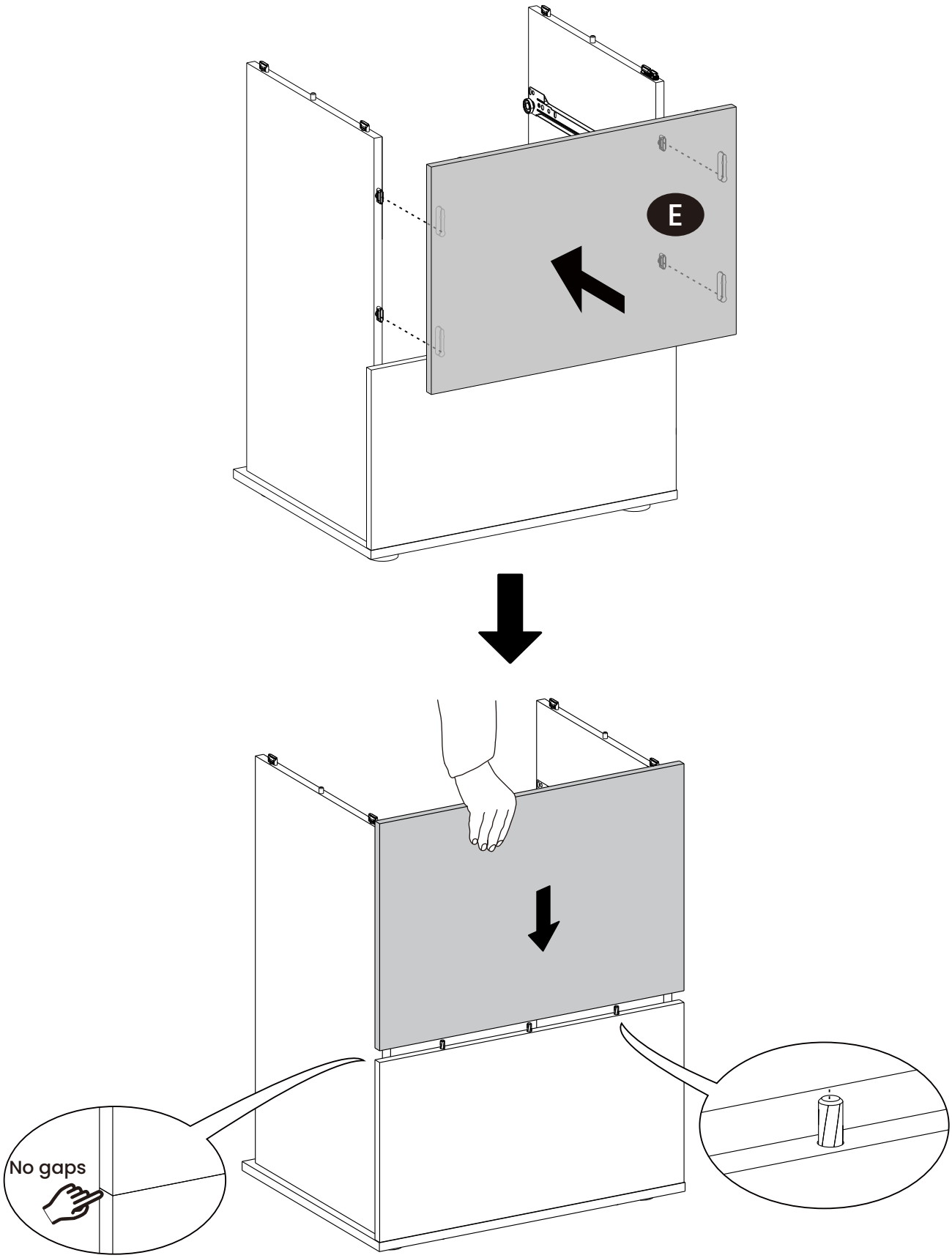

4

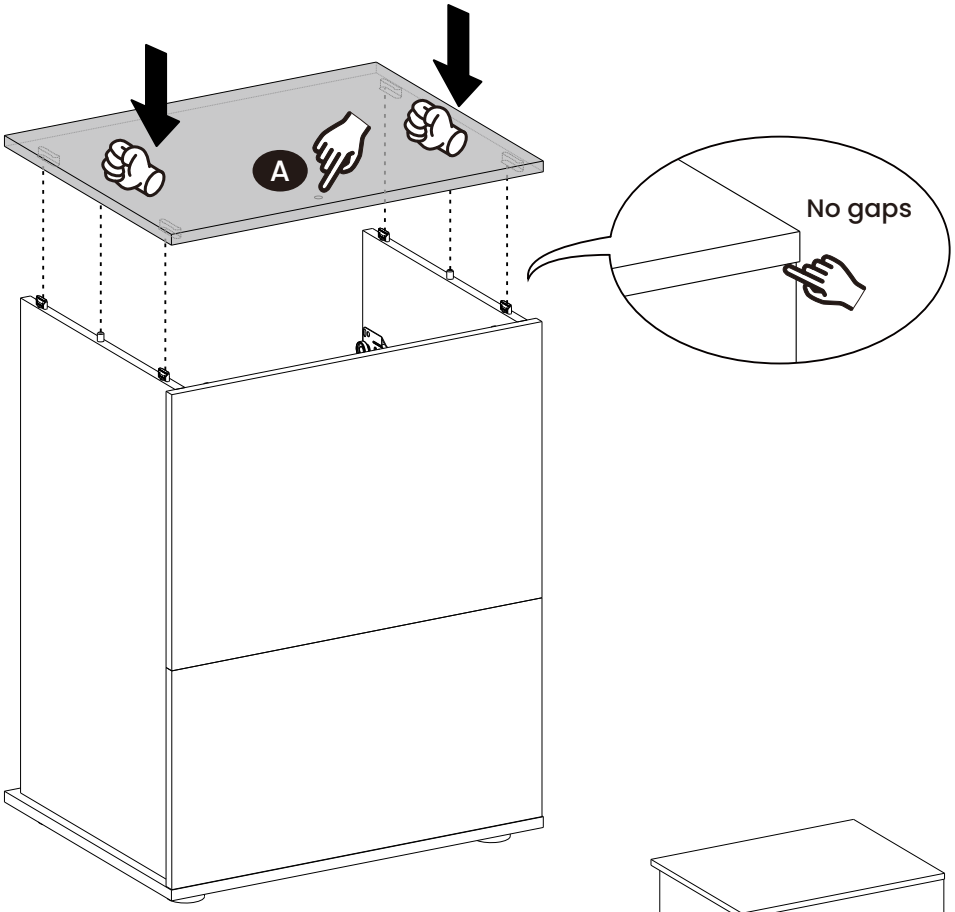

5

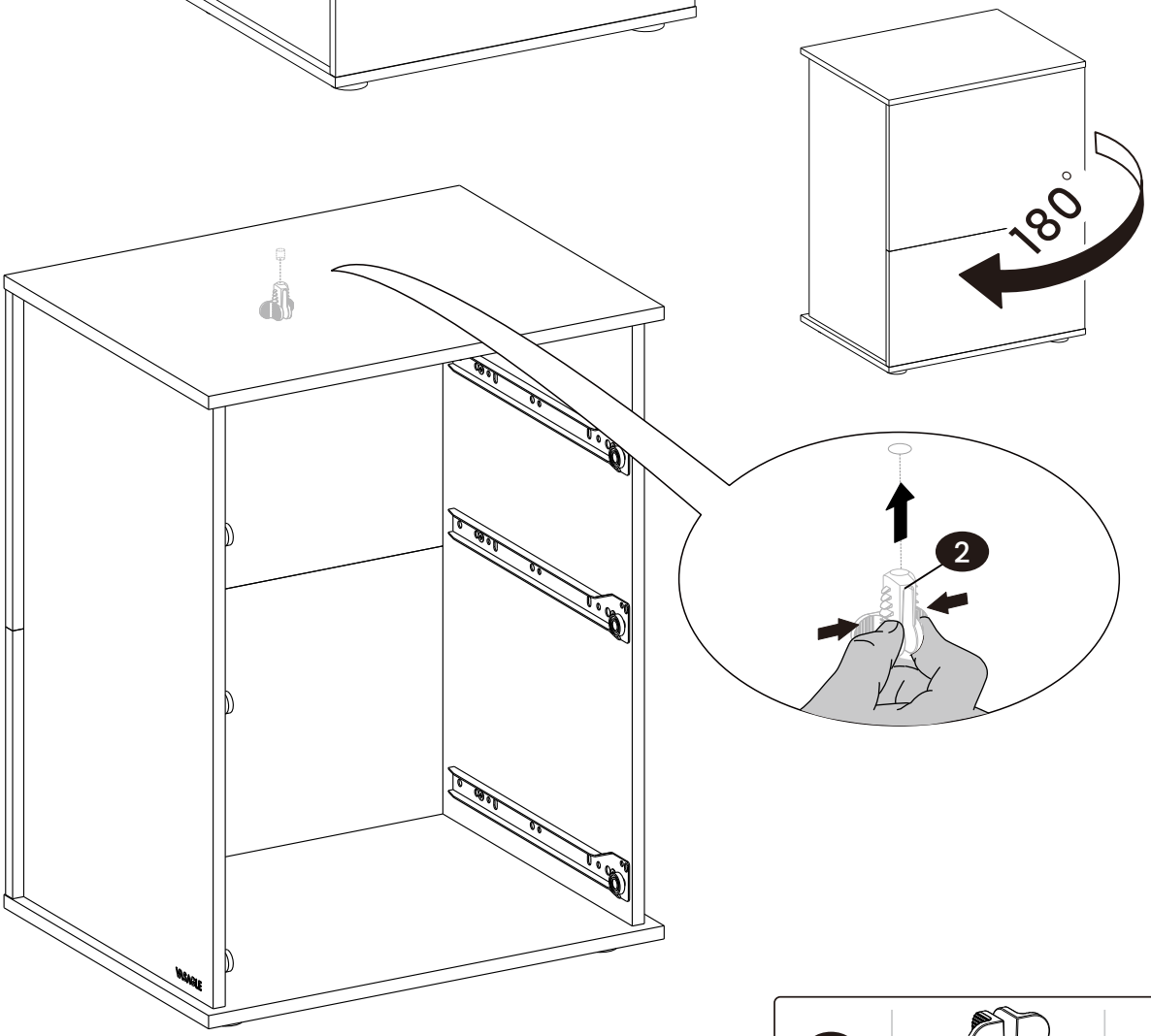

2		× 1

6

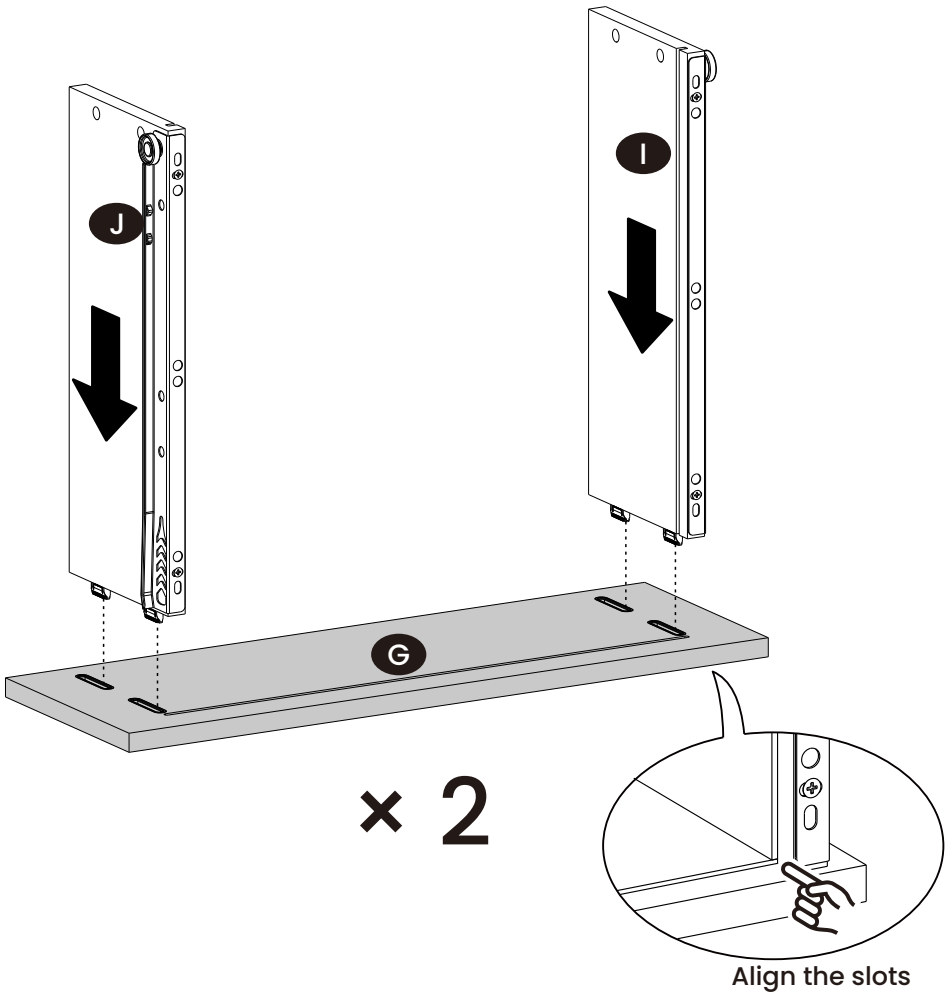

7

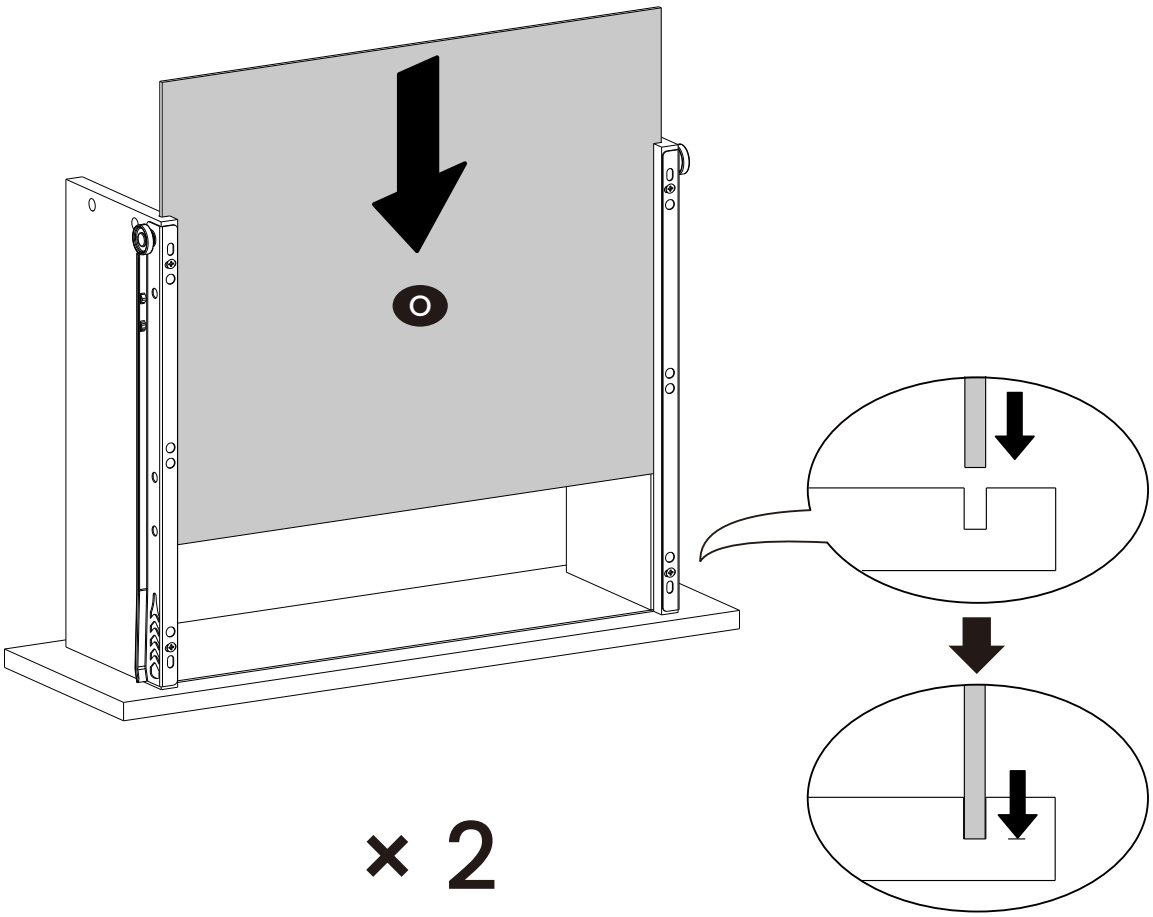

8

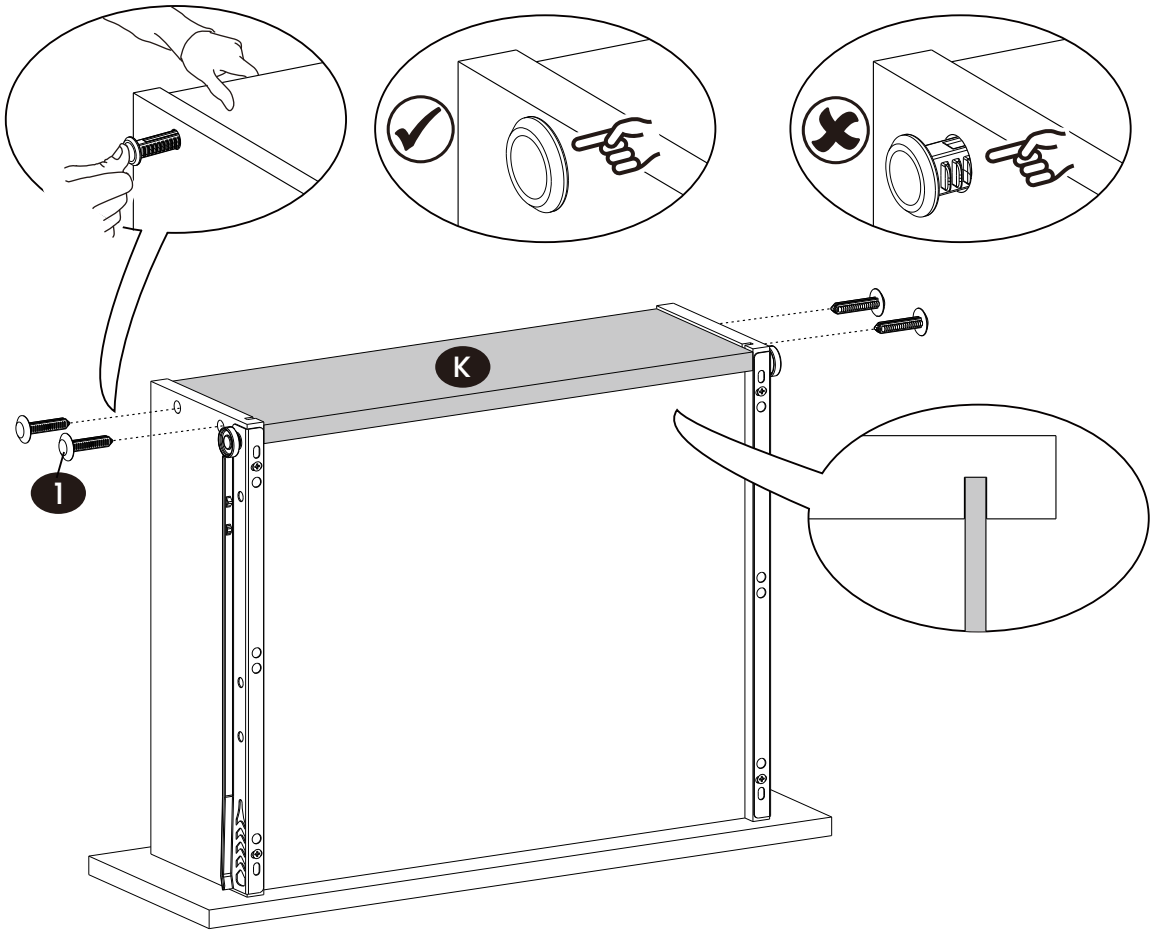

× 2

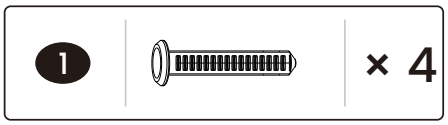

9

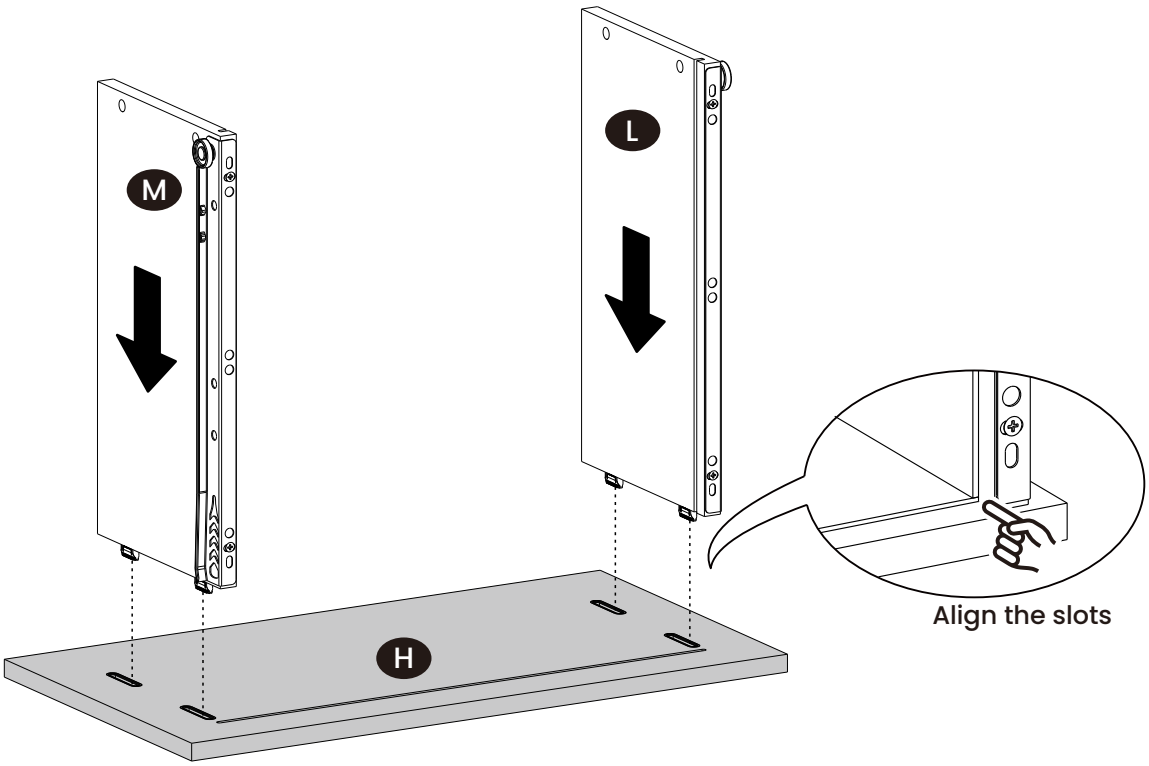

10

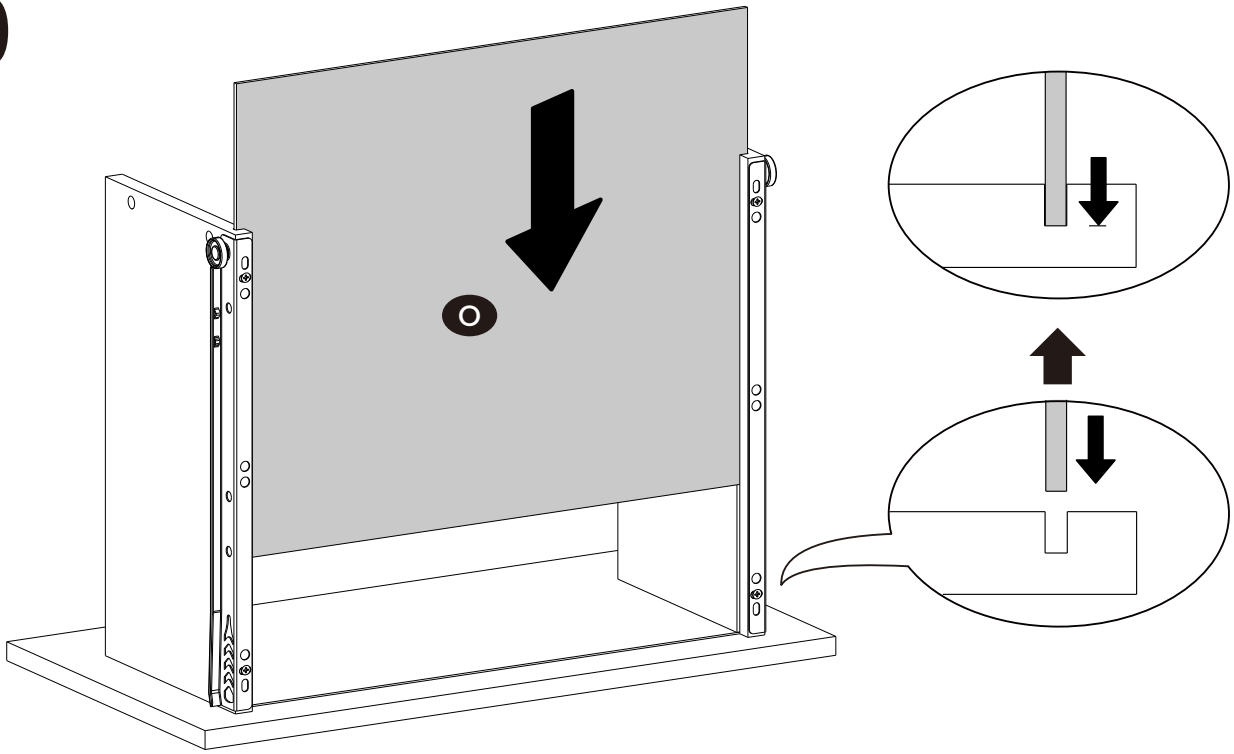

11

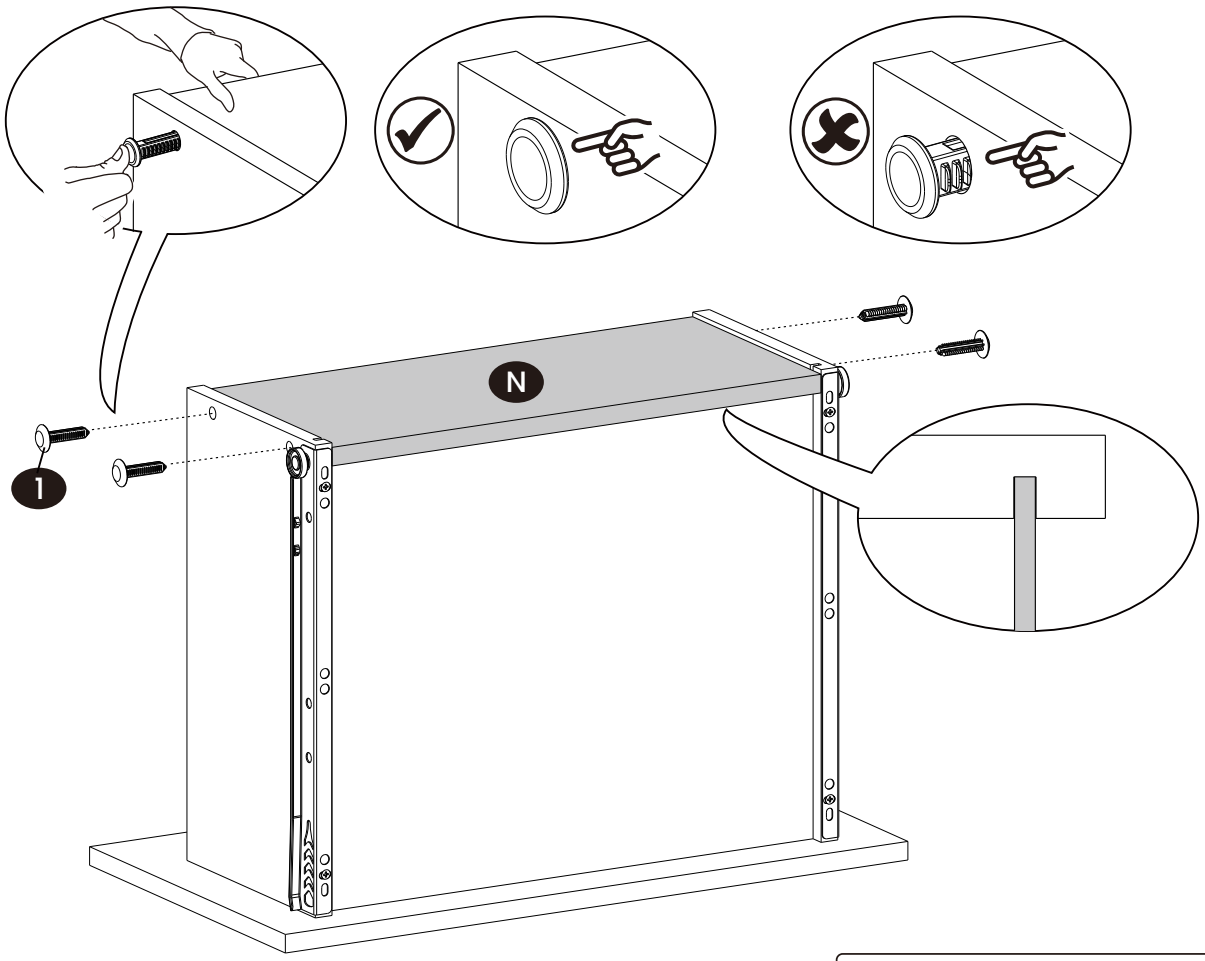

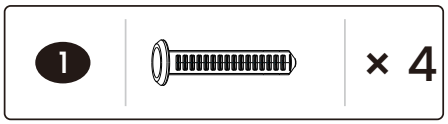

12

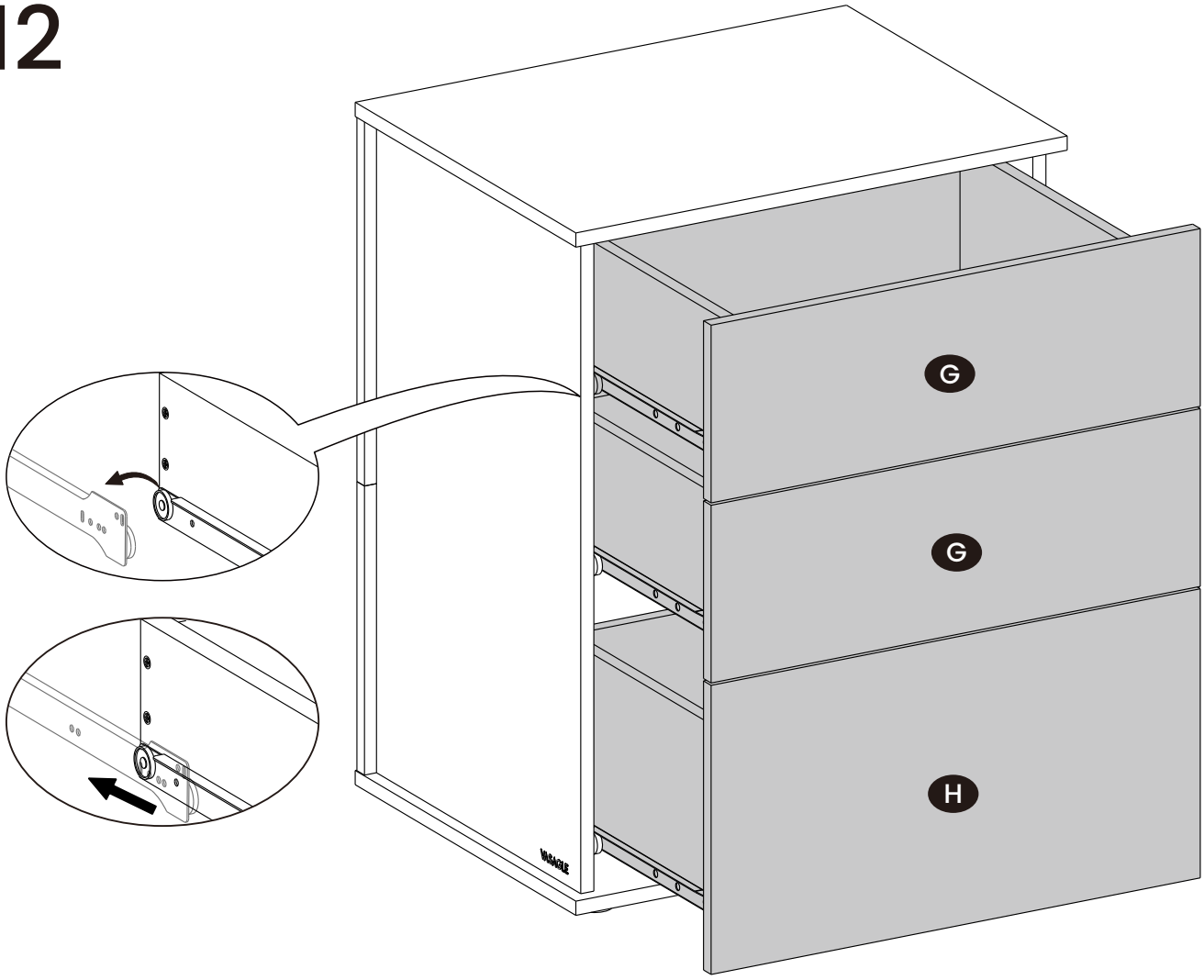

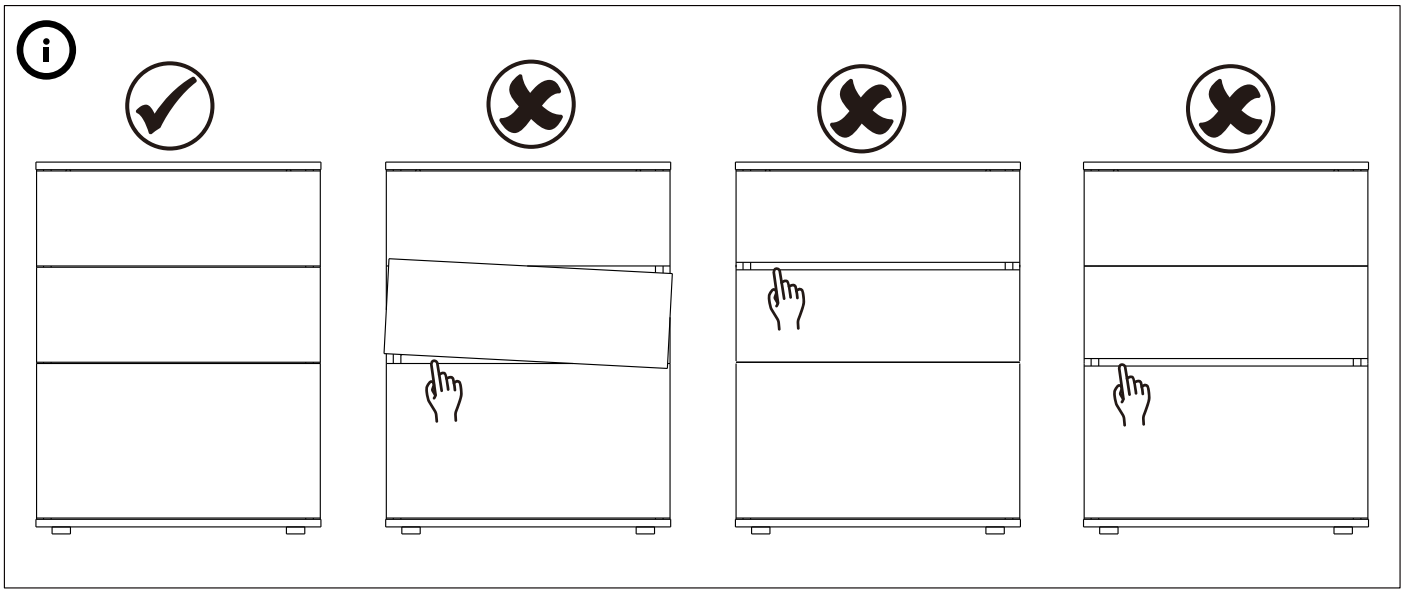

Disassemble

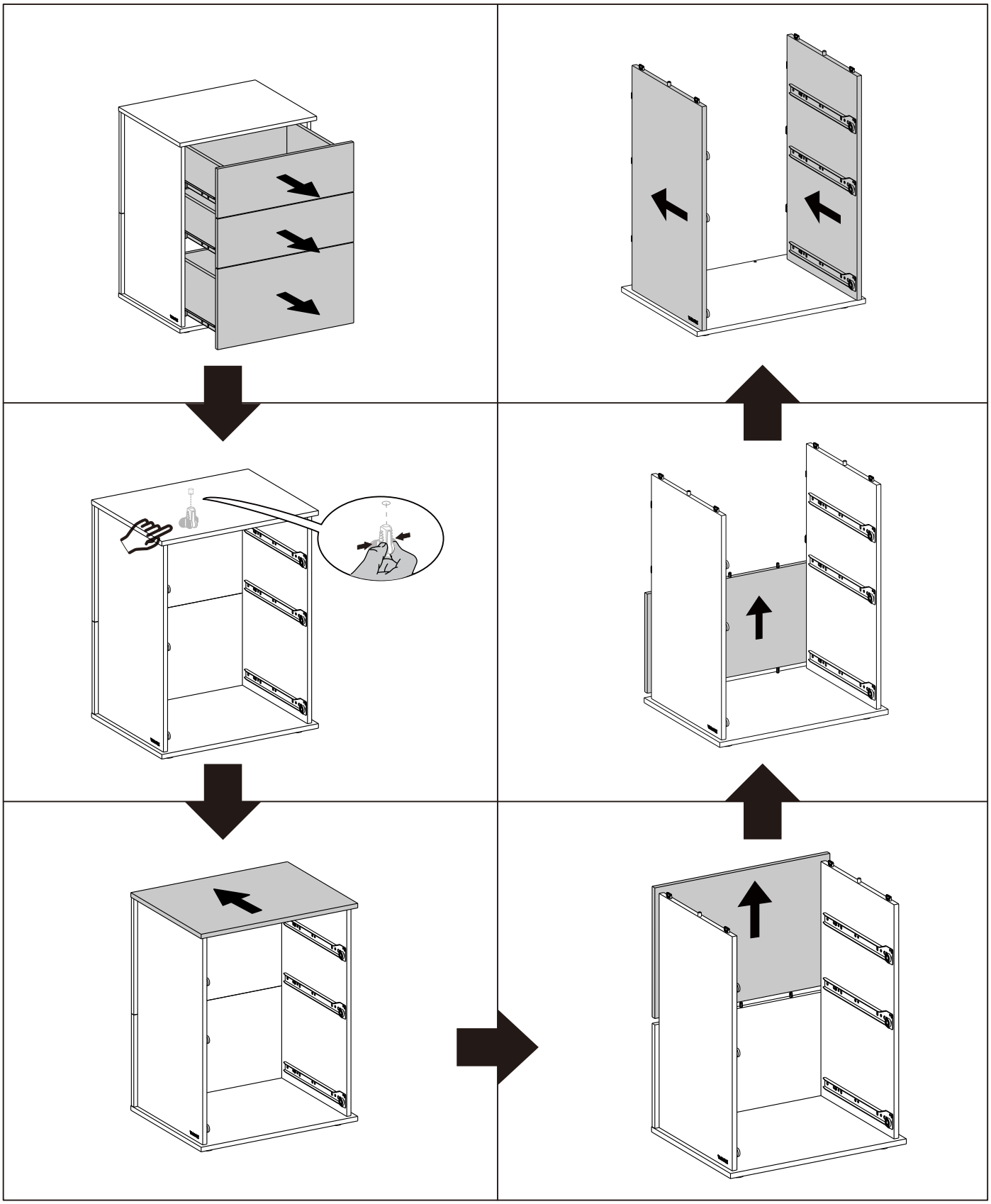

EN Note: Drawers cannot be disassembled.

DE Hinweis: Schubladen können nicht auseinander genommen werden.

FR Remarque : Les tiroirs ne peuvent pas être démontés.

IT Nota: I cassetti non possono essere smontati.

ES Nota: Los cajones no se pueden desmontar.

NL Opmerking: Laden kunnen niet worden gedemonteerd.

SE Observera: Lådor kan inte demonteras.

PL Uwaga: Szuflady nie mogą być demontowane.

TR Not: Çekmeceler sökülemez.

EN

General Guidelines

Please read the following instructions carefully and use the product accordingly.

Please keep this manual and hand it over when you transfer the product.

This summary may not include every detail of all variations and considered steps. Please contact us when further information and help are needed.

Warnings

Children are not allowed to assemble the product. During assembly, keep all small parts out of the reach of children as they may be fatal if swallowed or inhaled.

Children are forbidden to climb or play on the product to avoid serious bodily injury caused by the toppling.

Keep plastic packing bags out of reach of children to avoid any potential danger, such as suffocation.

Wear gloves during the assembly and/or disassembly process to avoid scratches from any sharp edges.

The maximum static load capacity of the top panel is 50 kg (110 lb). Do not place overweight items on it.

Notes

The product is intended for indoor use only. The product must be assembled and used under the provisions of the manual. Personal injury and/or damage to the product may occur if products are used outside of their intended purposes and/or if products have been changed/modified from their original design. The seller does not assume any responsibility or liability for any injury/damage caused by incorrect assembly or improper use.

Avoid long-term exposure to humid environments to prevent mildew.

Keep the product away from fire sources and high temperatures. Do not expose the product to direct sunlight.

Do not place any hot objects on the surface of the product.

If there are any defective or missing parts after unpacking, please cease assembly immediately.

Assemble the item on a spacious surface and do not place the unwrapped product directly on the ground to avoid product damage.

Do not sit on the product.

Match the corresponding part and fitting based on the part number in the manual.

If the part does not match the fitting, please check the piece as specified in this manual.

During assembly, be careful not to damage the connectors and ensure that all parts are properly assembled.

This product can be disassembled, but for reliable and durable use, please avoid unnecessary disassembly. The seller is not responsible for any damage caused by improper use or forced disassembly.

If you accidentally spill water or another liquid on the surface, immediately wipe clean with a dry towel.

Keep the product away from sharp, pointed objects and corrosive substances to prevent product damage.

Place the product on level, solid ground during use.

DE

Einleitung

Bitte lesen Sie die folgende Anleitung aufmerksam durch und verwenden Sie das Produkt sachgemäß.

Bewahren Sie diese Anleitung gut auf und händigen Sie sie bei Weitergabe des Produkts an Dritte ebenfalls mit aus.

Aus Gründen der Übersicht können nicht alle Details zu allen Varianten und denkbaren Montagen beschrieben werden. Wenn Sie weitere Informationen und Hilfe benötigen, kontaktieren Sie uns bitte.

Warnhinweise

Halten Sie Kinder während der Montage vom Arbeitsbereich fern. Zum Lieferumfang gehören viele Kleinteile, die beim Verschlucken oder Inhalieren lebensgefährlich sein können.

Um durch Umkippen verursachte Verletzungen zu vermeiden, dürfen sich Kinder unter keinen Umständen auf das Produkt stellen, auf dieses klettern oder damit spielen.

Verwahren Sie Verpackungsteile wie Folien oder Plastikbeutel nur an Orten, die Kindern nicht zugänglich sind. Verpackungsteile bergen oftmals nicht erkennbare Gefahren (z.B. Erstickungsgefahr).

Beim Aufbau und/oder Abbau des Produktes sollten Sie stets Handschuhe tragen, um durch scharfe Kanten der Einzelteile verursachte Verletzungen zu vermeiden.

Die max. statische Belastbarkeit der Oberplatte beträgt 50 kg. Bitte überschreiten Sie dieses Maximalgewicht nicht.

Hinweise

Das Produkt ist nur zum Gebrauch in Innenräumen vorgesehen. Montieren und verwenden Sie das Produkt nur wie in dieser Anleitung beschrieben. Eine andere Verwendung oder eine Veränderung/ein Umbau des Produktes ist nicht erlaubt und kann zu Verletzungen und/oder Beschädigungen des Produktes führen. Der Händler übernimmt keine Haftung für Schäden, die durch unsachgemäßen Gebrauch oder falsche Montage entstanden sind.

Stellen Sie das Produkt bitte nicht über einen längeren Zeitraum hinweg in einer feuchten Umgebung auf, um Schimmel zu vermeiden.

Halten Sie das Produkt von Feuerquellen fern. Setzen Sie es zudem keinen hohen Temperaturen und keiner direkten Sonneneinstrahlung aus.

Stellen Sie keine heißen Gegenstände auf die Oberfläche des Produkts.

Überprüfen Sie nach dem Auspacken des Produktes, ob es einwandfrei aussieht und alle Einzelteile vorhanden sind. Montieren Sie das Produkt bitte nicht, wenn Teile fehlen oder defekt sind.

Die Montage des Produktes sollte in einem ausreichend großen Raum durchgeführt werden. Legen Sie die ausgepackten Einzelteile bitte nicht direkt auf den Boden, um Beschädigungen zu vermeiden.

Setzen Sie sich nicht auf das Produkt.

Alle Einzelteile sind mit einer Nummer versehen. Diese Nummern finden sich auch in der Anleitung wieder. Sortieren Sie alle Einzelteile bitte entsprechend diesen Nummern.

Falls einige Einzelteile bei der Montage nicht zueinander passen, überprüfen Sie bitte anhand der Anleitung, ob Sie die richtigen Einzelteile genutzt haben.

Achten Sie beim Zusammenbau darauf, dass die Verbindungsteile nicht beschädigt werden und stellen Sie sicher, dass alle Teile richtig zusammengebaut sind.

Dieses Produkt kann abgebaut werden, aber für eine zuverlässige und dauerhafte Nutzung vermeiden Sie bitte eine unnötige Demontage. Der Verkäufer haftet nicht für Schäden, die durch unsachgemäßen Gebrauch oder gewaltsame Demontage entstehen.

Wischen Sie verschüttetes Wasser oder andere Flüssigkeiten auf dem Produkt sofort mit einem trockenen Tuch ab.

Das Produkt darf nicht mit scharfen Gegenständen oder aggressiven chemischen Substanzen in Kontakt kommen, da es ansonsten zu Beschädigungen der Oberfläche kommen könnte.

Nutzen Sie das Produkt bitte auf einem ebenen, festen Boden.

FR

Introduction

Lisez attentivement ces instructions et utilisez votre produit d'après ce mode d'emploi.

Conservez ces instructions. Si vous souhaitez offrir ce produit à un tiers, joignez obligatoirement ce mode d'emploi.

Pour des raisons de clarté, les détails concernant chaque variante ou montage envisageable ne peuvent être tous décrits. Si vous souhaitez obtenir plus d'informations ou si vous rencontrez certains problèmes non traités de manière détaillée dans ces instructions, veuillez nous contacter.

Avertissements

Il est interdit aux enfants d'assembler le produit. Pendant l'assemblage, gardez toutes les petites pièces hors de la portée des enfants, car elles peuvent être mortelles si elles sont avalées ou inhalées.

Il est interdit aux enfants de grimper ou de jouer sur le produit pour éviter des blessures corporelles graves causées par le basculement.

Gardez les sacs d'emballage en plastique hors de la portée des enfants pour éviter tout danger potentiel, tel que l'étouffement.

Portez des gants pendant le processus d'assemblage et/ou de démontage pour éviter les égratignures causées par des bords tranchants.

La capacité de charge statique maximale du dessus est de 50 kg. Ne placez pas d'objets trop lourds.

Notes

Le produit est destiné à un usage intérieur uniquement. Le produit doit être assemblé et utilisé conformément aux instructions. Des blessures personnelles et/ou des dommages au produit peuvent survenir si les produits sont utilisés à l'extérieur de leur usage prévu et/ou s'ils ont été modifiés par rapport à leur conception originale. Le vendeur n'assume aucune responsabilité pour les blessures/dommages causés par un assemblage incorrect ou une utilisation inappropriée.

Évitez une exposition prolongée à des environnements humides pour éviter la moisissure.

Gardez le produit loin des sources de feu et des températures élevées. N'exposez pas le produit directement à la lumière du soleil.

Ne placez aucun objet chaud sur la surface du produit.

S'il y a des pièces défectueuses ou manquantes après le déballage, arrêtez immédiatement l'assemblage.

Assemblez l'article sur une surface spacieuse et ne placez pas le produit non emballé directement sur le sol pour éviter tout dommage au produit.

Ne vous asseyez pas sur le produit.

Assemblez la pièce correspondante et l'ajustement en fonction du numéro de pièce dans le manuel.

Si la pièce ne correspond pas à l'ajustement, veuillez vérifier la pièce comme spécifié dans ce manuel.

Lors de l'assemblage, veillez à ne pas endommager les raccords et assurez-vous que toutes les pièces sont correctement assemblées.

Ce produit peut être démonté, mais pour une utilisation fiable et durable, veuillez éviter un démontage inutile. Le vendeur n'est pas responsable des dommages causés par une utilisation incorrecte ou un démontage forcé.

En cas de renversement accidentel d'eau ou d'un autre liquide sur la surface, essuyez immédiatement avec une serviette sèche.

Gardez le produit loin des objets pointus, tranchants et des substances corrosives pour éviter tout dommage au produit.

Placez le produit sur un sol nivelé et solide lors de l'utilisation.

IT

Linee guida generali

Si prega di leggere attentamente le seguenti istruzioni e usare il prodotto in modo opportuno.

Si prega di conservare questo manuale e consegnarlo quando il prodotto cambia proprietario.

Questo riassunto potrebbe non includere ogni dettaglio di tutte le variazioni e le fasi considerate. Contattaci se hai bisogno di ulteriori informazioni e assistenza.

Avvertenze

Il prodotto non deve essere montato da bambini. Durante l'assemblaggio, si raccomanda di tenere i bambini a debita distanza, in quanto le parti di piccole dimensioni potrebbero essere ingerite con conseguenze dannose per la salute.

Ai bambini è vietato arrampicarsi o giocare sul prodotto per evitare lesioni fisiche causate dalla caduta.

Si prega di tenere gli imballaggi di plastica fuori dalla portata dei bambini per evitare potenziali pericoli come soffocamento.

Si prega di indossare guanti durante il processo di assemblaggio e/o smontaggio per evitare graffi da eventuali bordi taglienti.

La capacità di carico statico del piano è di 50 kg. Non collocare oggetti più pesanti su di esso.

Note

Il prodotto è destinato esclusivamente all'uso domestico. Il prodotto deve essere assemblato e utilizzato secondo le disposizioni del manuale. Lesioni personali e/o danni al prodotto possono verificarsi se i prodotti vengono utilizzati al di fuori degli scopi previsti e/o se i prodotti sono stati cambiati/modificati dal loro design originale. Il venditore non si assume alcuna responsabilità per eventuali lesioni/danni causati da un montaggio non corretto o da un uso improprio.

Si prega di evitare l'esposizione a lungo periodo ad ambienti umidi per evitare la formazione di muffe.

Tenere il prodotto lontano da fonti di incendio e alta temperature. Non esporre direttamente il prodotto alla luce solare.

Non appoggiare oggetti ad alta temperatura sulla superficie del prodotto.

Nel caso in cui ci siano parti difettose e/o mancanti all'apertura del pacco, si prega di interrompere l'assemblaggio.

Si prega di assemblare l'articolo su una superficie spaziosa e non appoggiare il prodotto non imballato direttamente a terra per evitare di danneggiarlo.

Non sedersi sul prodotto.

Si prega di abbinare il componente e il raccordo corrispondente in base al numero di parte del manuale.

Se la parte non corrisponde al raccordo, verificare il pezzo come specificato in questo manuale.

Durante il montaggio, si prega di prestare attenzione a non danneggiare i connettori e assicurarsi che tutte le parti siano assemblate correttamente.

Questo prodotto può essere smontato, ma per un uso affidabile e duraturo si consiglia di evitare di smontarlo inutilmente. Il venditore non è responsabile di eventuali danni causati da un uso improprio o da uno smontaggio forzato.

Se si versa accidentalmente acqua o un altro liquido sulla superficie, pulire immediatamente con un asciugamano asciutto.

Si prega di tenere il prodotto lontano da oggetti appuntiti e taglienti e sostanze corrosive per prevenire danni al prodotto.

Durante l'uso, colloca il prodotto su un terreno piano e solido.

ES

Acerca del manual

Por favor, lea detenidamente las instrucciones y respete los debidos usos del producto.

Por favor, conserve bien este manual y en caso de cesión, no omita entregarlo junto al producto.

Este manual podría no incluir todos los detalles de cada paso del montaje. Si necesita ayuda o información adicional, póngase en contacto con nosotros.

Advertencias

El producto no debe ser montado por niños. Durante el montaje, se recomienda mantener a los niños a una distancia de seguridad, ya que podrían tragarse piezas pequeñas con consecuencias perjudiciales.

Se prohíbe a los niños trepar o jugar sobre el producto para evitar lesiones físicas por caídas.

Mantenga los envases de plástico fuera del alcance de los niños para evitar peligros potenciales como la asfixia.

Utilice guantes durante el proceso de montaje y/o desmontaje para evitar arañazos producidos por bordes afilados.

La capacidad de carga estática de la estantería es de 50 kg. No coloque objetos más pesados sobre ella.

Notas

El producto está destinado exclusivamente al uso doméstico. El producto debe montarse y utilizarse de acuerdo con el manual. Pueden producirse lesiones personales y/o daños al producto si los productos se utilizan fuera de su propósito previsto y/o si los productos han sido cambiados/modificados de su diseño original. El vendedor no acepta ninguna responsabilidad por lesiones/daños causados por un montaje incorrecto o un uso inadecuado.

Evite la exposición prolongada a ambientes húmedos para evitar la formación de moho.

Mantenga el producto alejado de fuentes de fuego y altas temperaturas. No exponga el producto directamente a la luz solar.

No coloque objetos a altas temperaturas sobre la superficie del producto.

En caso de que haya piezas defectuosas y/o faltantes al abrir el paquete, interrumpa el montaje inmediatamente.

Por favor, monte el artículo sobre una superficie espaciosa y no coloque el producto desembalado directamente sobre el suelo para evitar daños.

No se siente sobre el producto.

Haga coincidir la pieza y el accesorio correspondientes según el número de pieza del manual.

Si la pieza no coincide con el accesorio, compruebe la pieza tal y como se especifica en este manual.

Durante el montaje, tenga cuidado de no dañar los conectores y asegúrese de que todas las piezas están correctamente ensambladas.

Este producto puede desmontarse, pero para un uso fiable y duradero, evite desmontarlo innecesariamente. El vendedor no se hace responsable de los daños causados por un uso inadecuado o un desmontaje forzado.

Si accidentalmente derrama agua u otro líquido sobre la superficie, límpiela inmediatamente con una toalla seca.

Mantenga el producto alejado de objetos afilados y puntiagudos y de sustancias corrosivas para evitar daños en el producto.

Durante el uso, coloque el producto sobre un suelo nivelado y firme.

NL

Algemene Richtlijnen

Gelieve de handleiding na te lezen en het product zo te gebruiken.

Gelieve de handleiding bi jte houden, en bij verkoop mee te geven.

Deze samenvatting bevat mogelijks niet alle variaties en stappen. Gelieve contact op te nemen indien u meer informatie of hulp nodig hebt.

Waarschuwingen

Kinderen mogen het product niet assembleren. Tijdens het in elkaar zetten dient u de kleine onderdelen buiten bereik van kinderen te houden om lichamelijk letsel door inslikken of inhaleren te voorkomen.

Het is verboden voor kinderen om op het product te klimmen of ermee te spelen om persoonlijk letsel te voorkomen.

Houd het plastic verpakkingsmateriaal buiten bereik van kinderen om verstikkingsgevaar te voorkomen.

Gelieve handschoenen te dragen tijdens het assembleren of ontmantelen om schaafwonden van scherpe hoeken te voorkomen.

Het maximale statische draagvermogen van het bovenste paneel is 50 kg. Plaats geen zware objecten op deze kast.

Toelichting

Het product is ontworpen voor gebruik binnenshuis. Het product moet worden gemonteerd en gebruikt volgens de beschreven in de handleiding. Persoonlijk letsel of schade aan het product kan gebeuren indien producten gebruikt worden voor andere doeleinden dan ze voorzien zijn en indien producten worden aangepast van hun origineel design, De verkoper aanvaardt geen enkele verantwoordelijkheid of aansprakelijkheid voor enig letsel/schade veroorzaakt door onjuiste montage of oneigenlijk gebruik.

Vermijd overmatige blootstelling aan vochtige omgevingen om schimmel te vermijden.

Houd het product weg van warmtebronnen en hoge temperaturen. Stel het product niet bloot aan direct zonlicht. Stel het product niet bloot aan direct zonlicht.

Plaats geen warme objecten op de oppervlakte van het product.

Indien na het uitpakken blijft dat er ontbrekende en/of foutieve onderdelen zijn gelieve de assemblage onmiddellijk stop te zetten.

Gelieve het item in een ruime ruimte assembleren. Plaats het uitgepakte product niet direct op de grond om schade te voorkomen.

Ga niet op het product zitten.

Gelieve het overeenkomstige onderdeel en fitting te matchen op basis van het onderdeelnummer in de handleiding.

Indien het onderdeel en de fitting niet overeenkomen, gelieve deze handleiding grondig na te kijken en het onderdeel nogmaals te controleren.

Zorg er tijdens de montage voor dat u de connectoren niet beschadigt en zorg ervoor dat alle onderdelen correct zijn gemonteerd.

Dit product kan uit elkaar worden gehaald, maar voor betrouwbaar en duurzaam gebruik dient u onnodige demontage te vermijden. De verkoper is niet verantwoordelijk voor eventuele schade veroorzaakt door oneigenlijk gebruik of geforceerde demontage.

Indien u per ongeluk water of een ander vloeistof morst, veeg het natte oppervlak dan onmiddelijk droog met een droge handdoek.

Gelieve het product uit de buurt te houden van scherpe objecten en bijtende middelen om productschade te vermijden.

Plaats het product tijdens gebruik op een vlakke, stevige ondergrond.

SE

Allmänna riktlinjer

Var god läs följande instruktioner noggrant och använd produkten därefter.

Var god behåll den här bruksanvisningen och överlämna den när du överför produkten.

Denna sammanfattning kanske inte innehåller alla detaljer i alla variationer och övervägda steg. Vänligen kontakta oss när ytterligare information och hjälp behövs.

Varningar

Nie dozwolone jest składanie produktu przez dzieci. Podczas procesu złożenia, proszę trzymać wszystkie małe obiekty z daleka od dzieci gdyż mogą być one śmiertelne w przypadku połknięcia lub wejścia w drogi oddechowe.

Zabronione jest wspinanie się lub bawienie się przez dzieci na produkcie tak, aby uniknąć urazów ciała wynikających z przewrócenia się.

Trzymać plastikowe torby z dala od zasięgu dzieci, aby uniknąć potencjalnego niebezpieczeństwa, takiego jak uduszenie.

Proszę nosić rękawice podczas procesu złożenia oraz/lub demontażu, aby uniknąć zadrapania od ostrych krawędzi.

Maksymalne obciążenie statyczne górnego panelu wynosi 50 kg. Nie kłaść na nim przeciążonych przedmiotów.

Anteckningar

Produkten är endast avsedd för inomhusbruk. Produkten måste monteras och användas enligt bestämmelserna i manualen. Personskada och/eller skada på produkten kan uppkomma om produkter används utanför sina avsedda ändamål och/eller om produkter har ändrats/modifierats från sin ursprungliga design. Säljaren tar inte på sig något ansvar eller ansvar för någon skada som orsakats av felaktig montering eller felaktig användning.

Undvik långvarig exponering för fuktiga miljöer för att förhindra mögel.

Håll produkten borta från brandkällor och höga temperaturer. Utsätt inte produkten för direkt solljus.

Placera inga heta föremål på produktens yta.

Om det finns några delar som är defekta eller saknas efter uppackning, sluta omedelbart att montera.

Montera artikeln på en rymlig yta och placera inte den uppackade produkten direkt på marken för att undvika skador på produkten.

Sitt inte på produkten.

Var god matcha delarna med motsvarande beslag baserat på artikelnumret I manualen.

Om delen inte stämmer överens med beslaget, kontrollera delarna som anges i denna manual.

Var noga med att inte skada kontakterna under monteringen och se till att alla delar är korrekt monterade.

Den här produkten kan demonteras, men för pålitlig och hållbar användning, undvik onödig demontering. Säljaren ansvarar inte för eventuella skador som orsakats av felaktig användning eller tvångsdemontering.

Om du råkar spilla vatten eller annan vätska på ytan, torka omedelbart av den med en torr handduk.

Håll produkten borta från vassa, spetsiga föremål och frätande ämnen för att förhindra produktskador.

Placera produkten på ett plant, fast underlag under användning.

PL

Ogólne Porady

Proszę uważnie przeczytać niniejsze instrukcje oraz odpowiednio używać produkt.

Proszę przechowywać tą instrukcję oraz przekazać razem z produktem podczas transferu zmiany własności.

Podsumowanie to może nie zawierać wszystkich detali każdej z wersji oraz uwzględnionych kroków. Proszę skontaktuj się z nami jeśli potrzebujesz więcej informacji albo pomocy.

Ostrzeżenia

Nie dozwolone jest składanie produktu przez dzieci. Podczas procesu złożenia, proszę trzymać wszystkie małe obiekty z daleka od dzieci gdyż mogą być one śmiertelne w przypadku połknięcia lub wejścia w drogi oddechowe.

Zabronione jest wspinanie się lub bawienie się przez dzieci na produkcie tak, aby uniknąć urazów ciała wynikających z przewrócenia się.

Trzymać plastikowe torby z dala od zasięgu dzieci, aby uniknąć potencjalnego niebezpieczeństwa, takiego jak uduszenie.

Proszę nosić rękawice podczas procesu złożenia oraz/lub demontażu, aby uniknąć zadrapania od ostrych krawędzi.

Maksymalne obciążenie statyczne górnego panelu wynosi 50 kg. Nie kłaść na nim przeciążonych przedmiotów.

Zapisy

Produkt ten przeznaczony jest tylko do użytkowania wewnętrznego. Produkt należy zmontować i użytkować zgodnie z postanowieniami instrukcji. Urazy ciała oraz/lub uszkodzenia produktu mogą wystąpić, jeśli produkty wykorzystywane są poza ich zamierzonym zakresem użytkowania oraz/lub jeśli oryginalny stan produktów zostały zmieniony/zmodyfikowany. Sprzedawca nie ponosi żadnej odpowiedzialności za jakiekolwiek obrażenia/uszkodzenia spowodowane nieprawidłowym montażem lub niewłaściwym użytkowaniem.

Unikać długo-okresowego wystawienia na warunki wilgotne, aby uniknąć wystąpienia pleśni.

Trzymać produkt z daleka od źródeł ognia oraz wysokich temperatur. Nie wystawiać tego produktu na bezpośrednie działanie światła.

Nie umieszczać żadnych gorących obiektów na powierzchnię produktu.

Jeśli zauważono części z defektem lub brakujące elementy po rozpakowaniu, należy natychmiastowo wstrzymać proces złożenia.

Proszę złożyć produkt na przestrzennej powierzchni oraz nie kłaść nieopakowanego produktu na ziemi, aby uniknąć jego uszkodzenia.

Nie siadać na produkcie.

Proszę dopasować odpowiednią część oraz mocowanie bazując na numerze części w instrukcji.

Jeśli część nie odpowiada mocowaniu, proszę sprawdzić element tak jak podano w tej instrukcji.

Podczas montażu należy uważać, aby nie uszkodzić złączy i upewnić się, że wszystkie części są prawidłowo zmontowane.

Ten produkt można demontować, ale aby zapewnić niezawodne i trwałe użytkowanie, należy unikać niepotrzebnego demontażu. Sprzedawca nie ponosi odpowiedzialności za jakiekolwiek uszkodzenia spowodowane niewłaściwym użytkowaniem lub wymuszonym demontażem.

Jeśli przypadkowo wylejesz na powierzchnię wodę lub inną ciecz, to wytrzyj natychmiastowo za pomocą suchego ręcznika.

Proszę trzymać produkt z daleka od ostrych, spiczastych przedmiotów oraz substancji korozyjnych, aby zapobiec uszkodzeniu produktu.

Podczas użytkowania produkt należy umieścić na równym, twardym podłożu.

TR

Genel kurallar

Lütfen aşağıdaki talimatları dikkatlice okuyun ve ürünü belirtildiği şekilde kullanın.

Lütfen bu kılavuzu saklayın ve ürünü teslim ederken karşı tarafa verin.

Bu özet, tüm varyasyonları ve dikkate alınan adımları bütünüyle içermeyebilir.Ek bilgi veya yardım gerekirse lütfen bizimle iletişime geçin.

Uyarılar

Ürünün montajına çocuklar tarafından izin verilmez. Montaj sırasında tüm küçük parçaları çocukların erişemeyeceği bir yerde saklayın çünkü yutulduğunda veya solunduğunda ölümcül olabilir.

Devrilme nedeniyle ciddi bedensel yaralanmaları önlemek için çocukların ürüne tırmanmasına veya ürün üzerinde oynamasına izin verilmez.

Boğulma riskini önlemek için plastik ambalaj poşetlerini çocukların erişemeyeceği bir yerde saklayın.

Lütfen montaj ve/veya sökme işlemi sırasında ellerinizi keskin kenarların neden olduğu çizilmelere karşı korumak için eldiven giyin.

Üst panelin maksimum statik yük kapasitesi 50 kg'dır. Üzerine çok ağır nesneler koymayın.

Notlar

Bu ürün sadece iç mekanlarda kullanılmak üzere tasarlanmıştır. Ürün, kılavuzdaki talimatlara göre monte edilmeli ve kullanılmalıdır. Ürünler amaçlanandan farklı amaçlar için kullanıldığında ve/veya ürünler orijinal tasarımından farklı olarak değiştirildiğinde/değiştirildiğinde kişisel yaralanma ve/veya ürün hasarı meydana gelebilir. Satıcı, yanlış montaj veya hatalı kullanımdan kaynaklanan herhangi bir yaralanma/hasar için herhangi bir sorumluluk veya yükümlülük kabul etmemektedir.

Küflenmeyi önlemek için nemli ortamlara uzun süre maruz kalmaktan kaçının.

Ürünü tutuşturucu kaynaklardan ve aşırı ısıdan uzak tutun. Ürünü doğrudan güneş ışığından uzak tutun.

Ürünün yüzeyine sıcak nesneler koymaktan kaçının.

Paketi açtıktan sonra herhangi bir kusurlu veya eksik parça bulunursa, lütfen derhal montajı durdurun.

Ürüne zarar vermemek için lütfen ürünü geniş bir yüzeye monte edin ve ambalajı açılmış ürünü doğrudan yere koymaktan kaçının.

Ürünün üzerine oturmayın.

Lütfen ilgili parçayı ve uydurmayı kılavuzun parça numarasıyla eşleştirin.

Parça, bağlantı parçasına uymuyorsa, lütfen parçayı bu kılavuzdaki özelliklere göre inceleyin.

Kurulum sırasında bağlantı yerlerine hasar vermemeye dikkat edin ve tüm parçaların uygun şekilde monte edildiğinden emin olun.

Ürün demonte edilebilir, ancak güvenli ve uzun süreli kullanım için gereksiz demontaj işlemlerinden kaçının. Satıcı, hatalı kullanım veya zorla demontaj kaynaklı hasarlardan sorumlu değildir.

Yüzeye su veya başka bir sıvı dökerseniz, hemen kuru bir havluyla silerek temizleyin.

Ürüne zarar vermemek için lütfen ürünü keskin, sivri uçlu nesnelerden ve aşındırıcı maddelerden uzak tutun.

Ürünü kullanırken düz ve sağlam zemine yerleştirin.

2024.11.06-V3

VASAGLE by SONGMICS HOME