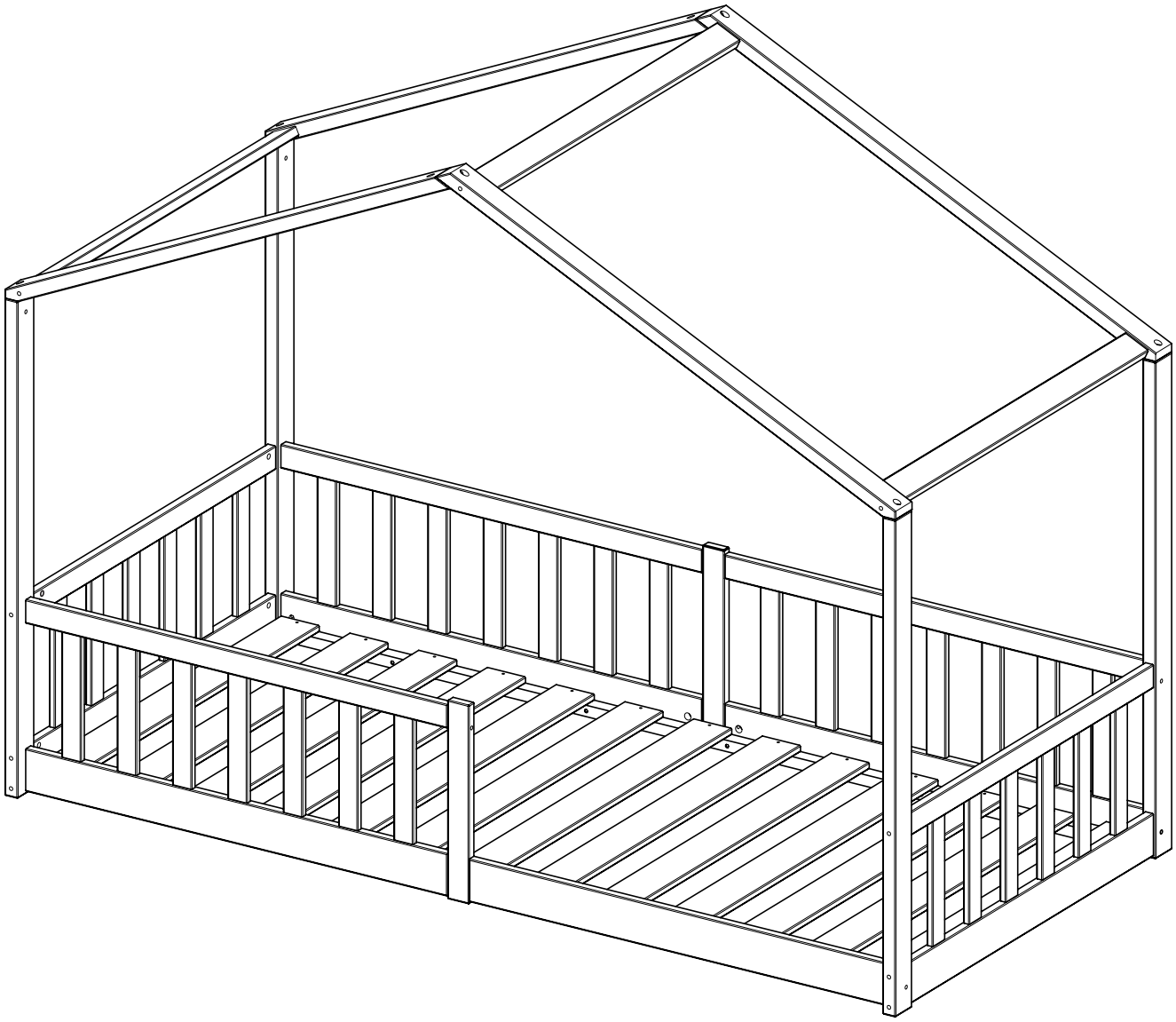

Hausbett 'Bia'

90 x 200 cm, weiß

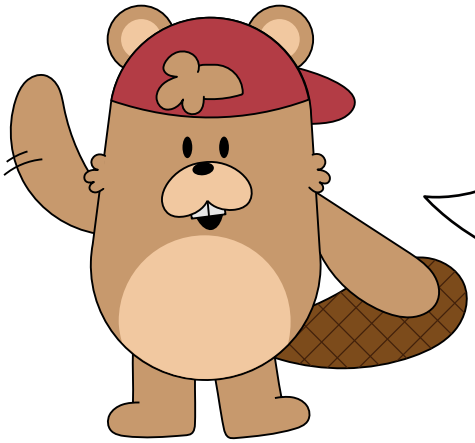

Hey,

ich freue mich, dass Du Dich für mein Produkt entschieden hast. Beachte die kommenden Hinweise, um den Aufbau problemlos zu gestalten.

Viel Spaß mit Deinem Produkt!

50%

weniger Fehler beim Aufbau durch sorgfältiges Lesen der Anleitung

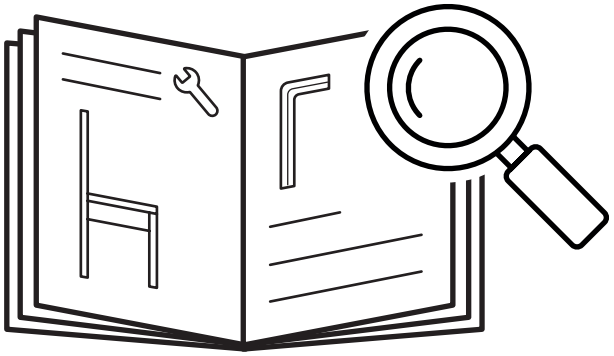

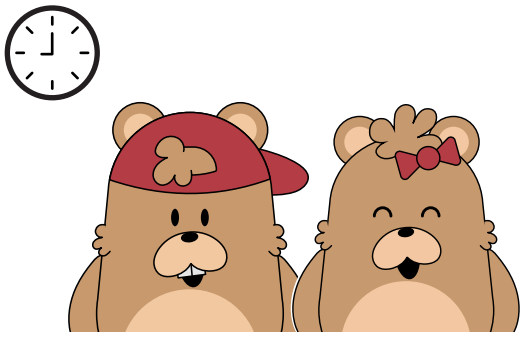

60-90

min

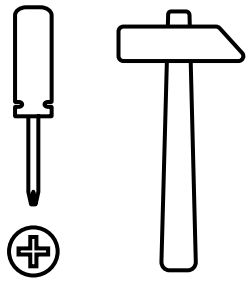

Bella bing

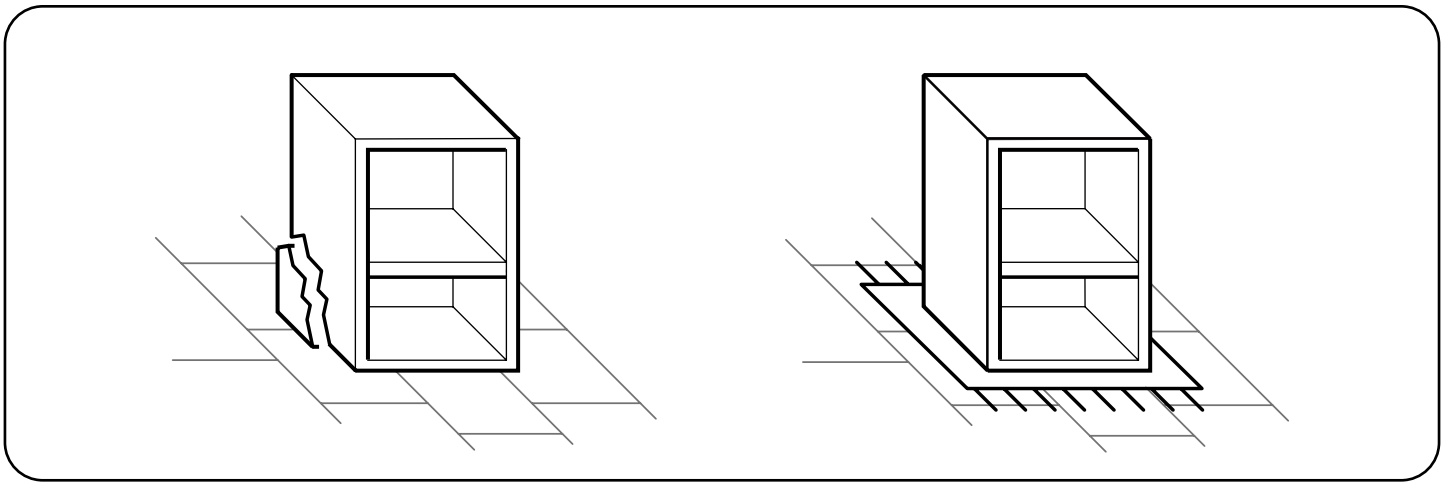

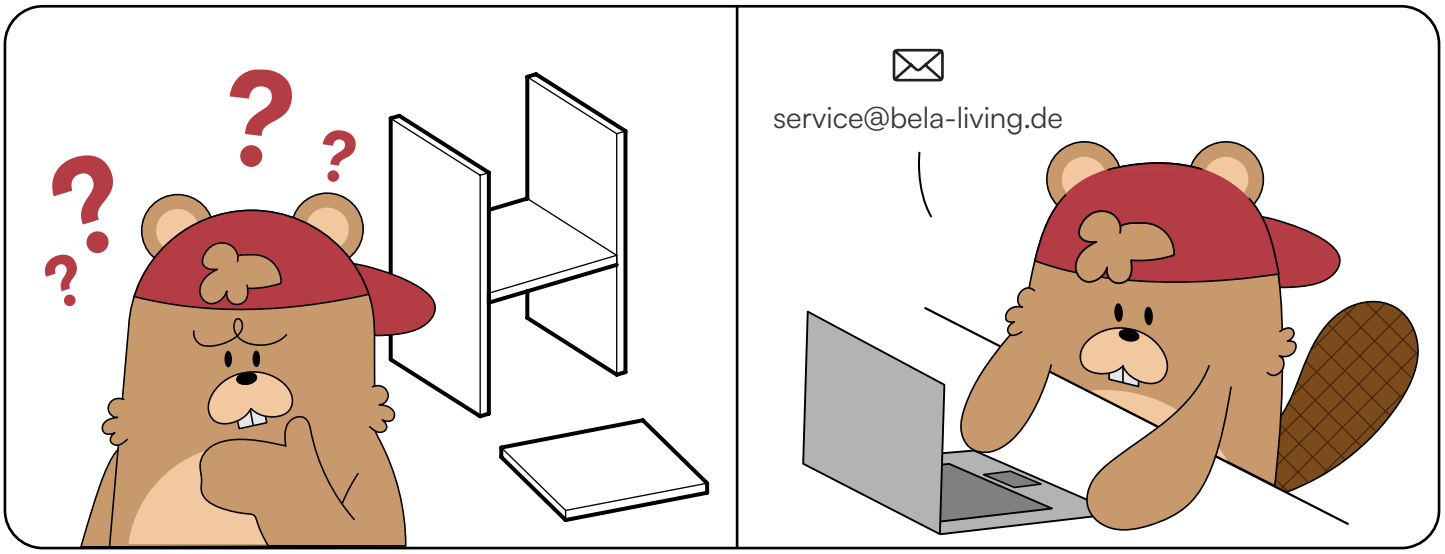
service@bela-living.de

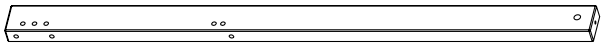

1 Äußere Stütze, links
2x

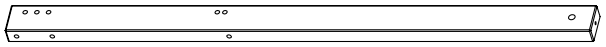

2 Äußere Stütze, rechts
2x

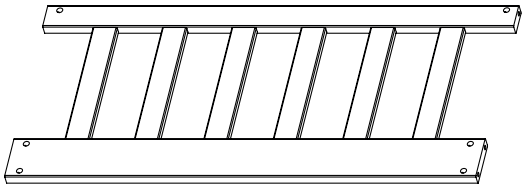

3 Seitenwand
2x

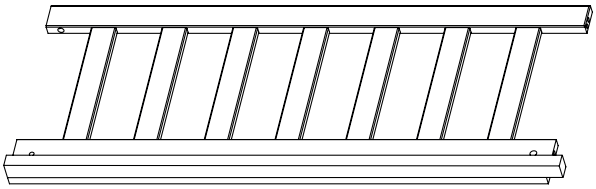

4 Hintere Wand, links
1x

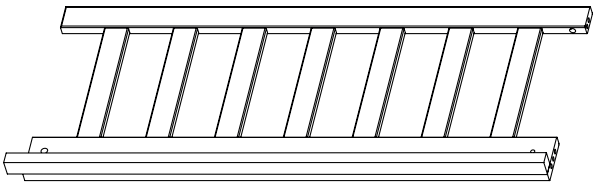

5 Hintere Wand, rechts
1x

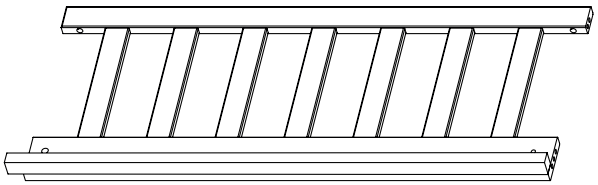

6 Vorderer Rausfallschutz
1x

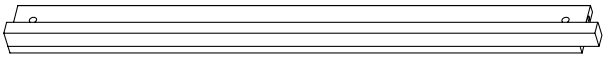

7 Eingangsleiste
1x

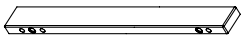

8 Mittelstrebe, hinten
1x

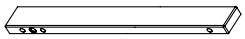

9 Mittelstrebe, vorne
1x

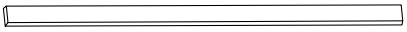

10 Dach-Querstrebe, außen
2x

11 Dach-Querstrebe, mittig
1x

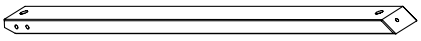

12 Dach-Verbindungsleiste
1x

13 Dach-Verbindungsleiste
1x

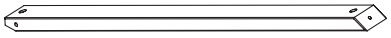

14 Dach-Verbindungsleiste
1x

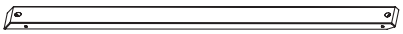

15 Dach-Verbindungsleiste
1x

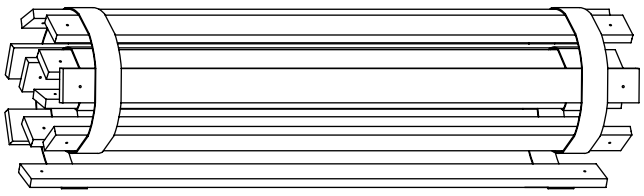

16 Lattenrost
1x

Maßstab 1:1

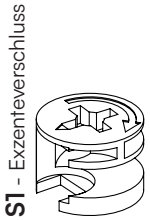

S1 - Exzenteverschluss

6x

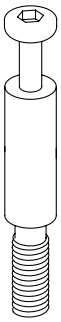

S2 - Einschraubdübel

6x

S3 - Kreuzschraube

28x

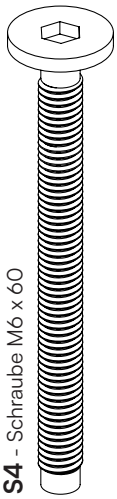

S4 - Schraube M6 x 60

13x

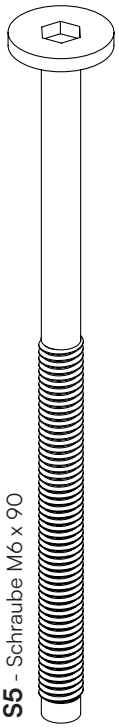

S5 - Schraube M6 x 90

19x

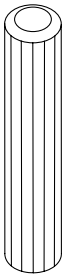

S6 - Holzdübel

26x

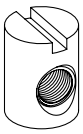

S7 - Fassmutter

32x

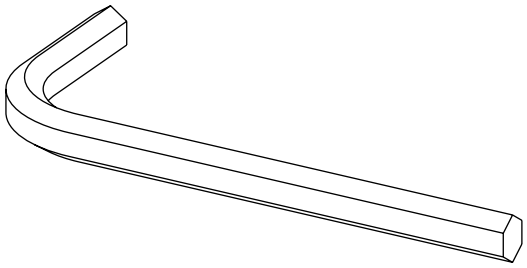

A - Inbusschlüssel

1x

Ein letzter Check:

Bitte überprüfe, ob Du alle Teile hast.

Viel Spaß beim Aufbau!

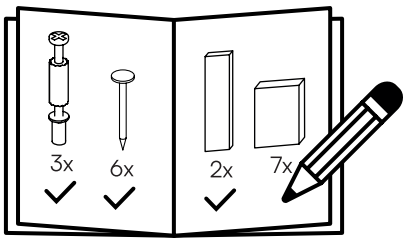

1

2x

Die Bohrungen in den Teilen 1 und 2 müssen nach innen ausgerichtet sein.

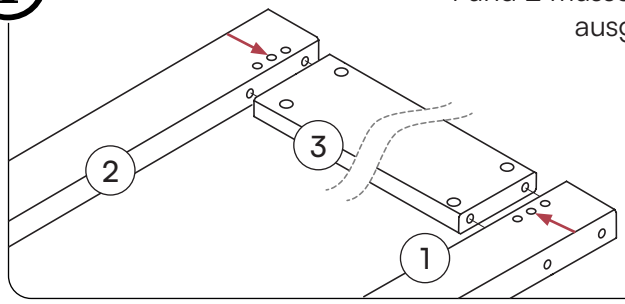

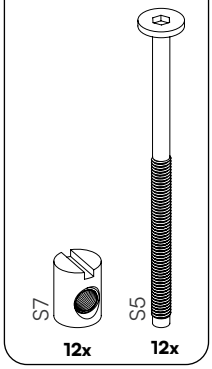

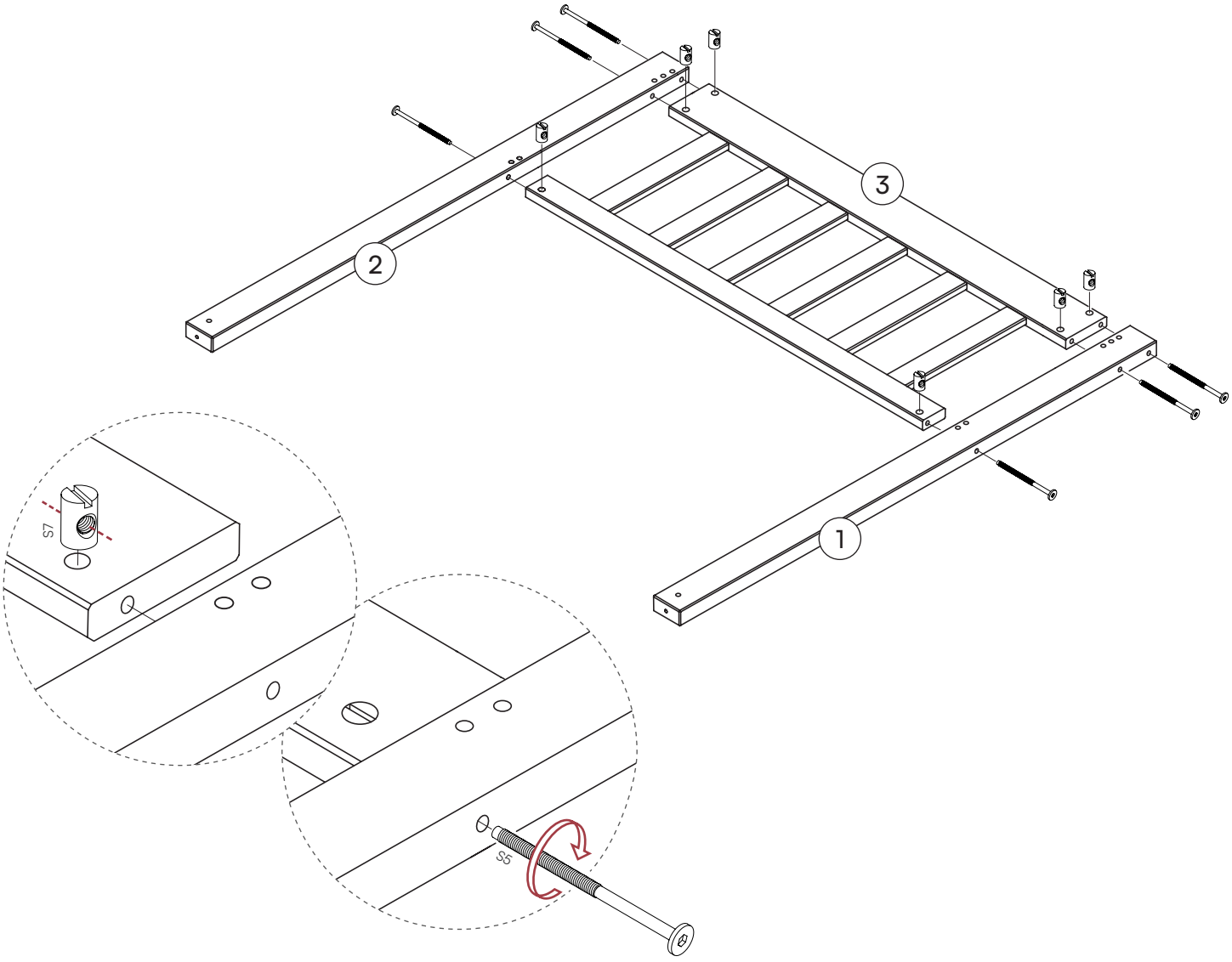

2

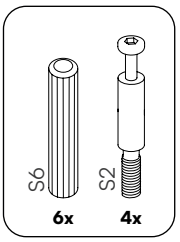

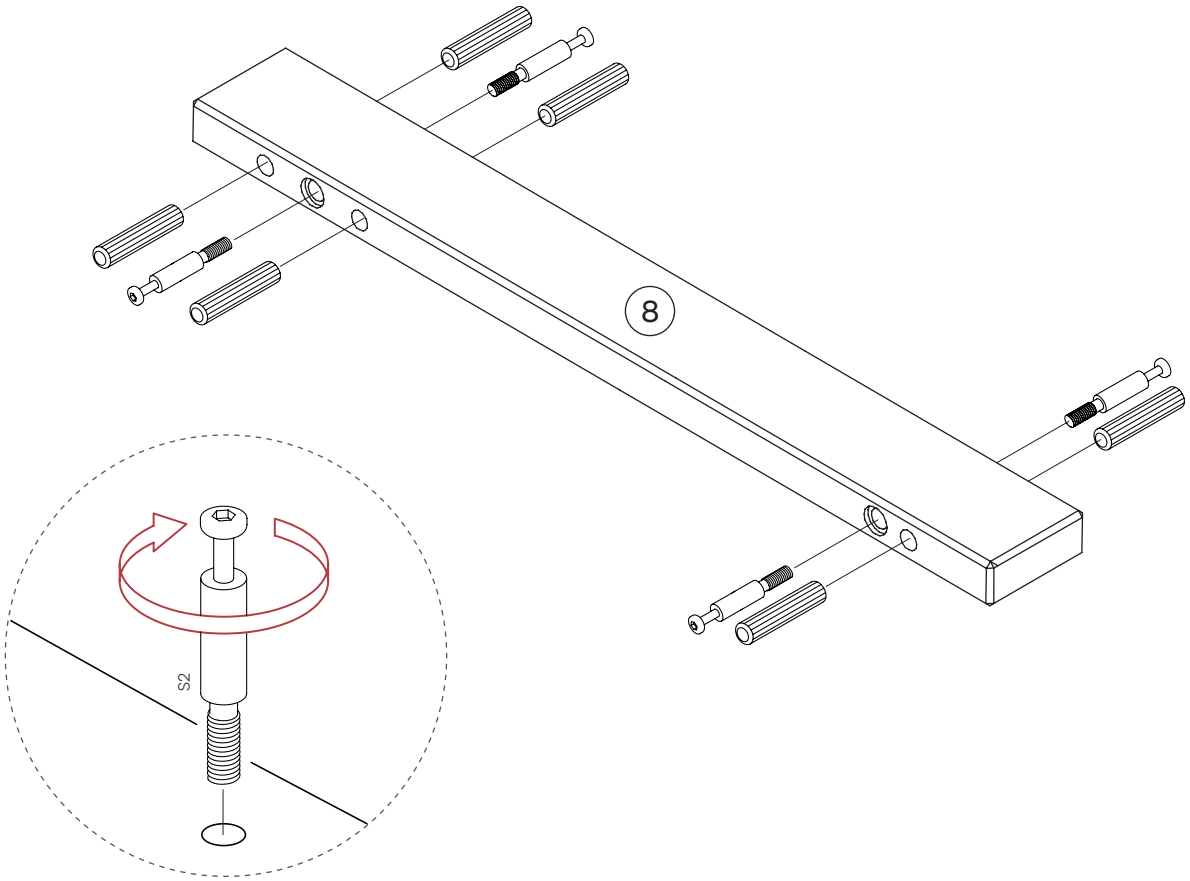

3

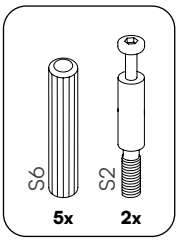

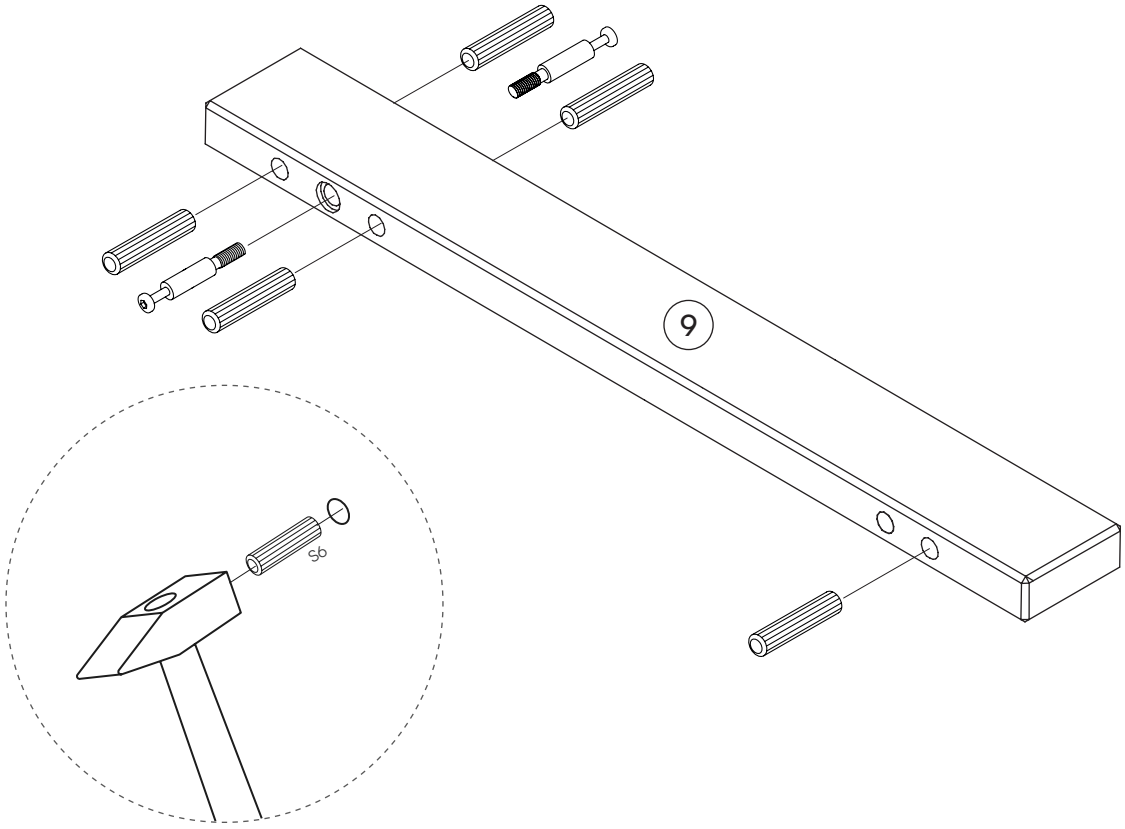

4

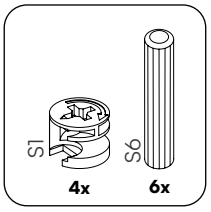

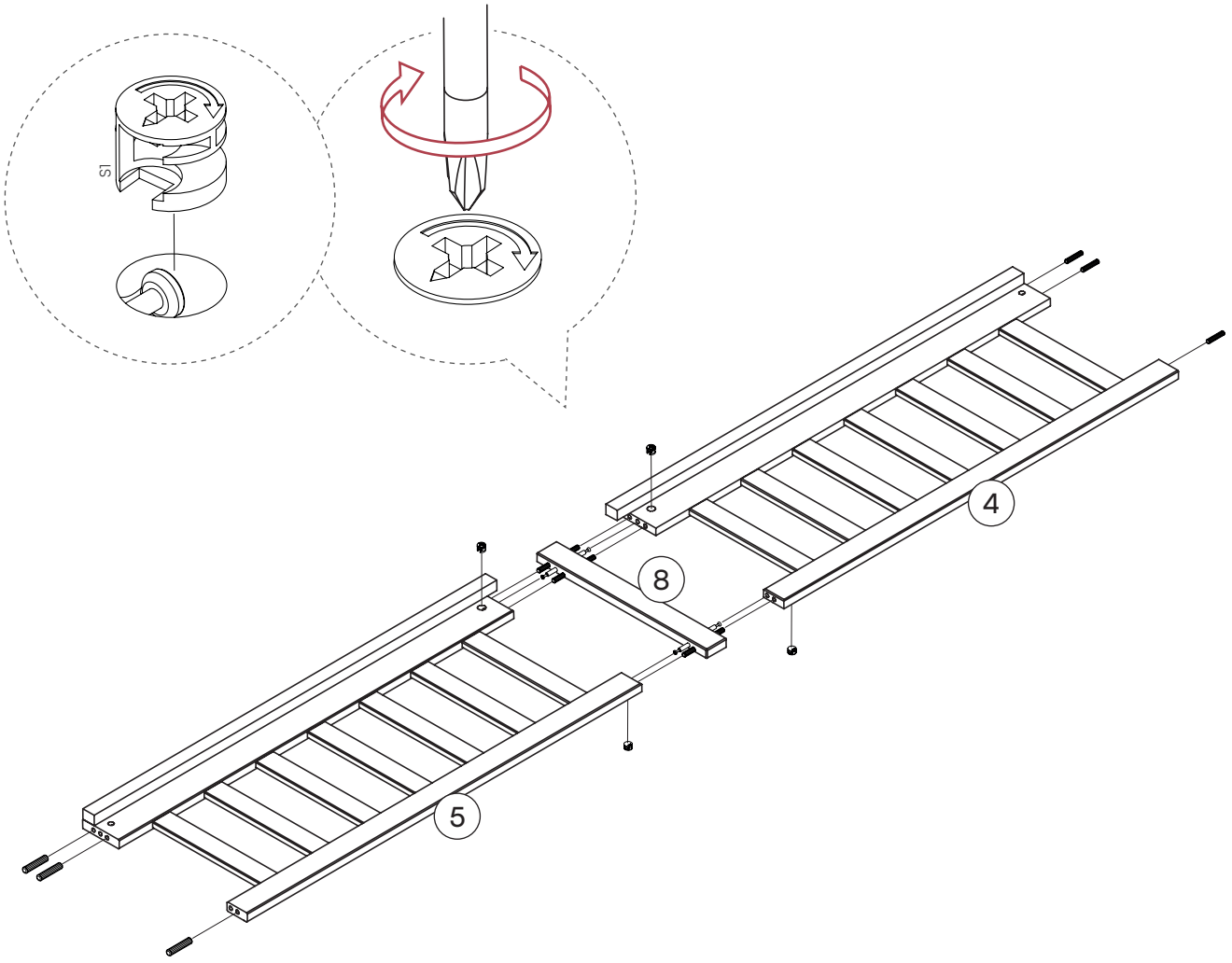

5

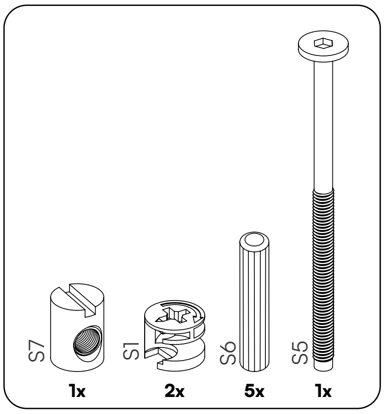

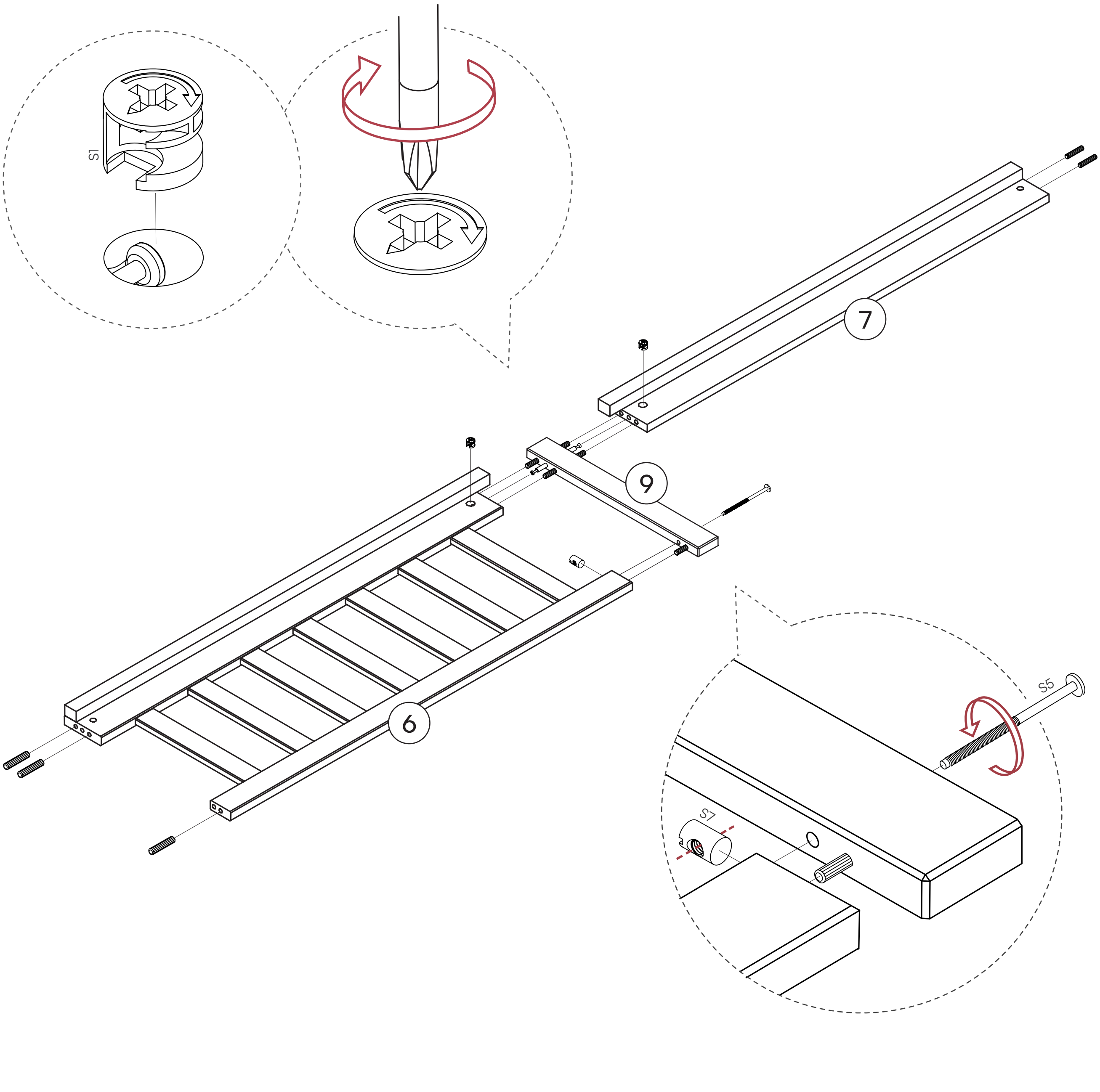

6

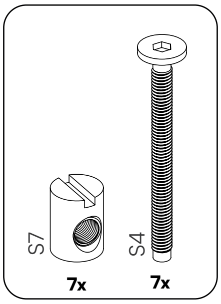

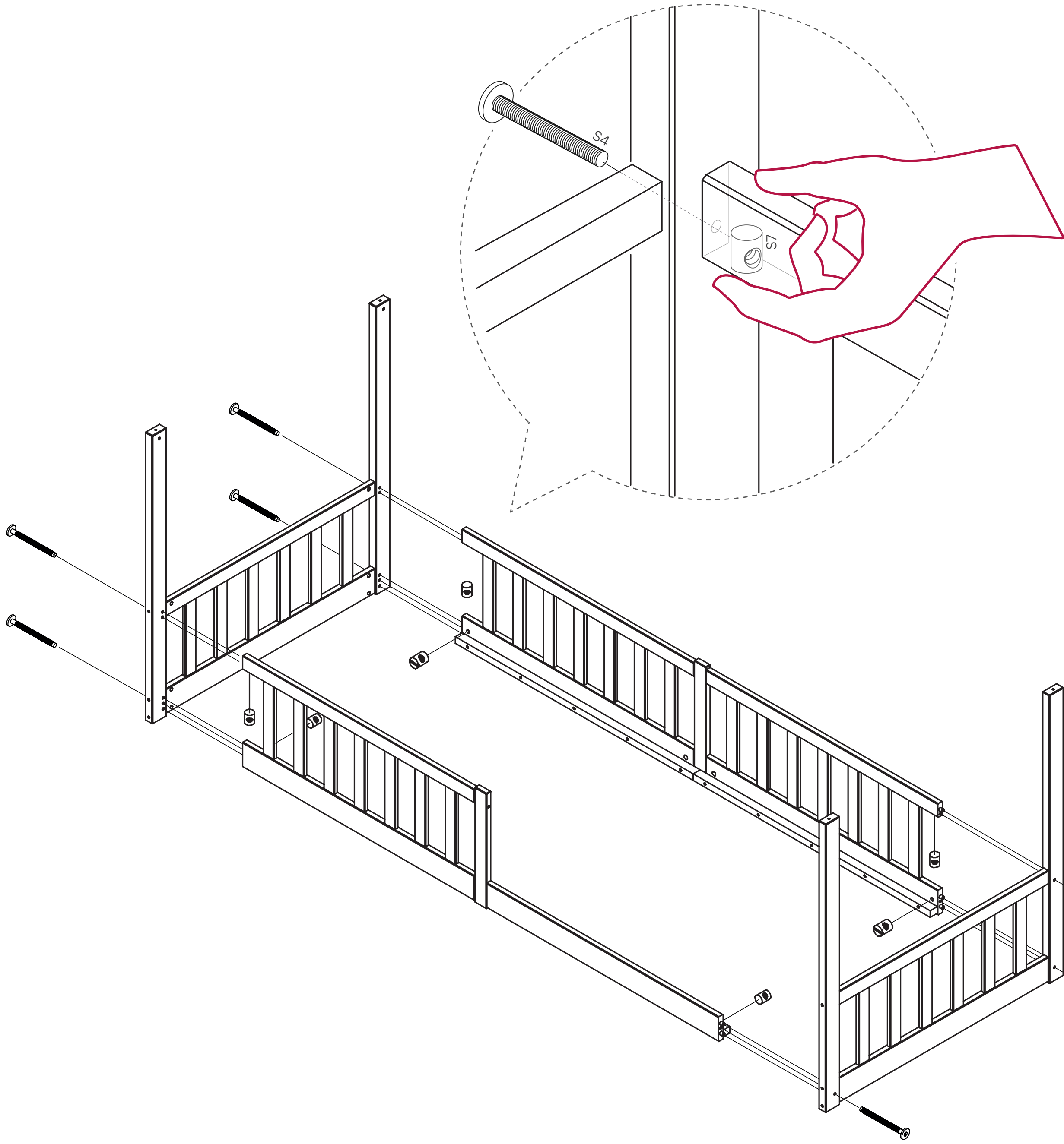

7

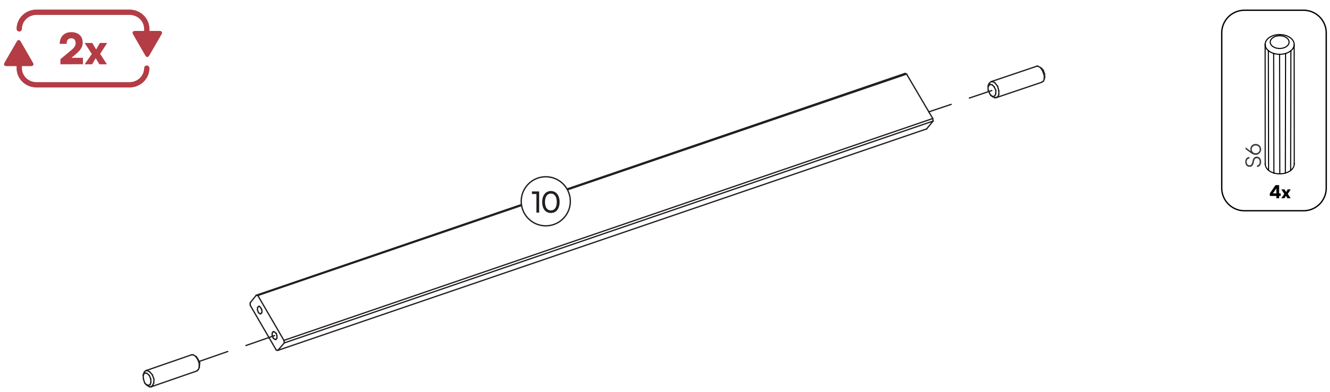

8

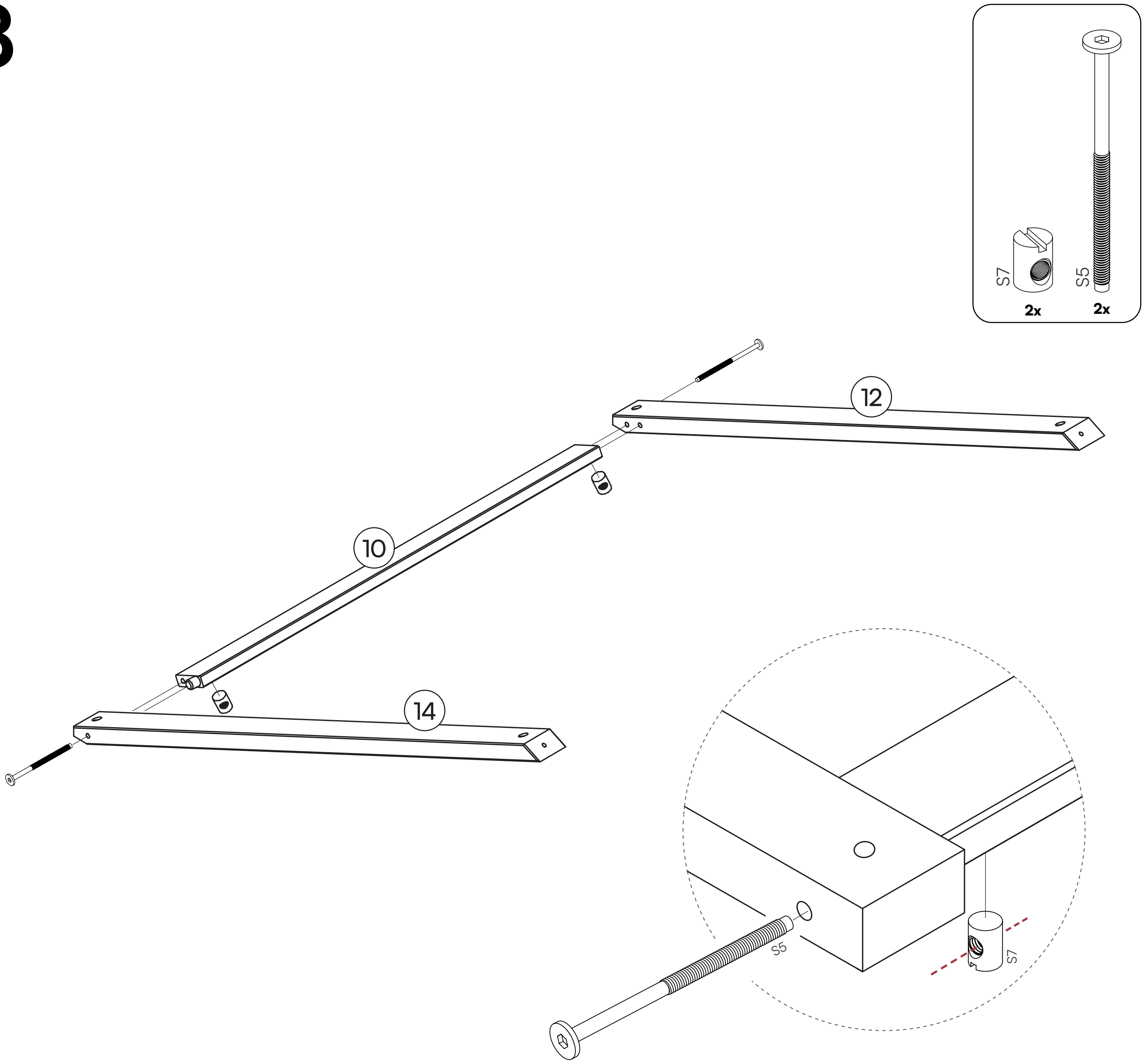

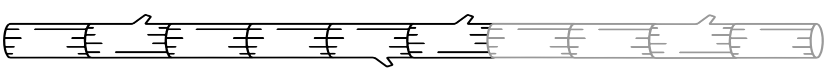

9

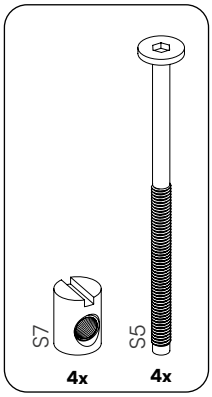

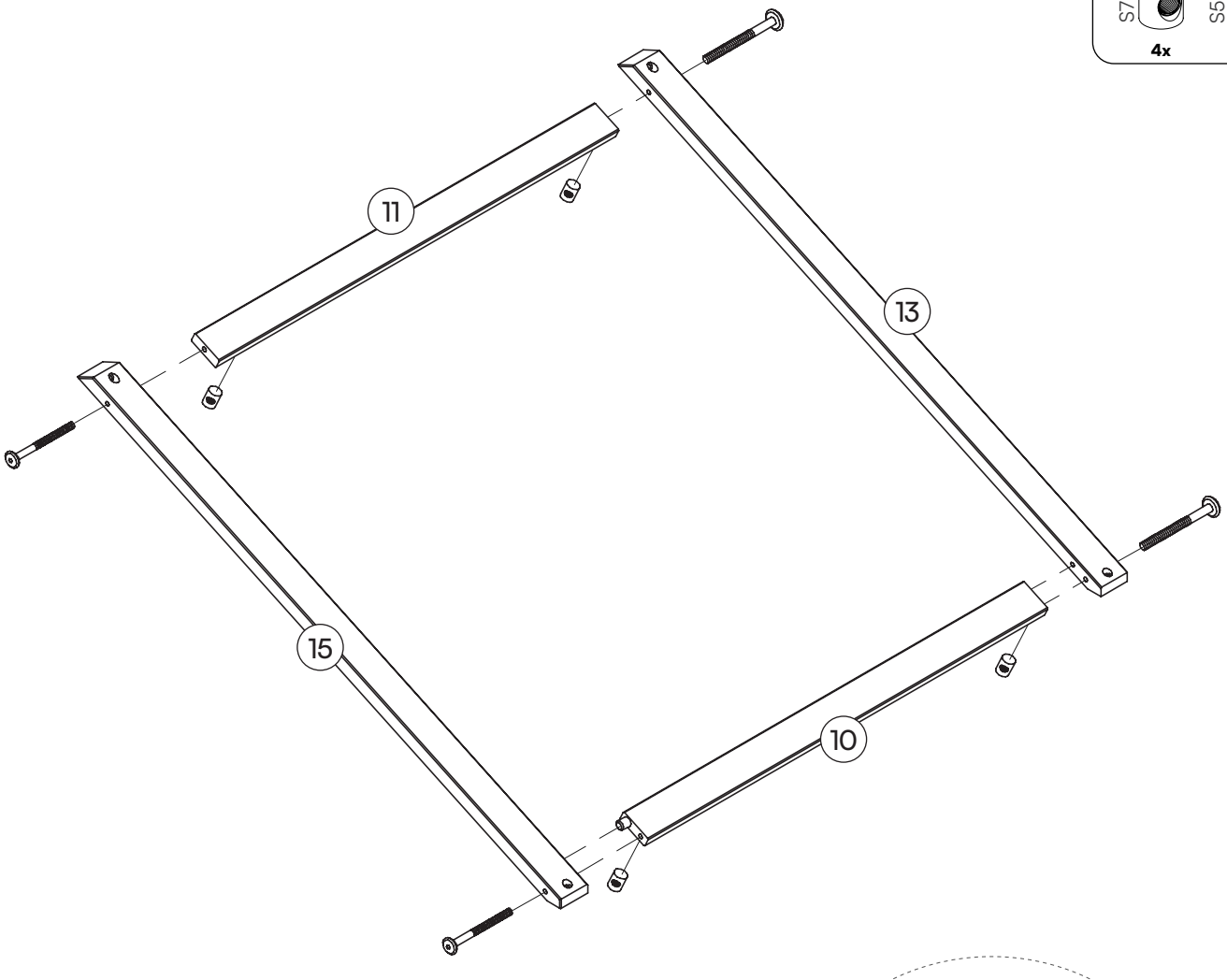

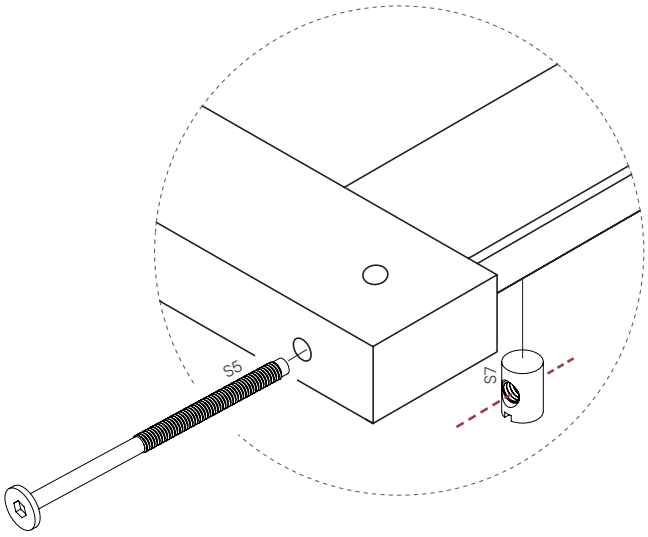

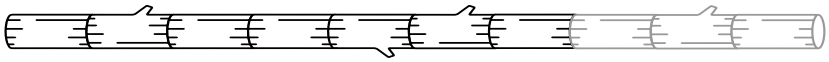

Bella bino

10

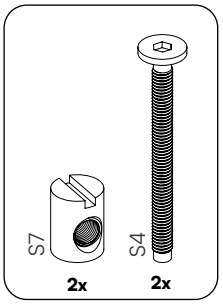

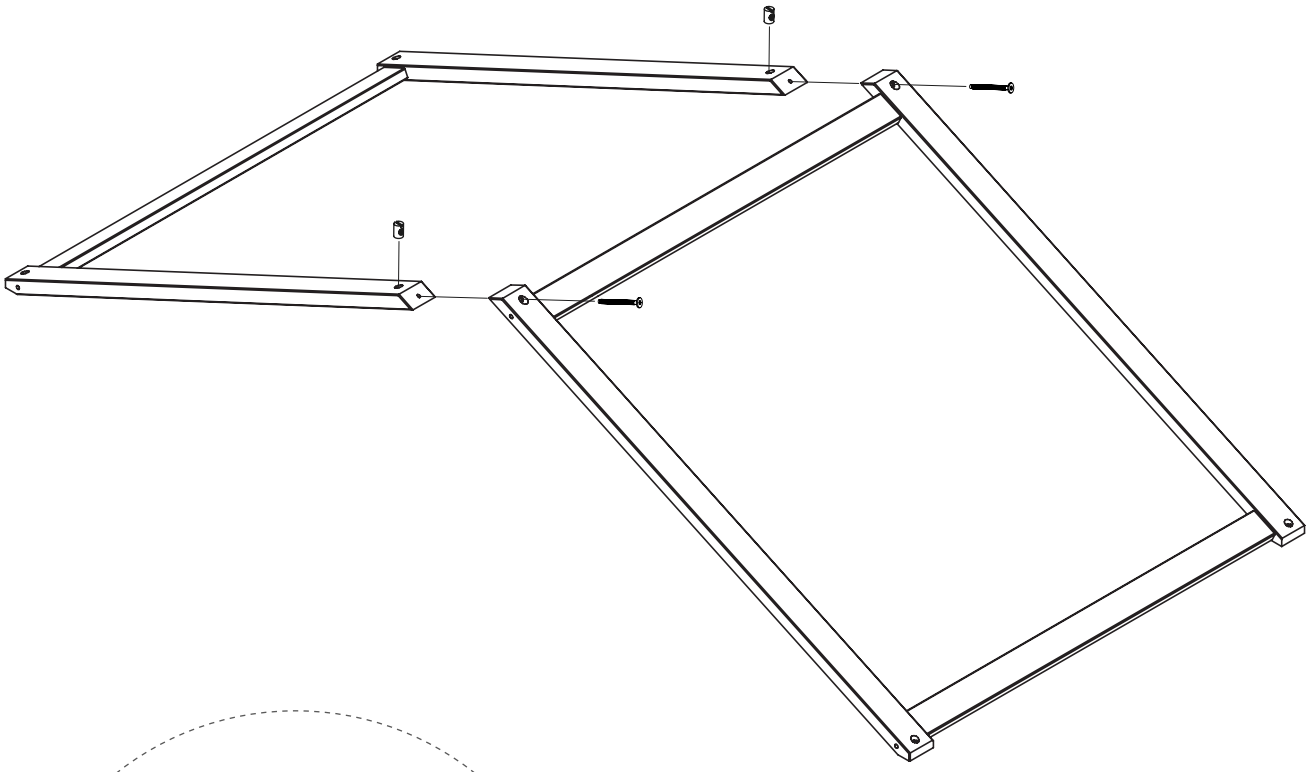

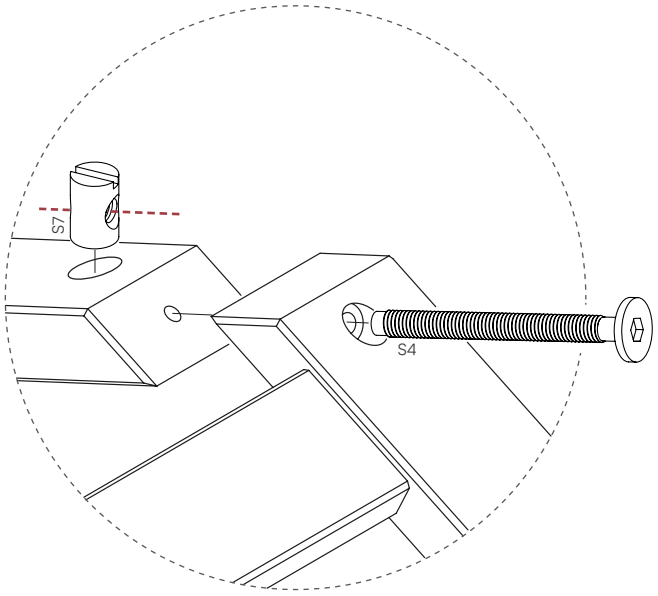

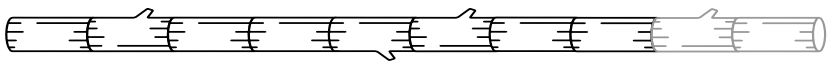

11

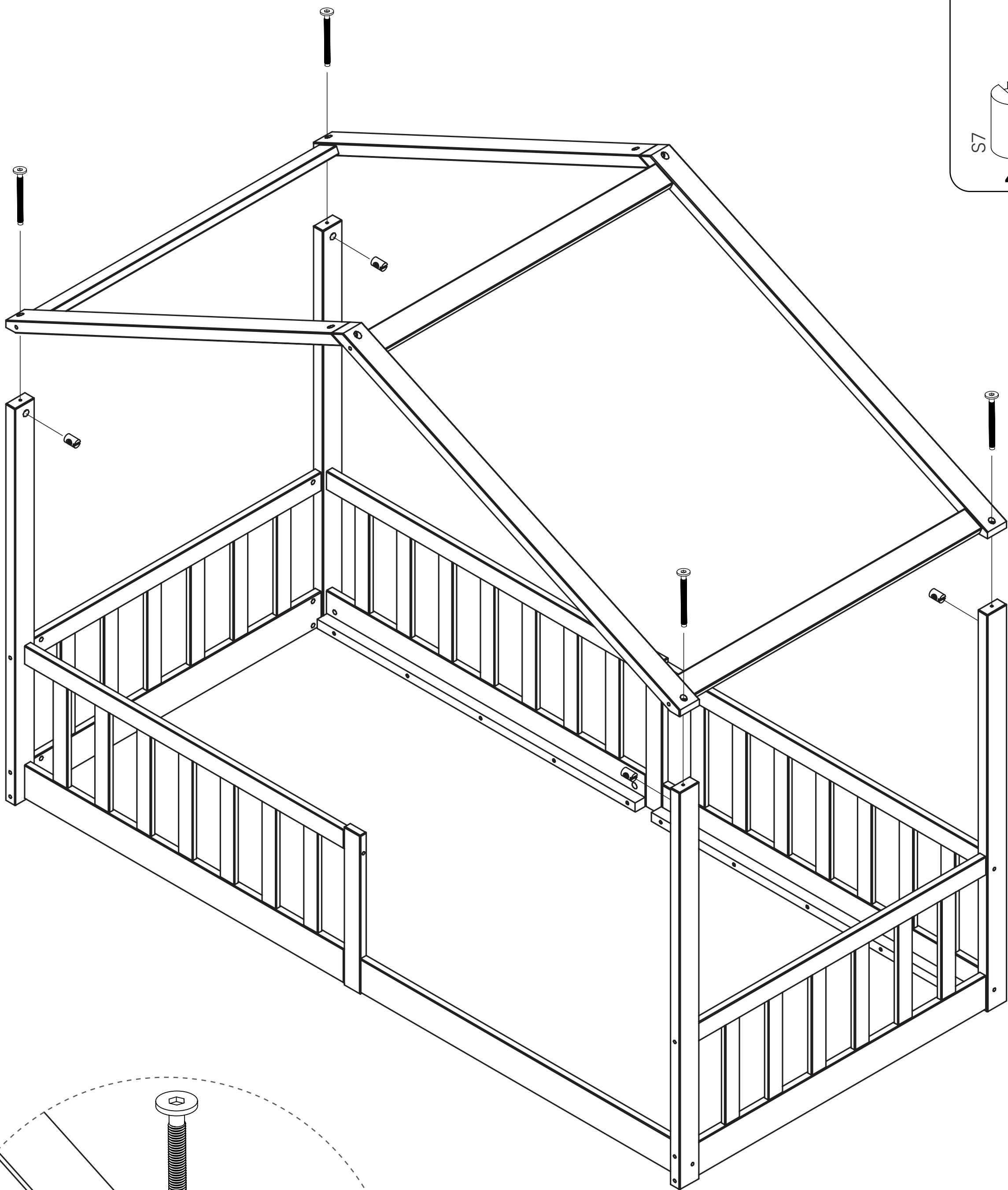

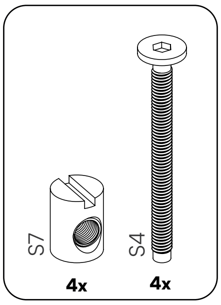

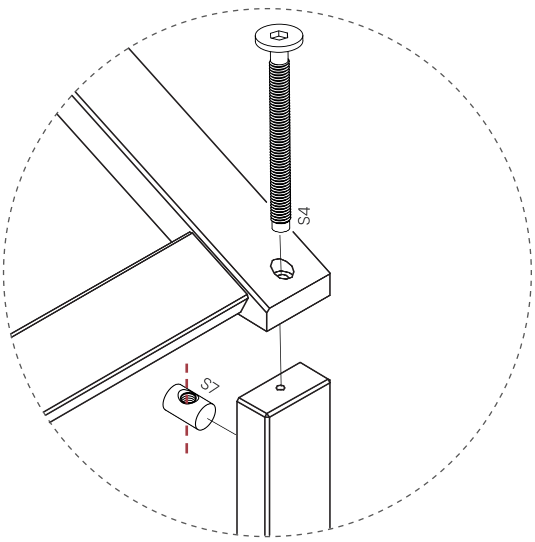

Bella bino

12

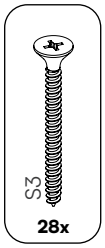

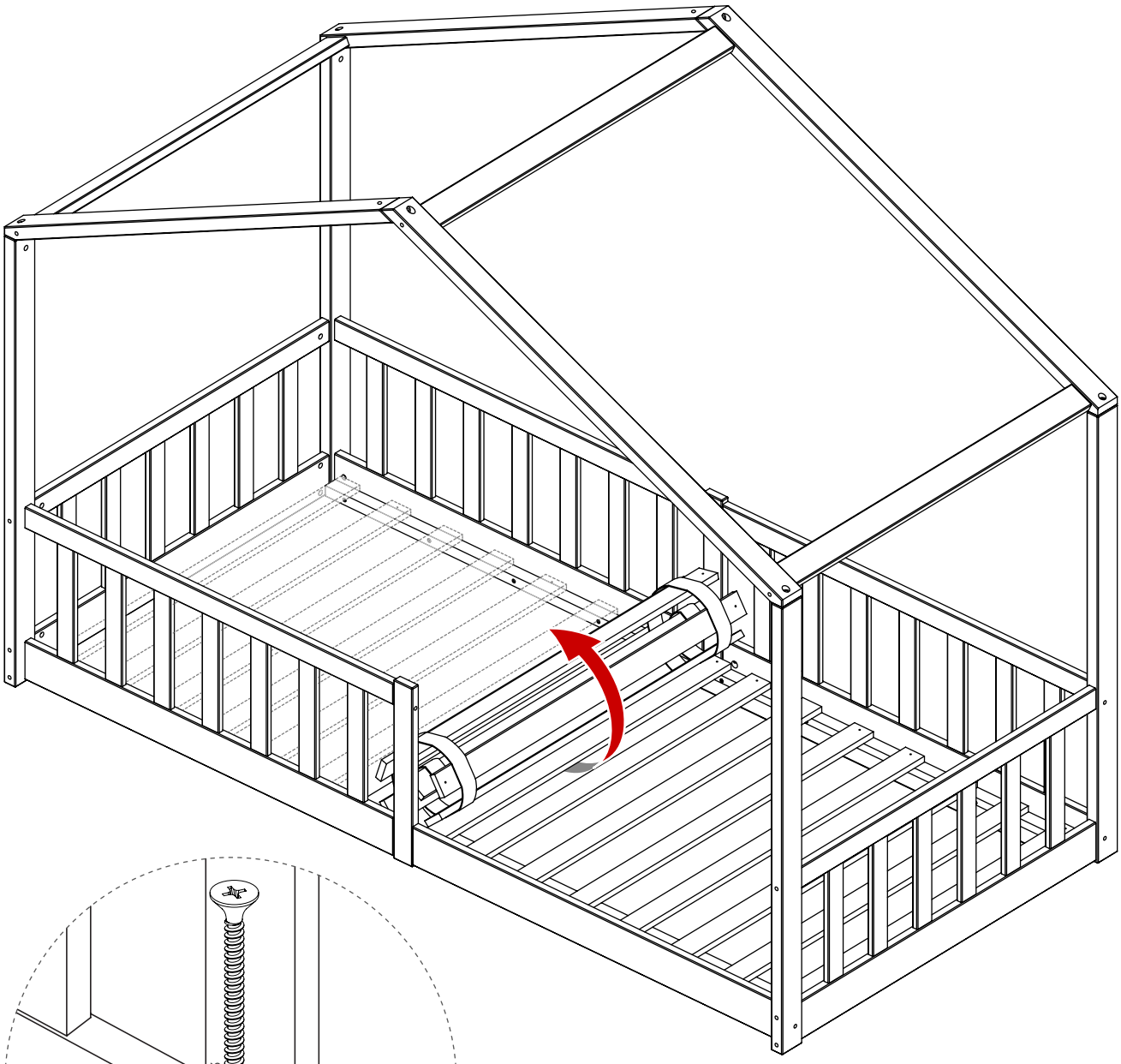

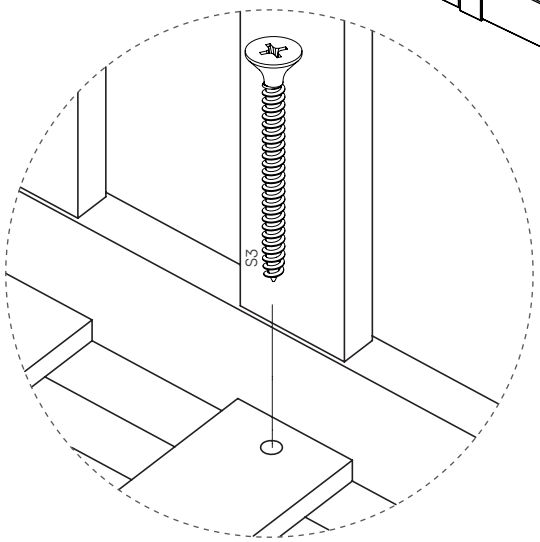

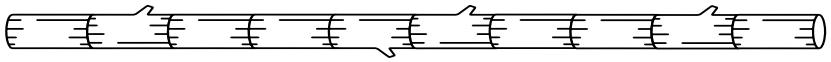

Bella bino

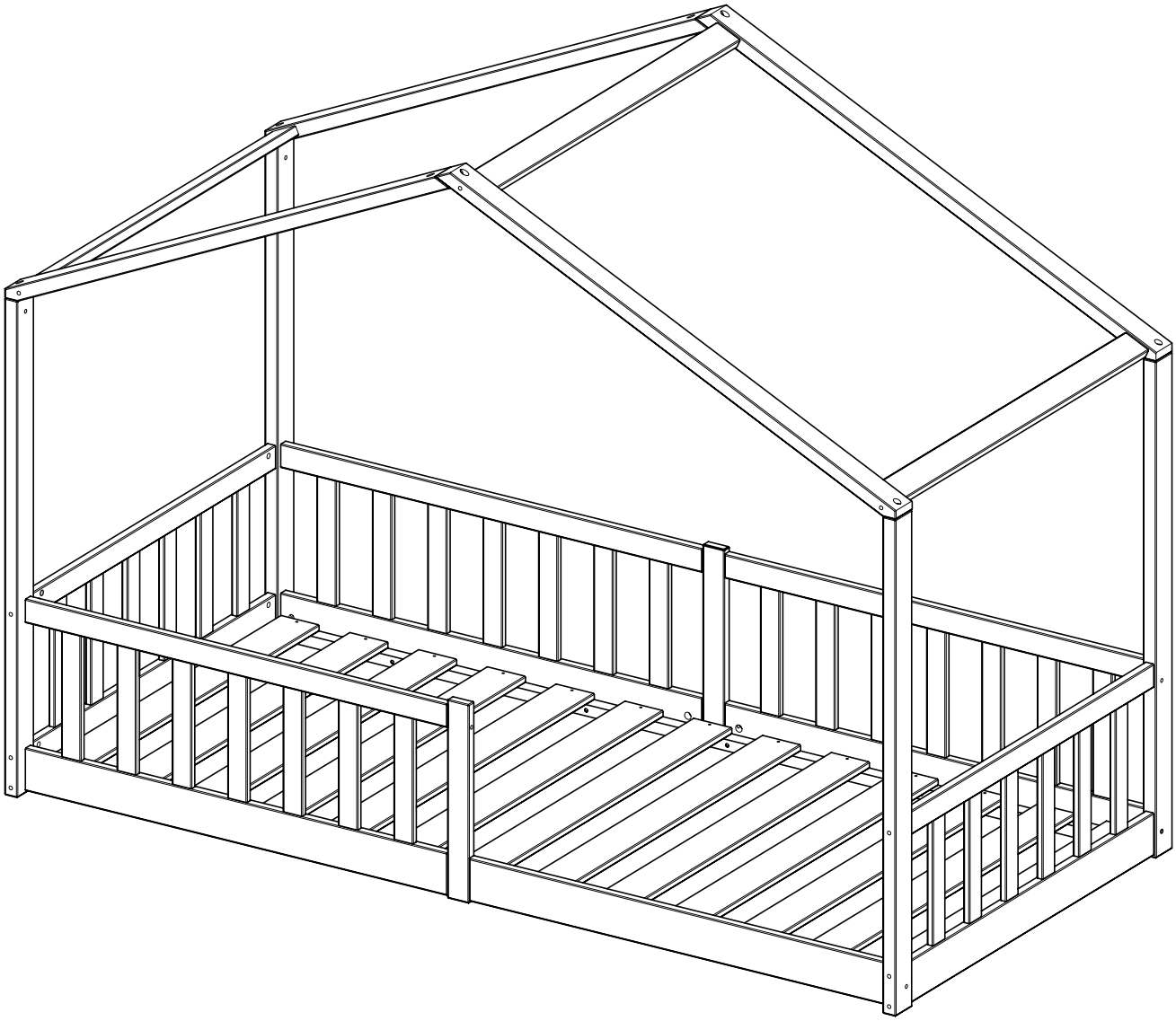

Bella bing

Hallo liebe Eltern,

ich bin Bino, Euer treuer Begleiter für guten Schlaf und süße Träume.

Vielen Dank, dass Ihr Euch für meine hochwertige Kindermatratze entschieden habt! Damit Ihr das Beste aus Eurem neuen Produkt herausholt, habe ich ein paar nützliche Tipps für Euch zusammengestellt.

Nach dem Auspacken

Aus transport- und fertigungstechnischen Gründen wird Eure Matratze gerollt geliefert. Damit sie sich vollständig entfalten und Ihr den vollen Komfort genießen könnt, lasst die Matratze nach dem Auspacken für 24-48 Stunden ruhen.

Tipp von mir:

Ein leichtes Aufschütteln kann den Entfaltungsprozess zusätzlich unterstützen. Außerdem verfliegt in dieser Zeit der unschädliche Neugeruch.

Die richtige Unterlage

Bitte legt die Matratze auf eine stabile und atmungsaktive Unterlage. Das sorgt für optimalen Schlafkomfort und verlängert die Lebensdauer der Matratze.

Pflegehinweise

Damit die Matratze lange wie neu bleibt, könnt Ihr sie ganz einfach pflegen:

Flecken entfernen: Mit einem milden Reinigungsmittel und einem feuchten Tuch. Verzichtet bitte auf aggressive Reinigungsmittel.

Bezug waschen: Der Bezug ist speziell für Kinder gemacht, abnehmbar und bei 60 °C waschbar. Bitte haltet Euch an die Pflegehinweise auf dem Etikett.

Regelmäßiges Lüften

Denkt daran, die Matratze regelmäßig zu lüften. So verhindert Ihr Feuchtigkeitsbildung und sorgt für ein hygienisches Schlafumfeld.

Bella bino

Noch Fragen oder Probleme?

Sollte mit der Lieferung etwas nicht stimmen oder Ihr braucht Hilfe, bin ich immer für Euch da! Kontaktiert mich per E-Mail über folgenden QR-Code, und ich sorge dafür, dass alles schnell gelöst wird.

Euer Feedback macht mich glücklich!

Wenn Eure Kleinen gut schlafen und Ihr mit meinem Produkt zufrieden seid, würde ich mich riesig über eine Bewertung freuen. Eure Meinung ist das größte Geschenk für mich!

Ich wünsche Euch und Euren Kindern wundervolle Nächte und die schönsten Träume.

Bino